5

キャビネット

ご案内 ・・・・・・・・・・・・・・・・・・・・・・・・・・・・ P.418
目次 ・・・・・・・・・・・・・・・・・・・・・・・・・・・・・・ P.418
品番索引 ・・・・・・・・・・・・・・・・・・・・・・・・・・ P.422
盤用キャビネット ・・・・・・・・・・・・・・・・・・・・・ P.424
熱機器収納キャビネット ・・・・・・・・・・・・・・・・ P.446
制御盤キャビネット ・・・・・・・・・・・・・・・・・・・ P.454
自立盤キャビネット ・・・・・・・・・・・・・・・・・・・ P.475
コントロールボックス ・・・・・・・・・・・・・・・・・ P.503
弱電機器収納キャビネット ・・・・・・・・・・・・・・ P.507
各種キャビネット ・・・・・・・・・・・・・・・・・・・・ P.520
計器盤キャビネット ・・・・・・・・・・・・・・・・・・・ P.522
ステンレス製キャビネット ・・・・・・・・・・・・・・ P.548
ステンレス製計器盤キャビネット ・・・・・・・ P.556
アルミ製キャビネット ・・・・・・・・・・・・・・・・・ P.564
ポール用取付部品 ・・・・・・・・・・・・・・・・・・・・ P.566
アジャストダクト ・・・・・・・・・・・・・・・・・・・・ P.570
ダクト&ベースシステム ・・・・・・・・・・・・・・・ P.578
各種基台 ・・・・・・・・・・・・・・・・・・・・・・・・・・ P.589

ご案内

新商品

●アジャストダクト　CZDA形のラインナップ拡充
・ヨコ400㎜
タテ250～800㎜（50㎜ごと）
フカサ160、200、250㎜の72品番（クリーム/ベージュ）追加
・ヨコ500～1000、1200㎜
タテ250、650、700、750、800㎜
フカサ160、200、215、250、300、315、350㎜の686品番（クリーム/ベージュ）追加
※フカサ215、315㎜はタテ250～800㎜（50㎜ごと）

販売終了品

●アルミ製引込計器盤キャビネット
CAHK02BL

目次

盤用キャビネット

CME形盤用キャビネット
CME形　P.426
屋内 壁掛 露出

CMB形盤用キャビネット
CMB形　P.438
屋内 壁掛 埋込

熱機器収納（スリット付）キャビネット
CMEV形　P.446
屋内 壁掛 露出

中フレーム付盤用キャビネット
CMC形　P.453
屋内 壁掛 露出

熱機器収納キャビネット

安定器収納キャビネット
CMEV形　P.450
屋内 壁掛 露出

安定器収納キャビネット
CMEL形　P.451
屋内 壁掛 露出

熱機器収納（ルーバー付）キャビネット
CRFL形　P.452
屋内 壁掛 露出

制御盤キャビネット

制御盤キャビネット
CRF形　P.454
屋内・外 壁掛 露出

制御盤キャビネット（屋根付）
CRH形　P.462
屋外 壁掛 露出

窓付制御盤キャビネット
CRFG形　P.470
屋内・外 壁掛 露出

窓付制御盤キャビネット（屋根付）
CRHG形　P.471
屋外 壁掛 露出

ルーバー付制御盤キャビネット
CRFL形　P.472
屋内 壁掛 露出

目次

制御盤キャビネット

遮光板付キャビネット
CRS形　P.473
屋外 壁掛 露出

自立盤キャビネット

自立盤
キャビネット
CNE形
P.475
屋内
自立
露出

スリット付
自立盤
キャビネット
CNEV形
P.480
屋内
自立
露出

自立盤
キャビネット
CNA形
P.482
屋内
自立
露出

自立盤
キャビネット
CNY形
P.492
屋外
自立
露出

コントロールボックス

ターミナルボックス
CCT形　P.503
屋内
壁掛
露出

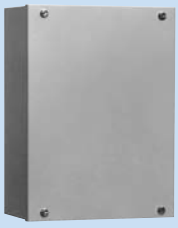

コントロールボックス
CCN形　P.504
屋内 壁掛 露出

弱電機器収納キャビネット

電話保安器キャビネット
CME形　P.507
屋内 壁掛 露出

電話保安器キャビネット
CMB形　P.507
屋内 壁掛 埋込

電話保安器キャビネット
CRH形　P.507
屋外 壁掛 露出

電話端子キャビネット
CRH形　P.508
屋外 壁掛 露出

電話端子・電話保安器キャビネット
CME形　P.509
屋内 壁掛 露出

電話端子・電話保安器キャビネット
CMB形　P.511
屋内 壁掛 埋込

テレビ分配器ボックス
CRF形　P.514
屋内・外 壁掛 露出

テレビ分配器ボックス
PNB形　P.514
屋内・外 壁掛 露出

テレビ分配器ボックス
PYB形　P.514
屋外 壁掛 露出

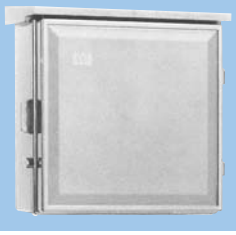

テレビ共聴器キャビネット
CME・CMB形　P.515
屋内 壁掛 露出・埋込

ルーバー付テレビ共聴器キャビネット
CMEL・CMBL形　P.516
屋内 壁掛 露出・埋込

テレビ共聴器スペース付
電話端子キャビネット
CME形　P.518
屋内 壁掛 露出

テレビ共聴器スペース付
電話端子キャビネット
CRF形　P.519
屋内・外 壁掛 露出

目次

各種キャビネット

仮設用キャビネット
CKH・CKK形　P.520
屋外
壁掛
露出

計器盤キャビネット

テナント盤キャビネット
CMFK形　P.522
屋内
壁掛
露出

テナント盤キャビネット・2段ドア
CMDK形
P.523
屋内
壁掛
露出

引込計器盤キャビネット
CHMK形　P.524
屋内・外
壁掛
露出

引込計器盤キャビネット
CHHK形
P.528
屋内・外
壁掛
露出

引込計器盤キャビネット
CHHK形
P.530
屋内・外
壁掛
露出

引込計器盤
(200・250A用)
キャビネット
CHHK形
P.534
屋内・外
壁掛
露出

集合計器盤キャビネット
CGAK形　P.536
屋内
壁掛
露出

集合計器盤キャビネット
CGYK形　P.542
屋外
壁掛
露出

ステンレス製キャビネット

ステンレス製屋外盤キャビネット
CTH形　P.548
屋外
壁掛
露出

ステンレス製屋内屋外兼用盤キャビネット
CSH形　P.550
屋内・外
壁掛
露出

ステンレス製窓付盤キャビネット
CSHG形　P.554
屋内・外
壁掛
露出

ステンレス製屋外窓付盤キャビネット
CTHG形　P.555
屋外
壁掛
露出

ステンレス製計器盤キャビネット

ステンレス製引込計器盤キャビネット
CWMK形　P.556
屋内・外
壁掛
露出

ステンレス製引込計器盤
キャビネット
CWHK形　P.558
屋内・外
壁掛
露出

ステンレス製引込計器盤
(200・250A用) キャビネット
CWHK形　P.562
屋内・外
壁掛
露出

アルミ製キャビネット

アルミ製引込計器盤キャビネット
CAHK形　P.564
屋内・外
壁掛
露出

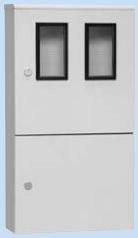

ポール用取付部品

ポール用取付金具
UMB　P.566

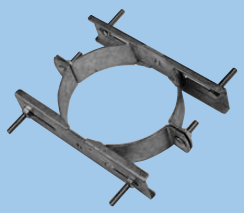

ポール用取付アーム
ARM　P.566

ポール用取付金具
ABR　P.567

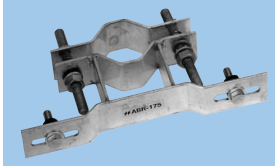

目次

ポール用取付部品

ポール用取付金具
ABRS　P.567

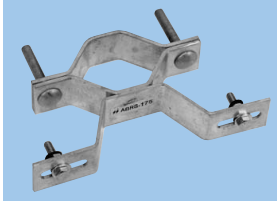

ポール用取付金具
ABRL　P.567

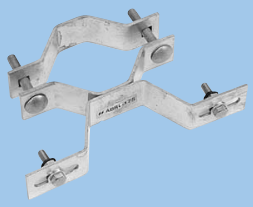

コンクリート柱用取付金具
BRM　P.568

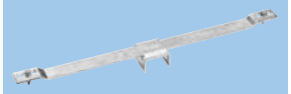

自在バンド
UUB　P.568

ポール用取付金具
PRM　P.569

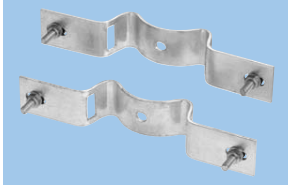

ステンレスバンド
STB　P.569

アジャストダクト

アジャストダクト
CZDA 形　P.570

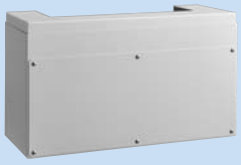

ダクト&ベースシステム

ダクトシステム（キット販売品）
CZDS形　P.579

ベースシステム（キット販売品）
CZBS形　P.583

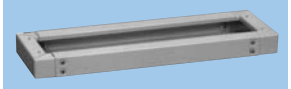

電線固定金具
DBP　P.588

取付例

キャビネット用パーツ

ホールプラグ
CP-30-BC-16　P.499

ドアストッパ
DS　P.499

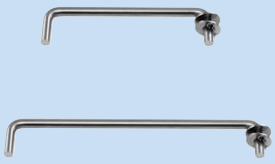

転倒防止金具
FTK・MTK　P.499

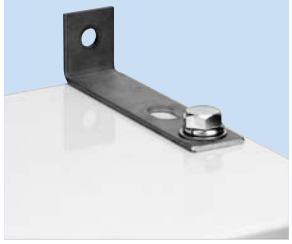

サイドプレート
（自立盤キャビネット用側面基板）
JSP　P.500

コーナーパッド
CNM-1　P.501

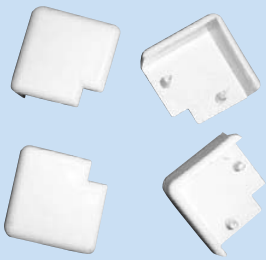

枠止め金具
MSK　P.502

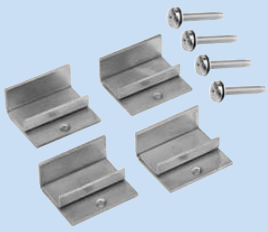

各種基台

ステンレス製基台
SZ形　P.589

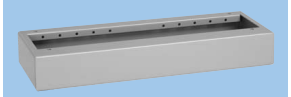

自立盤キャビネット用基台
NFZ・NMZ形　P.590

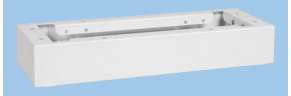

壁掛形キャビネット用
フリーアクセスフロア用基台
FZA形　P.591

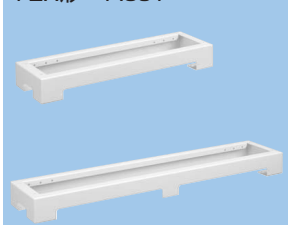

自立盤キャビネット用
フリーアクセスフロア用基台
NFZA・NMZA形　P.592

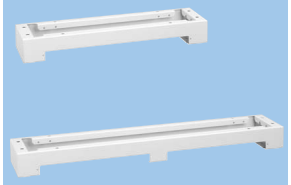

品番索引〈ABC順〉

品番	品名	頁
A		
ABR	ポール用取付金具	567
ABRL	ポール用取付金具	567
ABRS	ポール用取付金具	567
ARM	ポール用取付アーム	566
B		
BRM	コンクリート柱用取付金具	568
C		
CAHK	アルミ製引込計器盤キャビネット	564・565
CCN	コントロールボックス 防塵パッキン付	504~506
CCT	ターミナルボックス	503
CGAK	集合計器盤キャビネット 屋内水切形	536~541
CGAY	集合計器盤キャビネット用屋根	548
CGYK	集合計器盤キャビネット 屋外水切防水形	542~547
CHHK	引込計器盤キャビネット	528~533
CHHK	引込計器盤(200・250A用)キャビネット	534・535
CHMK	引込計器盤キャビネット	524~527
CKH	仮設用キャビネット	520・521
CKK	仮設用キャビネット	520・521
CMB	盤用キャビネット(マイティBOX) 埋込形	438~445
CMB	電話保安器キャビネット	507
CMB	電話端子・電話保安器キャビネット	511・512
CMB	テレビ共聴器キャビネット	515
CMBL	ルーバー付テレビ共聴器キャビネット	516・517
CMC	中フレーム付盤用キャビネット	453
CMDK	テナント盤キャビネット・2段ドア	523
CME	盤用キャビネット(マイティBOX) 露出形	426~437
CME	電話保安器キャビネット	507
CME	電話端子・電話保安器キャビネット	509・510
CME	テレビ共聴器キャビネット	515
CME	テレビ共聴器スペース付電話端子キャビネット	518
CMEL	安定器収納キャビネット	451
CMEL	ルーバー付テレビ共聴器キャビネット	516・517
CMEV	熱機器収納(スリット付)キャビネット	446~449
CMEV	安定器収納キャビネット	450
CMFK	テナント盤キャビネット	522
CNA	自立盤キャビネット 屋内水切形	482~491
CNAY	自立盤キャビネット用屋根	498

品番	品名	頁
CNE	自立盤キャビネット 屋内形	475~479
CNEV	スリット付自立盤キャビネット　屋内形	480・481
CNM	コーナーパッド	501
CNY	自立盤キャビネット 屋外水切防水形	492~497
CP	ホールプラグ(自立キャビネット用)	499
CRF	制御盤キャビネット屋内屋外兼用水切防水形	454~461
CRF	テレビ分配器ボックス	514
CRF	テレビ共聴器スペース付電話端子キャビネット	519
CRFG	窓付制御盤キャビネット	470
CRFL	熱機器収納(ルーバー付)キャビネット	452
CRFL	ルーバー付制御盤キャビネット	472
CRH	制御盤キャビネット 屋外水切防水形	462~469
CRH	電話保安器キャビネット	507
CRH	電話端子キャビネット	508
CRHG	窓付制御盤キャビネット	471
CRS	遮光板付キャビネット	473・474
CSH	ステンレス製屋内屋外兼用盤キャビネット	550~553
CSHG	ステンレス製窓付盤キャビネット	554
CTH	ステンレス製屋外盤キャビネット	548・549
CTHG	ステンレス製屋外窓付盤キャビネット	555
CWHK	ステンレス製引込計器盤キャビネット	558~561
CWHK	ステンレス製引込計器盤(200・250A用)キャビネット	562・563
CWMK	ステンレス製引込計器盤キャビネット	556・557
CZBS	ベースシステム(キット販売)	583~588
CZDA	アジャストダクト	570~577
CZDS	ダクトシステム(キット販売)	579~582
D		
DBB	ダクト用上ブタ	587
DBP	電線固定金具	588
DS	ドアストッパ	499
F		
FTK	転倒防止金具	499
FZA	壁掛形キャビネット用フリーアクセスフロア用基台	591
J		
JSP	サイドプレート(自立盤キャビネット対応)	500

品番索引〈ABC順〉

品番	品名	頁
M		
MSK	CME形・CMB形キャビネット枠止め金具	502
MTK	転倒防止金具	499
N		
NFZ	自立盤キャビネット用基台 (CNA形・CNY形用)	590
NFZA	自立盤キャビネット用フリーアクセスフロア用基台(CNA形用)	592
NMZ	自立盤キャビネット用基台 (CNE形・CNEV形用)	590
NMZA	自立盤キャビネット用フリーアクセスフロア用基台(CNE形・CNEV形用)	592

品番	品名	頁
P		
PNB	テレビ分配器ボックス	514
PRM	ポール用取付金具	569
PYB	テレビ分配器ボックス	514
S		
STB	ステンレスバンド	569
SZ	ステンレス製基台	589
U		
UMB	ポール用取付金具	566
UUB	自在バンド	568

マイティBOX CME・CMB形 商品選定早見表

多目的ニーズに即応する商品群!

CME・CMB形盤用キャビネット品番構成

CME・CMB形 共通分類

C M E Z 5 0 4 0 1 2 W C

- C M E Z：CME・CMB形 共通分類
- 製品種類：E：露出形 / B：埋込形
- 5 0：キャビネットタテ寸法 [例] 50＝500mm
- 4 0：キャビネットヨコ寸法 [例] 40＝400mm
- 1 2：キャビネットフカサ寸法 [例] 12＝120mm
- W：基板種類 W：木製基板 / S：鉄製基板
- C：塗装色 C：ナイガイクリーム色 / K：ナイガイベージュ色

商品選定早見表に掲載の無い特別サイズのキャビネットも製作いたしますので、お申し付けください。また、寸法・納期・価格のご相談は、営業までお問合わせください。
※機械構造上の理由により、製作できない寸法がございますが、あらかじめご了承ください。

特長

1 屋内タイプにも、強固でムラのない粉体塗装

- 塗膜が厚く、強固で、しかもムラのない表面を形成。
- 環境にやさしく耐久性(防錆力)に優れています。
- オーダー(ご指定)色は粉体塗装の上に溶剤塗装を行います。

2 2段折曲げ加工によるボデーの補強

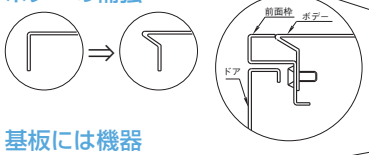

3 基板には機器取付に便利な方眼目盛付

- 木製基板、鉄製基板とも機器の正確な取り付けに便利な「方眼目盛(1cm方眼)付」です。
- 全機種、ガター寸法を40mmに統一、キャビネット寸法より、タテ80mm、ヨコ80mm差引いた寸法です。
- 木製基板は環境にやさしい合板を使用しています。ホルムアルデヒド放散量の性能区分F☆☆☆☆相当です。

4 全機種アース端子付

- 国土交通省仕様です。

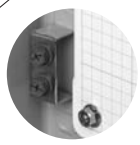

5 ドアの開閉は左右どちらにも変更可能

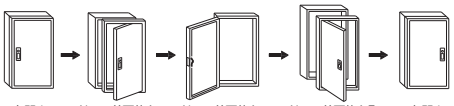

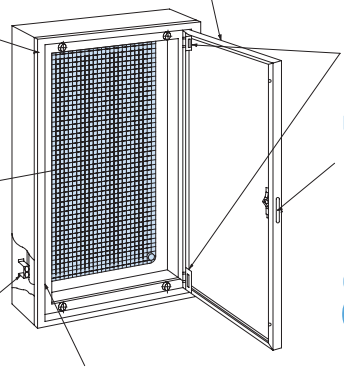

6 蝶番は内外独自のピン式構造

- 前面枠の分解とドア着脱が容易です。

7 全機種スイングハンドル

- キー付スイングハンドル(キーNo.NCH200)を標準仕様としております。
  ※キーNo.違いも承りますので別途ご用命ください。

8 施工が容易

- ボデーとドア・前面枠は着脱が可能なので、機器の取り付けが簡単です。

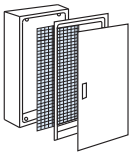

9 枠止め金具（オプション部品）

- 正方形のキャビネットで、タテ・ヨコをまちがって取り付けた時にご使用ください。

寸法(mm) タテ	寸法(mm) ヨコ	ドア	品番	フカサ(mm) 100	120	140	160	200	250	300	350
300	200	片開	CMEZ3020	○	○	○					
300	250	片開	CMEZ3025		○						
350	〃	〃	CMEZ3525	Ⓣ	○						
500	〃	〃	CMEZ5025	Ⓣ							
600	〃	〃	CMEZ6025	Ⓣ							
300	300	片開	CMEZ3030	○	○	○	○	○			
350	〃	〃	CMEZ3530		○		○				
400	〃	〃	CMEZ4030	○	○	○	○	○			
450	〃	〃	CMEZ4530		○	○	○	○	○		

寸法(mm) タテ	寸法(mm) ヨコ	ドア	品番	フカサ(mm) 100	120	140	160	200	250	300	350
500	300	片開	CMEZ5030	○	○		○	○			
600	〃	〃	CMEZ6030	○	○		○	○			
800	〃	〃	CMEZ8030		○						
1000	〃	〃	CMEZ1030		○						
300	350	片開	CMEZ3035	○	Ⓣ						
700	〃	〃	CMEZ7035		○						
800	〃	〃	CMEZ8035		○						
900	〃	〃	CMEZ9035		○						
1000	〃	〃	CMEZ1035		○		○				

寸法(mm) タテ	寸法(mm) ヨコ	ドア	品番	フカサ(mm) 100	120	140	160	200	250	300	350
1100	350	片開	CMEZ1135		○		○				
1200	〃	〃	CMEZ1235		○		○				
1300	〃	〃	CMEZ1335		○		○				
1400	〃	〃	CMEZ1435				○				
300	400	片開	CMEZ3040	○	○	○	○	○	○		
350	〃	〃	CMEZ3540			○					
400	〃	〃	CMEZ4040	○	○	○	○	○	○		○
450	〃	〃	CMEZ4540		○			○			
500	〃	〃	CMEZ5040	Ⓣ	○	○	○	○	○	○	○
550	〃	〃	CMEZ5540		○						
600	〃	〃	CMEZ6040	○	Ⓣ	○	○	○	○	○	
650	〃	〃	CMEZ6540		○						
700	〃	〃	CMEZ7040		Ⓣ	○	○	○			
800	〃	〃	CMEZ8040		○	○	○	○			
900	〃	〃	CMEZ9040		Ⓣ	○	○	○			
1000	〃	〃	CMEZ1040		○	○	○	○			
1100	〃	〃	CMEZ1140		○		○	○			
1200	〃	〃	CMEZ1240		○		○	○			
1300	〃	〃	CMEZ1340		○		○	○			
1400	〃	〃	CMEZ1440		○		○				
1500	〃	〃	CMEZ1540		○		○				
1600	〃	〃	CMEZ1640		○		○				
1700	〃	〃	CMEZ1740				○				
1800	〃	〃	CMEZ1840				○				
300	500	片開	CMEZ3050	○	○	○	○	○			
400	〃	〃	CMEZ4050	○	○	○	○	○	○		○
500	〃	〃	CMEZ5050	○	○	○	○	○	○	○	○
600	〃	〃	CMEZ6050	○	Ⓣ	○	○	○	○	○	○
700	〃	〃	CMEZ7050	○	○	○	○	○	○	○	
800	〃	〃	CMEZ8050		○	○	○	○	○	○	
900	〃	〃	CMEZ9050		Ⓣ	○	○	○	○	○	
1000	〃	〃	CMEZ1050		○	○	○	○	○	○	
1100	〃	〃	CMEZ1150		○		○	○			
1200	〃	〃	CMEZ1250		○		○	○			
1300	〃	〃	CMEZ1350		○		○	○			
1400	〃	〃	CMEZ1450		○		○	○			
1500	〃	〃	CMEZ1550		○		○	○			
1600	〃	〃	CMEZ1650		○		○	○			
1700	〃	〃	CMEZ1750				○	○			
1800	〃	〃	CMEZ1850				○	○			
300	600	片開	CMEZ3060		○	○	○	○			
400	〃	〃	CMEZ4060		○	○	○	○	○		
450	〃	〃	CMEZ4560			○		○			
500	〃	〃	CMEZ5060		○	○	○	○	○	○	○
600	〃	〃	CMEZ6060		Ⓣ	○	○	○	○	○	
700	〃	〃	CMEZ7060		○	○	○	○	○	○	
800	〃	〃	CMEZ8060		Ⓣ	○	○	○	○	○	
900	〃	〃	CMEZ9060		Ⓣ	○	○	○	○		
1000	〃	〃	CMEZ1060		○	○	○	○	○	○	
1100	〃	〃	CMEZ1160				○	○			
1200	〃	〃	CMEZ1260		○		○	○	○		
1300	〃	〃	CMEZ1360				○	○			
1400	〃	〃	CMEZ1460		○		○	○	○		
1500	〃	〃	CMEZ1560					○			
1600	〃	〃	CMEZ1660		○		○	○	○		
1700	〃	〃	CMEZ1760					○			
1800	〃	〃	CMEZ1860				○	○			
400	700	片開	CMEZ4070			○	○	○	○		
500	〃	〃	CMEZ5070			○	○	○	○		
600	〃	〃	CMEZ6070			○	○	○	○		
700	〃	〃	CMEZ7070			○	○	○	○	○	
800	〃	〃	CMEZ8070			○	○	○	○		
900	〃	〃	CMEZ9070			Ⓣ	○	○	○		
1000	〃	〃	CMEZ1070			Ⓣ	○	○	○	○	○
1100	〃	〃	CMEZ1170				○	○			

寸法(mm) タテ	寸法(mm) ヨコ	ドア	品番	フカサ(mm) 120	140	160	200	250	300	350
1200	700	片開	CMEZ1270			○	○	○	○	○
1400	〃	〃	CMEZ1470			○	○	○	○	○
1600	〃	〃	CMEZ1670			○	○	○		
1800	〃	〃	CMEZ1870				○			
400	800	両開	CMEZ4080		○	○	○	○		
500	〃	〃	CMEZ5080		○	○	○	○		
600	〃	〃	CMEZ6080		Ⓣ	○	○	○	○	
700	〃	〃	CMEZ7080			○	○			
800	〃	〃	CMEZ8080		Ⓣ	○	○			
900	〃	〃	CMEZ9080		Ⓣ	○	○			
1000	〃	〃	CMEZ1080			○	○			
1200	〃	〃	CMEZ1280			○	○	○		
1400	〃	〃	CMEZ1480			○	○			
1600	〃	〃	CMEZ1680			○	○			
400	900	両開	CMEZ4090			○				
500	〃	〃	CMEZ5090			○	○			
550	〃	〃	CMEZ5590				○			
600	〃	〃	CMEZ6090				○			
700	〃	〃	CMEZ7090				○	○		
800	〃	〃	CMEZ8090				○			
900	〃	〃	CMEZ9090				○			
1000	〃	〃	CMEZ1090				○			
1100	〃	〃	CMEZ1190		Ⓣ					
800	950	両開	CMEZ8095				○			
900	〃	〃	CMEZ9095				○			
1000	〃	〃	CMEZ1095			○	○			
400	1000	両開	CMEZ4010		○	○				
500	〃	〃	CMEZ5010			○	○			
600	〃	〃	CMEZ6010			○	○			
700	〃	〃	CMEZ7010			○				
800	〃	〃	CMEZ8010			○	○	○	○	
900	〃	〃	CMEZ9010		Ⓣ	○	○			
1000	〃	〃	CMEZ1010			○	○	○	○	
1100	〃	〃	CMEZ1110			○				
1200	〃	〃	CMEZ1210			○	○	○	○	
1400	〃	〃	CMEZ1410			○	○	○	○	
1600	〃	〃	CMEZ1610		○	○	○	○	○	
1800	〃	〃	CMEZ1810				○			
900	1100	両開	CMEZ9011		Ⓣ	○				
400	1200	両開	CMEZ4012		○	○				
500	〃	〃	CMEZ5012			○	○			
600	〃	〃	CMEZ6012			○				
800	〃	〃	CMEZ8012			○	○	○	○	
900	〃	〃	CMEZ9012				○			
1000	〃	〃	CMEZ1012			○	○			
1200	〃	〃	CMEZ1212				○	○		
1400	〃	〃	CMEZ1412				○			
1500	〃	〃	CMEZ1512				○			
1600	〃	〃	CMEZ1612				○	○	○	
1000	1400	両開	CMEZ1014				○	○		
1200	〃	〃	CMEZ1214				○			
1000	1600	両開	CMEZ1016		Ⓣ	○	○			
1200	〃	〃	CMEZ1216				○			

Ⓣ ＝端子盤又は保安器盤共用品
※表内の○印は標準品としてラインナップしています。
※フカサ100、120、140、160、200mm寸法の埋込タイプもございますのでご用命ください。

CME形 マイティBOX 盤用キャビネット

露出形 粉体塗装 IP2XD

CA RoHS
CA100
CA-Q04

■分電盤、制御盤、開閉器盤、端子盤、情報通信機器収納用などにもご使用いただける多用途形です。
■塗装は環境にやさしく、耐久性（防錆力）に優れた粉体塗装を採用しています。
■ボデー（本体）は２段折曲げ加工による補強です。

材　　質	鉄　ドア1.6mm　ボデー1.6mm　前面枠1.6mm	
ハンドル	スイングハンドル（キーNo.NCH200） 小（NCH-13）タテ1000mm以下 中（NCH-12）タテ1100mm以上	
アース端子	銅製　国土交通省仕様	ネジ　M8×16(緑頭)
塗装色	ナイガイクリーム色（日塗工 L22-90B マンセル 2.5Y9/1）	ナイガイベージュ色（日塗工 L25-70B マンセル 5Y7/1）
	・塗装色２色同価格でご注文を承ります。 ・ナイガイベージュ色は品番末尾CをKに替えてご注文ください。 ・鉄製基板はナイガイクリーム色です。	

CMEZ504020SC

CMEZ508020SC

横断面図

注１ キャビネットの構造上の理由により折り曲げ状態が異なります。
注２ キャビネットの縦、又は横寸法が１400mm 以上の場合基板は６箇所止めとなります。

片開タイプ

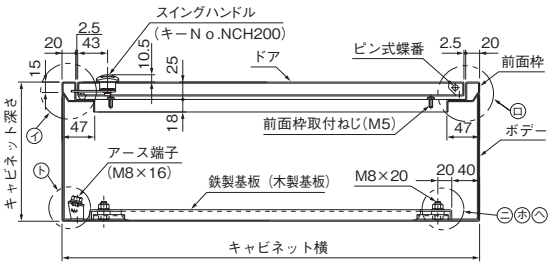

両開タイプ

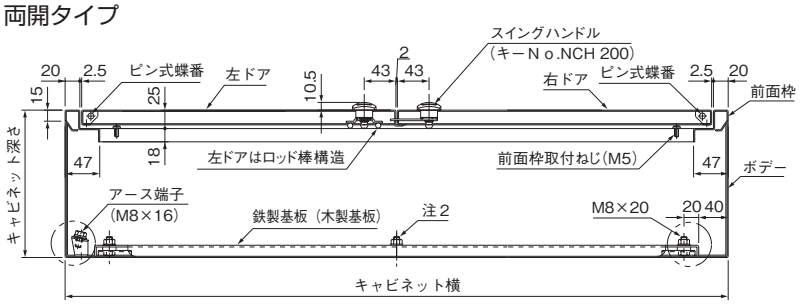

縦断面図

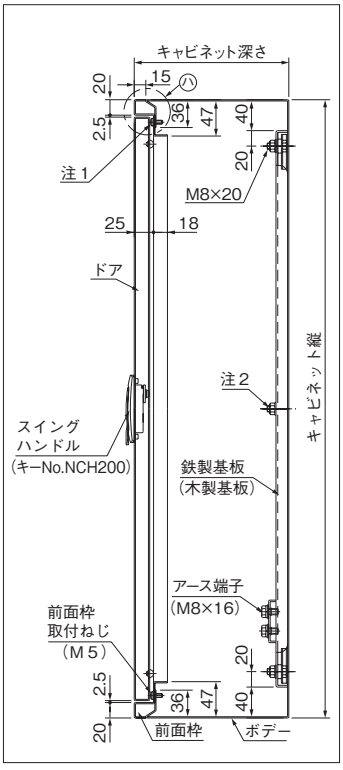

㋑部構造図

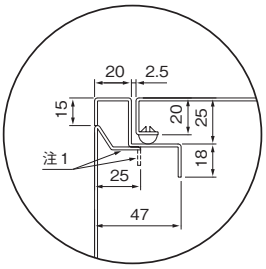

㋺部構造図

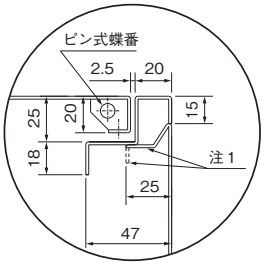

㋩部構造図

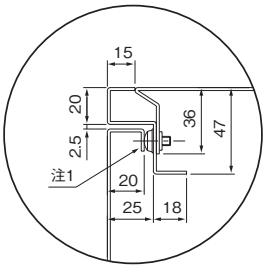

ニ木製基板取付図

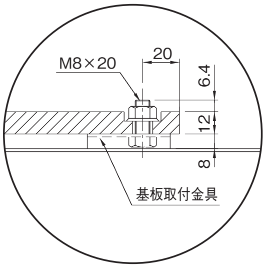

ホ鉄製基板取付図

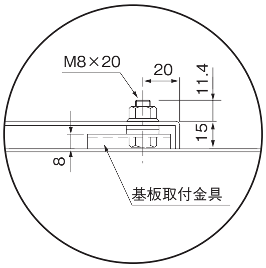

ヘ基板取付図

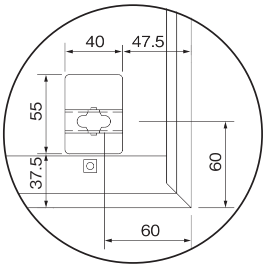

トアース端子図

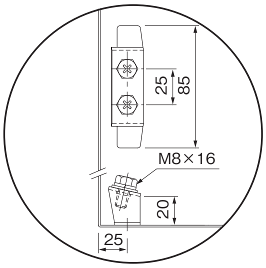

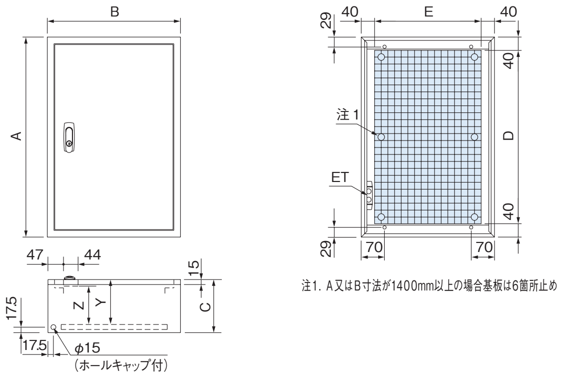

注1．A又はB寸法が1400mm以上の場合基板は6箇所止め

機器類取付範囲図（ドア）

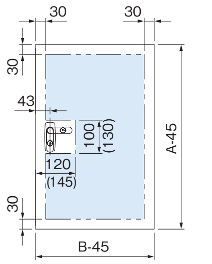

注2．（ ）寸法はA寸法1100mm以上の場合

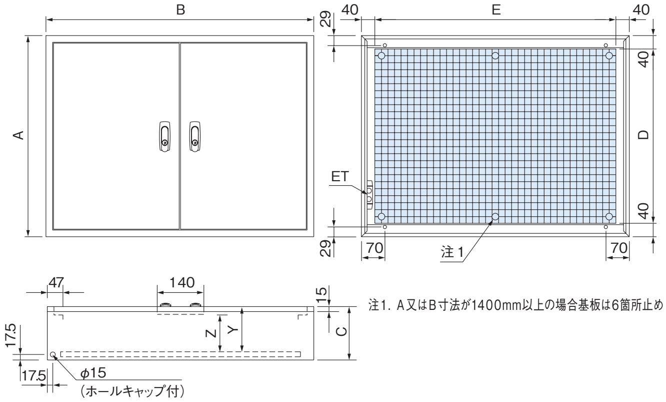

注1．A又はB寸法が1400mm以上の場合基板は6箇所止め

機器類取付範囲図（ドア）

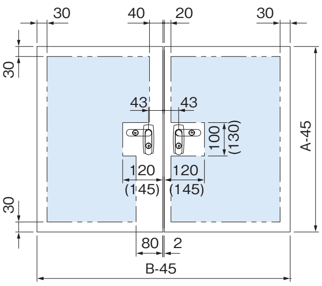

注2．（ ）寸法はA寸法1100mm以上の場合

枠止め金具（オプション）

（詳細は P.638 参照）

タテ、ヨコ同寸法のキャビネットを間違って取り付けた時は、枠止め金具（MSK）をご使用ください。
（詳細は P.638 参照）

図 1

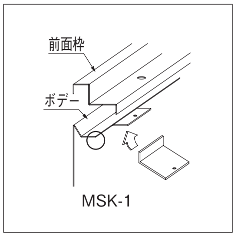

図 2

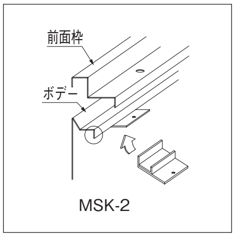

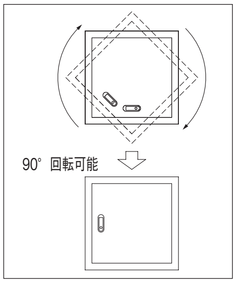

ハンドル取扱方法

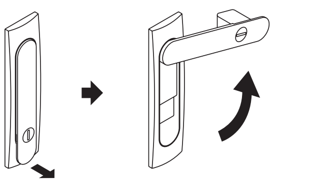

指先を引っ掛けて、
矢印方向に引く。

ハンドルを矢印方向に回す。

施錠

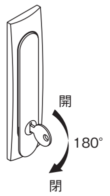

コーナーパッド（オプション）

（詳細は P.632 参照）

CME形 盤用 キャビネット 露出形

粉体塗装 IP2XD

CA RoHS
CA100
CA-G04

■分電盤、制御盤、開閉器盤、端子盤、情報通信機器収納用などにも
ご使用いただける多用途形です。
■塗装は環境にやさしく、耐久性（防錆力）に優れた粉体塗装を採用しています。
■ボデー（本体）は２段折曲げ加工による補強です。

材　　質	鉄　ドア1.6mm　ボデー1.6mm　前面枠1.6mm		
ハンドル	スイングハンドル（キーNo.NCH200） 小（NCH-13）タテ1000mm以下 中（NCH-12）タテ1100mm以上		
アース端子	銅製　国土交通省仕様	ネジ　M8 × 16(緑頭)	
塗装色	ナイガイクリーム色（日塗工 L22-90B マンセル 2.5Y9/1）	ナイガイベージュ色（日塗工 L25-70B マンセル 5Y7/1）	
塗装色	・塗装色２色同価格でご注文を承ります。 ・ナイガイベージュ色は品番末尾CをKに替えてご注文ください。 ・鉄製基板はナイガイクリーム色です。		

CMEZ504020SC

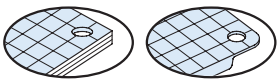

木製基板 12mm　鉄製基板 2.3mm

深さ100mm

有効深さ（Y）　木製基板付 73mm　鉄製基板付 80mm
ハンドル下有効深さ（Z）　木製基板付 55mm　鉄製基板付 62mm

寸法(mm) タテ(A)	ヨコ(B)	フカサ(C)	ドア	納期区分 クリーム	ベージュ	木製基板付 品番	鉄製基板付 品番		標準価格	基板寸法(mm) タテ(D)	ヨコ(E)	製品質量(kg) 木製基板付	鉄製基板付	備考
300	200	100	片開	○	⑤	CMEZ302010WC	CMEZ302010SC		9,380	220	120	5.0	5.3	
350	250	100	片開	○	⑤	CMEZ352510WC	CMEZ352510SC		10,300	270	170	6.4	7.0	
500	〃	〃	〃	⑤	⑤	CMEZ502510WC	CMEZ502510SC		11,300	420	〃	8.3	9.2	
600	〃	〃	〃	⑤	⑤	CMEZ602510WC	CMEZ602510SC		13,500	520	〃	9.5	10.7	
300	300	100	片開	○	⑤	CMEZ303010WC	CMEZ303010SC		10,600	220	220	6.5	7.1	
400	〃	〃	〃	⑤	⑤	CMEZ403010WC	CMEZ403010SC		12,500	320	〃	7.9	8.8	
500	〃	〃	〃	⑤	⑤	CMEZ503010WC	CMEZ503010SC		14,500	420	〃	9.3	10.6	
600	〃	〃	〃	⑤	⑤	CMEZ603010WC	CMEZ603010SC		17,100	520	〃	10.8	12.3	
300	350	100	片開	⑤	⑤	CMEZ303510WC	CMEZ303510SC		11,700	220	270	7.2	8.0	
300	400	100	片開	⑤	⑤	CMEZ304010WC	CMEZ304010SC		12,400	220	320	8.0	8.9	
400	〃	〃	〃	⑤	⑤	CMEZ404010WC	CMEZ404010SC		14,500	320	〃	9.7	11.1	
500	〃	〃	〃	⑤	⑤	CMEZ504010WC	CMEZ504010SC		16,400	420	〃	11.5	13.2	
600	〃	〃	〃	⑤	⑤	CMEZ604010WC	CMEZ604010SC		18,600	520	〃	13.3	15.4	
300	500	100	片開	⑤	⑤	CMEZ305010WC	CMEZ305010SC		14,500	220	420	9.5	10.7	
400	〃	〃	〃	⑤	⑤	CMEZ405010WC	CMEZ405010SC		16,500	320	〃	11.5	13.3	
500	〃	〃	〃	⑤	⑤	CMEZ505010WC	CMEZ505010SC		23,900	420	〃	13.6	15.9	
600	〃	〃	〃	⑤	⑤	CMEZ605010WC	CMEZ605010SC		26,500	520	〃	15.7	18.4	
700	〃	〃	〃	⑤	⑤	CMEZ705010WC	CMEZ705010SC		30,900	620	〃	17.8	21.1	

深さ120mm

有効深さ（Y）　木製基板付 93mm　鉄製基板付 100mm
ハンドル下有効深さ（Z）　木製基板付 75mm　鉄製基板付 82mm

寸法(mm) タテ(A)	ヨコ(B)	フカサ(C)	ドア	納期区分 クリーム	ベージュ	木製基板付 品番	鉄製基板付 品番		標準価格	基板寸法(mm) タテ(D)	ヨコ(E)	製品質量(kg) 木製基板付	鉄製基板付	備考
300	200	120	片開	○	⑤	CMEZ302012WC	CMEZ302012SC		10,300	220	120	5.2	5.6	
300	250	120	片開	○	⑤	CMEZ302512WC	CMEZ302512SC		10,500	220	170	6.0	6.5	
350	〃	〃	〃	○	⑤	CMEZ352512WC	CMEZ352512SC		11,300	270	〃	6.7	7.3	
300	300	120	片開	○	⑤	CMEZ303012WC	CMEZ303012SC		11,400	220	220	6.8	7.4	
350	〃	〃	〃	○	⑤	CMEZ353012WC	CMEZ353012SC		12,500	270	〃	7.5	8.3	
400	〃	〃	〃	○	⑤	CMEZ403012WC	CMEZ403012SC		13,500	320	〃	8.3	9.2	
450	〃	〃	〃	⑤	⑤	CMEZ453012WC	CMEZ453012SC		14,500	370	〃	9.0	10.1	
500	〃	〃	〃	○	⑤	CMEZ503012WC	CMEZ503012SC		15,500	420	〃	9.7	11.0	
600	〃	〃	〃	⑤	⑤	CMEZ603012WC	CMEZ603012SC		19,600	520	〃	11.2	12.7	
800	〃	〃	〃	⑤	⑤	CMEZ803012WC	CMEZ803012SC		23,900	720	〃	14.2	16.3	
1000	〃	〃	〃	⑤	⑤	CMEZ103012WC	CMEZ103012SC		29,900	920	〃	17.1	19.8	

○在庫品 ①～⑩納期別出荷品 注注文品 終生産終了品

キャビネットの詳細は P.426・427 に掲載しております。

深さ120mm	有効深さ(Y)		ハンドル下有効深さ(Z)	
	木製基板付 93mm	鉄製基板付 100mm	木製基板付 75mm	鉄製基板付 82mm

寸法(mm)			ドア	納期区分		木製基板付	鉄製基板付		標準価格	基板寸法(mm)		製品質量(kg)		備考
タテ(A)	ヨコ(B)	フカサ(C)		クリーム	ベージュ	品番	品番			タテ(D)	ヨコ(E)	木製基板付	鉄製基板付	
300	350	120	片開	○	⑤	CMEZ303512WC	CMEZ303512SC		12,400	220	270	7.6	8.4	
700	〃	〃	〃	⑤	⑤	CMEZ703512WC	CMEZ703512SC		22,800	620	〃	14.1	16.3	
800	〃	〃	〃	⑤	⑤	CMEZ803512WC	CMEZ803512SC		25,100	720	〃	15.7	18.3	
900	〃	〃	〃	⑤	⑤	CMEZ903512WC	CMEZ903512SC		28,000	820	〃	17.4	20.2	
1000	〃	〃	〃	⑤	⑤	CMEZ103512WC	CMEZ103512SC		32,200	920	〃	19.0	22.2	
1100	〃	〃	〃	⑤	⑤	CMEZ113512WC	CMEZ113512SC		35,800	1020	〃	20.8	24.4	
1200	〃	〃	〃	⑤	⑤	CMEZ123512WC	CMEZ123512SC		41,000	1120	〃	22.4	26.4	
1300	〃	〃	〃	⑤	⑤	CMEZ133512WC	CMEZ133512SC		44,800	1220	〃	24.1	28.3	
300	400	120	片開	○	⑤	CMEZ304012WC	CMEZ304012SC		13,500	220	320	8.3	9.3	
400	〃	〃	〃	○	⑤	CMEZ404012WC	CMEZ404012SC		15,700	320	〃	10.1	11.5	
450	〃	〃	〃	⑤	⑤	CMEZ454012WC	CMEZ454012SC		16,700	370	〃	11.0	12.6	
500	〃	〃	〃	○	⑤	CMEZ504012WC	CMEZ504012SC		17,700	420	〃	11.9	13.7	
550	〃	〃	〃	⑤	⑤	CMEZ554012WC	CMEZ554012SC		18,900	470	〃	12.8	14.8	
600	〃	〃	〃	○	⑤	CMEZ604012WC	CMEZ604012SC		20,700	520	〃	13.7	15.9	
650	〃	〃	〃	⑤	⑤	CMEZ654012WC	CMEZ654012SC		21,300	570	〃	14.6	17.0	
700	〃	〃	〃	○	⑤	CMEZ704012WC	CMEZ704012SC		23,900	620	〃	15.5	18.1	
800	〃	〃	〃	○	⑤	CMEZ804012WC	CMEZ804012SC		26,800	720	〃	17.3	20.3	
900	〃	〃	〃	○	⑤	CMEZ904012WC	CMEZ904012SC		31,000	820	〃	19.1	22.5	
1000	〃	〃	〃	⑤	⑤	CMEZ104012WC	CMEZ104012SC		37,300	920	〃	20.9	24.7	
1100	〃	〃	〃	⑤	⑤	CMEZ114012WC	CMEZ114012SC		41,200	1020	〃	22.8	27.0	
1200	〃	〃	〃	⑤	⑤	CMEZ124012WC	CMEZ124012SC		45,400	1120	〃	24.6	29.2	
1300	〃	〃	〃	○	⑤	CMEZ134012WC	CMEZ134012SC		49,700	1220	〃	26.4	31.4	
1400	〃	〃	〃	⑤	⑤	CMEZ144012WC	CMEZ144012SC		51,600	1320	〃	28.2	33.6	
1500	〃	〃	〃	⑤	⑤	CMEZ154012WC	CMEZ154012SC		53,700	1420	〃	31.0	36.8	
1600	〃	〃	〃	⑤	⑤	CMEZ164012WC	CMEZ164012SC		56,700	1520	〃	32.8	39.0	
300	500	120	片開	○	⑤	CMEZ305012WC	CMEZ305012SC		16,400	220	420	9.9	11.1	
400	〃	〃	〃	○	⑤	CMEZ405012WC	CMEZ405012SC		21,800	320	〃	12.0	13.8	
500	〃	〃	〃	○	⑤	CMEZ505012WC	CMEZ505012SC		24,900	420	〃	14.1	16.4	
600	〃	〃	〃	○	⑤	CMEZ605012WC	CMEZ605012SC		28,000	520	〃	16.2	19.0	
700	〃	〃	〃	○	⑤	CMEZ705012WC	CMEZ705012SC		32,000	620	〃	18.3	21.6	
800	〃	〃	〃	○	○	CMEZ805012WC	CMEZ805012SC		35,200	720	〃	20.4	24.3	
900	〃	〃	〃	⑤	⑤	CMEZ905012WC	CMEZ905012SC		37,600	820	〃	22.5	26.9	
1000	〃	〃	〃	⑤	⑤	CMEZ105012WC	CMEZ105012SC		41,500	920	〃	24.7	29.5	
1100	〃	〃	〃	⑤	⑤	CMEZ115012WC	CMEZ115012SC		43,600	1020	〃	26.9	32.3	
1200	〃	〃	〃	○	⑤	CMEZ125012WC	CMEZ125012SC		47,100	1120	〃	29.0	34.9	
1300	〃	〃	〃	○	⑤	CMEZ135012WC	CMEZ135012SC		51,800	1220	〃	31.1	37.6	
1400	〃	〃	〃	⑤	⑤	CMEZ145012WC	CMEZ145012SC		53,200	1320	〃	33.3	40.2	
1500	〃	〃	〃	⑤	⑤	CMEZ155012WC	CMEZ155012SC		55,200	1420	〃	36.4	43.8	
1600	〃	〃	〃	⑤	⑤	CMEZ165012WC	CMEZ165012SC		57,400	1520	〃	38.5	46.5	
300	600	120	片開	⑤	⑤	CMEZ306012WC	CMEZ306012SC		19,600	220	520	11.5	13.0	
400	〃	〃	〃	○	⑤	CMEZ406012WC	CMEZ406012SC		24,800	320	〃	13.9	16.0	
500	〃	〃	〃	○	⑤	CMEZ506012WC	CMEZ506012SC		30,900	420	〃	16.3	19.1	
600	〃	〃	〃	○	⑤	CMEZ606012WC	CMEZ606012SC		33,100	520	〃	18.7	22.1	
700	〃	〃	〃	⑤	⑤	CMEZ706012WC	CMEZ706012SC		35,200	620	〃	21.2	25.2	
800	〃	〃	〃	⑤	⑤	CMEZ806012WC	CMEZ806012SC		37,600	720	〃	23.6	28.3	
900	〃	〃	〃	⑤	⑤	CMEZ906012WC	CMEZ906012SC		41,200	820	〃	26.0	31.3	
1000	〃	〃	〃	⑤	⑤	CMEZ106012WC	CMEZ106012SC		44,700	920	〃	28.4	34.4	
1200	〃	〃	〃	⑤	⑤	CMEZ126012WC	CMEZ126012SC		48,900	1120	〃	33.4	40.6	
1400	〃	〃	〃	⑤	⑤	CMEZ146012WC	CMEZ146012SC		53,900	1320	〃	39.3	47.8	
1600	〃	〃	〃	⑤	⑤	CMEZ166012WC	CMEZ166012SC		60,600	1520	〃	44.2	54.0	

○在庫品 ①～⑩納期別出荷品 注注文品 終生産終了品

キャビネットの詳細は P.426・427 に掲載しております。

CME形 盤用 キャビネット 露出形

粉体塗装 IP2XD

CA100
CA-G04

深さ140mm	有効深さ(Y)		ハンドル下有効深さ(Z)	
	木製基板付 113mm	鉄製基板付 120mm	木製基板付 95(91)mm	鉄製基板付 102(98)mm

両開タイプは( )寸法とする。

寸法(mm)			ドア	納期区分		木製基板付	鉄製基板付		標準価格	基板寸法(mm)		製品質量(kg)		備考
タテ(A)	ヨコ(B)	フカサ(C)		クリーム	ベージュ	品番	品番			タテ(D)	ヨコ(E)	木製基板付	鉄製基板付	
300	200	140	片開	○	⑤	CMEZ302014WC	CMEZ302014SC		11,100	220	120	5.5	5.8	
300	300	140	片開	○	⑤	CMEZ303014WC	CMEZ303014SC		11,400	220	220	7.1	7.7	
400	〃	〃	〃	○	○	CMEZ403014WC	CMEZ403014SC		14,500	320	〃	8.6	9.6	
450	〃	〃	〃	○	⑤	CMEZ453014WC	CMEZ453014SC		16,400	370	〃	9.4	10.5	
300	400	140	片開	○	⑤	CMEZ304014WC	CMEZ304014SC		14,500	220	320	8.7	9.6	
350	〃	〃	〃	⑤	⑤	CMEZ354014WC	CMEZ354014SC		17,300	270	〃	9.6	10.8	
400	〃	〃	〃	○	⑤	CMEZ404014WC	CMEZ404014SC		17,500	320	〃	10.6	11.9	
500	〃	〃	〃	○	⑤	CMEZ504014WC	CMEZ504014SC		21,800	420	〃	12.4	14.1	
600	〃	〃	〃	○	⑤	CMEZ604014WC	CMEZ604014SC		26,800	520	〃	14.2	16.4	
700	〃	〃	〃	⑤	⑤	CMEZ704014WC	CMEZ704014SC		30,900	620	〃	16.1	18.6	
800	〃	〃	〃	⑤	⑤	CMEZ804014WC	CMEZ804014SC		36,100	720	〃	17.9	20.9	
900	〃	〃	〃	⑤	⑤	CMEZ904014WC	CMEZ904014SC		37,600	820	〃	19.8	23.1	
1000	〃	〃	〃	⑤	⑤	CMEZ104014WC	CMEZ104014SC		41,500	920	〃	21.6	25.4	
300	500	140	片開	⑤	⑤	CMEZ305014WC	CMEZ305014SC		18,600	220	420	10.3	11.5	
400	〃	〃	〃	○	⑤	CMEZ405014WC	CMEZ405014SC		22,800	320	〃	12.5	14.2	
500	〃	〃	〃	○	⑤	CMEZ505014WC	CMEZ505014SC		25,800	420	〃	14.6	16.9	
600	〃	〃	〃	○	⑤	CMEZ605014WC	CMEZ605014SC		29,000	520	〃	16.8	19.6	
700	〃	〃	〃	○	⑤	CMEZ705014WC	CMEZ705014SC		33,100	620	〃	18.9	22.3	
800	〃	〃	〃	○	⑤	CMEZ805014WC	CMEZ805014SC		36,100	720	〃	21.1	24.9	
900	〃	〃	〃	⑤	⑤	CMEZ905014WC	CMEZ905014SC		40,300	820	〃	23.3	27.6	
1000	〃	〃	〃	⑤	⑤	CMEZ105014WC	CMEZ105014SC		45,100	920	〃	25.4	30.3	
300	600	140	片開	⑤	⑤	CMEZ306014WC	CMEZ306014SC		22,800	220	520	11.9	13.4	
400	〃	〃	〃	○	⑤	CMEZ406014WC	CMEZ406014SC		26,800	320	〃	14.4	16.5	
450	〃	〃	〃	⑤	⑤	CMEZ456014WC	CMEZ456014SC		30,000	370	〃	15.6	18.1	
500	〃	〃	〃	○	⑤	CMEZ506014WC	CMEZ506014SC		32,000	420	〃	16.9	19.7	
600	〃	〃	〃	○	⑤	CMEZ606014WC	CMEZ606014SC		34,100	520	〃	19.3	22.8	
700	〃	〃	〃	○	⑤	CMEZ706014WC	CMEZ706014SC		37,300	620	〃	21.8	25.9	
800	〃	〃	〃	○	⑤	CMEZ806014WC	CMEZ806014SC		41,200	720	〃	24.3	29.0	
900	〃	〃	〃	⑤	⑤	CMEZ906014WC	CMEZ906014SC		44,500	820	〃	26.8	32.1	
1000	〃	〃	〃	⑤	⑤	CMEZ106014WC	CMEZ106014SC		45,500	920	〃	29.2	35.2	
400	700	140	片開	⑤	⑤	CMEZ407014WC	CMEZ407014SC		30,200	320	620	16.3	18.9	
500	〃	〃	〃	⑤	⑤	CMEZ507014WC	CMEZ507014SC		36,100	420	〃	19.1	22.4	
600	〃	〃	〃	⑤	⑤	CMEZ607014WC	CMEZ607014SC		37,300	520	〃	21.9	26.0	
700	〃	〃	〃	⑤	⑤	CMEZ707014WC	CMEZ707014SC		39,400	620	〃	24.7	29.5	
800	〃	〃	〃	⑤	⑤	CMEZ807014WC	CMEZ807014SC		43,100	720	〃	27.5	33.1	
900	〃	〃	〃	⑤	⑤	CMEZ907014WC	CMEZ907014SC		46,800	820	〃	30.3	36.6	
1000	〃	〃	〃	⑤	⑤	CMEZ107014WC	CMEZ107014SC		52,600	920	〃	33.1	40.1	
400	800	140	両開	⑤	⑤	CMEZ408014WC	CMEZ408014SC		40,000	320	720	19.1	22.0	
500	〃	〃	〃	⑤	⑤	CMEZ508014WC	CMEZ508014SC		43,200	420	〃	22.3	26.1	
600	〃	〃	〃	⑤	⑤	CMEZ608014WC	CMEZ608014SC		47,300	520	〃	25.4	30.1	
800	〃	〃	〃	⑤	⑤	CMEZ808014WC	CMEZ808014SC		49,300	720	〃	31.8	38.2	
900	〃	〃	〃	⑤	⑤	CMEZ908014WC	CMEZ908014SC		55,400	820	〃	34.9	42.2	
1100	900	140	両開	⑤	⑤	CMEZ119014WC	CMEZ119014SC		70,900	1020	820	46.5	56.8	
400	1000	140	両開	⑤	⑤	CMEZ401014WC	CMEZ401014SC		47,000	320	920	22.9	26.7	
900	〃	〃	〃	⑤	⑤	CMEZ901014WC	CMEZ901014SC		67,700	820	〃	41.9	51.2	
1600	〃	〃	〃	⑤	⑤	CMEZ161014WC	CMEZ161014SC		108,200	1520	〃	70.1	87.0	
900	1100	140	両開	⑤	⑤	CMEZ901114WC	CMEZ901114SC		72,500	820	1020	46.5	56.7	
400	1200	140	両開	⑤	⑤	CMEZ401214WC	CMEZ401214SC		51,900	320	1120	27.5	32.1	
1000	1600	140	両開	⑤	⑤	CMEZ101614WC	CMEZ101614SC		108,200	920	1520	69.9	86.8	

○在庫品 ①～⑩納期別出荷品 注文品 終生産終了品

キャビネットの詳細は P.426・427 に掲載しております。

深さ160mm	有効深さ(Y)		ハンドル下有効深さ(Z)		
	木製基板付 133mm	鉄製基板付 140mm	木製基板付 115 (111) mm	鉄製基板付 122 (118) mm	両開タイプは ( ) 寸法とする。

寸法(mm)			ドア	納期区分		木製基板付	鉄製基板付		標準価格	基板寸法(mm)		製品質量(kg)		備考
タテ(A)	ヨコ(B)	フカサ(C)		クリーム	ベージュ	品番	品番			タテ(D)	ヨコ(E)	木製基板付	鉄製基板付	
300	300	160	片開	○	⑤	CMEZ303016WC	CMEZ303016SC		12,400	220	220	7.4	8.1	
350	〃	〃	〃	○	⑤	CMEZ353016WC	CMEZ353016SC		13,900	270	〃	8.2	9.0	
400	〃	〃	〃	○	○	CMEZ403016WC	CMEZ403016SC		15,700	320	〃	9.0	9.9	
450	〃	〃	〃	○	⑤	CMEZ453016WC	CMEZ453016SC		16,800	370	〃	9.8	10.9	
500	〃	〃	〃	○	⑤	CMEZ503016WC	CMEZ503016SC		18,600	420	〃	10.6	11.8	
600	〃	〃	〃	○	⑤	CMEZ603016WC	CMEZ603016SC		20,700	520	〃	12.1	13.7	
1000	350	160	片開	⑤	⑤	CMEZ103516WC	CMEZ103516SC		39,300	920	270	20.4	23.6	
1100	〃	〃	〃	⑤	⑤	CMEZ113516WC	CMEZ113516SC		41,200	1020	〃	22.2	25.8	
1200	〃	〃	〃	⑤	⑤	CMEZ123516WC	CMEZ123516SC		43,400	1120	〃	24.0	27.9	
1300	〃	〃	〃	⑤	⑤	CMEZ133516WC	CMEZ133516SC		45,400	1220	〃	25.7	30.0	
1400	〃	〃	〃	⑤	⑤	CMEZ143516WC	CMEZ143516SC		49,700	1320	〃	27.5	32.1	
300	400	160	片開	○	⑤	CMEZ304016WC	CMEZ304016SC		15,700	220	320	9.1	10.0	
400	〃	〃	〃	○	⑤	CMEZ404016WC	CMEZ404016SC		19,600	320	〃	11.0	12.3	
500	〃	〃	〃	○	○	CMEZ504016WC	CMEZ504016SC		22,800	420	〃	12.9	14.6	
600	〃	〃	〃	○	⑤	CMEZ604016WC	CMEZ604016SC		28,000	520	〃	14.7	16.9	
700	〃	〃	〃	○	⑤	CMEZ704016WC	CMEZ704016SC		32,000	620	〃	16.6	19.2	
800	〃	〃	〃	○	⑤	CMEZ804016WC	CMEZ804016SC		37,400	720	〃	18.5	21.5	
900	〃	〃	〃	○	⑤	CMEZ904016WC	CMEZ904016SC		39,900	820	〃	20.4	23.8	
1000	〃	〃	〃	○	⑤	CMEZ104016WC	CMEZ104016SC		43,400	920	〃	22.4	26.1	
1100	〃	〃	〃	○	⑤	CMEZ114016WC	CMEZ114016SC		45,100	1020	〃	24.3	28.4	
1200	〃	〃	〃	○	⑤	CMEZ124016WC	CMEZ124016SC		47,600	1120	〃	26.3	30.9	
1300	〃	〃	〃	○	⑤	CMEZ134016WC	CMEZ134016SC		50,000	1220	〃	28.2	33.1	
1400	〃	〃	〃	○	⑤	CMEZ144016WC	CMEZ144016SC		55,200	1320	〃	31.0	36.4	
1500	〃	〃	〃	⑤	⑤	CMEZ154016WC	CMEZ154016SC		59,600	1420	〃	32.9	38.7	
1600	〃	〃	〃	⑤	⑤	CMEZ164016WC	CMEZ164016SC		63,100	1520	〃	34.9	41.1	
1700	〃	〃	〃	⑤	⑤	CMEZ174016WC	CMEZ174016SC		69,600	1620	〃	36.8	43.4	
1800	〃	〃	〃	⑤	⑤	CMEZ184016WC	CMEZ184016SC		77,100	1720	〃	38.8	45.8	
300	500	160	片開	⑤	⑤	CMEZ305016WC	CMEZ305016SC		20,700	220	420	10.7	11.9	
400	〃	〃	〃	○	⑤	CMEZ405016WC	CMEZ405016SC		22,800	320	〃	12.9	14.7	
500	〃	〃	〃	○	○	CMEZ505016WC	CMEZ505016SC		28,000	420	〃	15.1	17.4	
600	〃	〃	〃	○	⑤	CMEZ605016WC	CMEZ605016SC		30,300	520	〃	17.4	20.1	
700	〃	〃	〃	○	⑤	CMEZ705016WC	CMEZ705016SC		34,200	620	〃	19.6	22.9	
800	〃	〃	〃	○	○	CMEZ805016WC	CMEZ805016SC		39,300	720	〃	21.8	25.6	
900	〃	〃	〃	○	⑤	CMEZ905016WC	CMEZ905016SC		43,400	820	〃	24.0	28.3	
1000	〃	〃	〃	○	⑤	CMEZ105016WC	CMEZ105016SC		47,600	920	〃	26.2	31.1	
1100	〃	〃	〃	○	⑤	CMEZ115016WC	CMEZ115016SC		49,700	1020	〃	28.6	34.0	
1200	〃	〃	〃	○	⑤	CMEZ125016WC	CMEZ125016SC		51,600	1120	〃	30.8	36.7	
1300	〃	〃	〃	○	⑤	CMEZ135016WC	CMEZ135016SC		54,100	1220	〃	33.0	39.4	
1400	〃	〃	〃	○	⑤	CMEZ145016WC	CMEZ145016SC		58,300	1320	〃	36.1	43.1	
1500	〃	〃	〃	○	⑤	CMEZ155016WC	CMEZ155016SC		61,600	1420	〃	38.4	45.9	
1600	〃	〃	〃	○	⑤	CMEZ165016WC	CMEZ165016SC		64,400	1520	〃	40.7	48.7	
1700	〃	〃	〃	○	⑤	CMEZ175016WC	CMEZ175016SC		86,900	1620	〃	42.9	51.5	
1800	〃	〃	〃	○	⑤	CMEZ185016WC	CMEZ185016SC		91,600	1720	〃	45.2	54.2	
300	600	160	片開	⑤	⑤	CMEZ306016WC	CMEZ306016SC		24,800	220	520	12.4	13.9	
400	〃	〃	〃	○	⑤	CMEZ406016WC	CMEZ406016SC		30,000	320	〃	14.9	17.1	
500	〃	〃	〃	○	⑤	CMEZ506016WC	CMEZ506016SC		32,000	420	〃	17.4	20.2	
600	〃	〃	〃	○	⑤	CMEZ606016WC	CMEZ606016SC		35,200	520	〃	20.0	23.4	
700	〃	〃	〃	○	⑤	CMEZ706016WC	CMEZ706016SC		38,100	620	〃	22.5	26.5	
800	〃	〃	〃	○	⑤	CMEZ806016WC	CMEZ806016SC		42,500	720	〃	25.0	29.7	
900	〃	〃	〃	○	⑤	CMEZ906016WC	CMEZ906016SC		45,700	820	〃	27.5	32.9	
1000	〃	〃	〃	○	⑤	CMEZ106016WC	CMEZ106016SC		49,700	920	〃	30.1	36.0	
1100	〃	〃	〃	○	⑤	CMEZ116016WC	CMEZ116016SC		54,800	1020	〃	32.8	39.4	
1200	〃	〃	〃	○	⑤	CMEZ126016WC	CMEZ126016SC		56,700	1120	〃	35.3	42.5	
1300	〃	〃	〃	○	⑤	CMEZ136016WC	CMEZ136016SC		60,900	1220	〃	37.8	45.7	
1400	〃	〃	〃	○	⑤	CMEZ146016WC	CMEZ146016SC		63,900	1320	〃	41.3	49.8	
1600	〃	〃	〃	○	⑤	CMEZ166016WC	CMEZ166016SC		72,600	1520	〃	46.5	56.2	

○在庫品①～⑩納期別出荷品㊟注文品㊚生産終了品

キャビネットの詳細は P.426・427 に掲載しております。

CME形 盤用 キャビネット 露出形

粉体塗装 IP2XD

CA100
CA-G04

深さ160mm	有効深さ(Y)		ハンドル下有効深さ(Z)	
	木製基板付 133mm	鉄製基板付 140mm	木製基板付 115(111)mm	鉄製基板付 122(118)mm

両開タイプは( )寸法とする。

寸法(mm)			ドア	納期区分		木製基板付	鉄製基板付		標準価格	基板寸法(mm)		製品質量(kg)		備考
タテ(A)	ヨコ(B)	フカサ(C)		クリーム	ベージュ	品番	品番			タテ(D)	ヨコ(E)	木製基板付	鉄製基板付	
1800	600	160	片開	○	⑤	CMEZ186016WC	CMEZ186016SC		95,000	1720	520	51.6	62.7	
400	700	160	片開	⑤	⑤	CMEZ407016WC	CMEZ407016SC		33,400	320	620	16.9	19.4	
500	〃	〃	〃	○	⑤	CMEZ507016WC	CMEZ507016SC		37,400	420	〃	19.7	23.0	
600	〃	〃	〃	○	⑤	CMEZ607016WC	CMEZ607016SC		39,300	520	〃	22.6	26.6	
700	〃	〃	〃	⑤	⑤	CMEZ707016WC	CMEZ707016SC		41,200	620	〃	25.4	30.2	
800	〃	〃	〃	⑤	⑤	CMEZ807016WC	CMEZ807016SC		45,400	720	〃	28.2	33.8	
900	〃	〃	〃	⑤	⑤	CMEZ907016WC	CMEZ907016SC		49,700	820	〃	31.1	37.4	
1000	〃	〃	〃	⑤	⑤	CMEZ107016WC	CMEZ107016SC		53,700	920	〃	33.9	41.0	
1100	〃	〃	〃	⑤	⑤	CMEZ117016WC	CMEZ117016SC		60,600	1020	〃	36.9	44.7	
1200	〃	〃	〃	⑤	⑤	CMEZ127016WC	CMEZ127016SC		62,100	1120	〃	39.7	48.3	
1400	〃	〃	〃	⑤	⑤	CMEZ147016WC	CMEZ147016SC		70,800	1320	〃	46.5	56.5	
1600	〃	〃	〃	⑤	⑤	CMEZ167016WC	CMEZ167016SC		80,300	1520	〃	52.3	63.8	
400	800	160	両開	○	⑤	CMEZ408016WC	CMEZ408016SC		41,000	320	720	19.7	22.7	
500	〃	〃	〃	○	⑤	CMEZ508016WC	CMEZ508016SC		45,100	420	〃	22.9	26.7	
600	〃	〃	〃	○	⑤	CMEZ608016WC	CMEZ608016SC		48,300	520	〃	26.1	30.8	
700	〃	〃	〃	⑤	⑤	CMEZ708016WC	CMEZ708016SC		50,200	620	〃	28.8	34.4	
800	〃	〃	〃	○	⑤	CMEZ808016WC	CMEZ808016SC		52,300	720	〃	32.6	39.0	
900	〃	〃	〃	⑤	⑤	CMEZ908016WC	CMEZ908016SC		57,400	820	〃	35.8	43.1	
1000	〃	〃	〃	○	⑤	CMEZ108016WC	CMEZ108016SC		59,600	920	〃	38.4	46.6	
1200	〃	〃	〃	⑤	⑤	CMEZ128016WC	CMEZ128016SC		70,800	1120	〃	46.7	56.6	
1400	〃	〃	〃	⑤	⑤	CMEZ148016WC	CMEZ148016SC		79,200	1320	〃	53.3	64.9	
1600	〃	〃	〃	⑤	⑤	CMEZ168016WC	CMEZ168016SC		91,600	1520	〃	59.9	73.2	
400	900	160	両開	⑤	⑤	CMEZ409016WC	CMEZ409016SC		43,200	320	820	21.5	24.8	
500	〃	〃	〃	⑤	⑤	CMEZ509016WC	CMEZ509016SC		46,300	420	〃	25.2	29.5	
1000	950	160	両開	⑤	⑤	CMEZ109516WC	CMEZ109516SC		71,600	920	870	44.8	54.6	
400	1000	160	両開	⑤	⑤	CMEZ401016WC	CMEZ401016SC		53,400	320	920	23.6	27.4	
500	〃	〃	〃	○	⑤	CMEZ501016WC	CMEZ501016SC		55,400	420	〃	27.5	32.3	
600	〃	〃	〃	○	⑤	CMEZ601016WC	CMEZ601016SC		57,400	520	〃	31.3	37.3	
700	〃	〃	〃	⑤	⑤	CMEZ701016WC	CMEZ701016SC		59,600	620	〃	34.8	41.9	
800	〃	〃	〃	⑤	⑤	CMEZ801016WC	CMEZ801016SC		62,600	720	〃	39.0	47.2	
900	〃	〃	〃	⑤	⑤	CMEZ901016WC	CMEZ901016SC		70,800	820	〃	42.4	51.6	
1000	〃	〃	〃	⑤	⑤	CMEZ101016WC	CMEZ101016SC		72,500	920	〃	47.0	57.3	
1100	〃	〃	〃	⑤	⑤	CMEZ111016WC	CMEZ111016SC		74,400	1020	〃	51.3	62.8	
1200	〃	〃	〃	○	⑤	CMEZ121016WC	CMEZ121016SC		76,400	1120	〃	55.9	68.4	
1400	〃	〃	〃	⑤	⑤	CMEZ141016WC	CMEZ141016SC		92,400	1320	〃	63.7	78.4	
1600	〃	〃	〃	⑤	⑤	CMEZ161016WC	CMEZ161016SC		111,800	1520	〃	71.6	88.5	
900	1100	160	両開	⑤	⑤	CMEZ901116WC	CMEZ901116SC		73,100	820	1020	47.4	57.6	
400	1200	160	両開	⑤	⑤	CMEZ401216WC	CMEZ401216SC		53,900	320	1120	28.2	32.8	
500	〃	〃	〃	⑤	⑤	CMEZ501216WC	CMEZ501216SC		58,600	420	〃	32.8	38.7	
600	〃	〃	〃	⑤	⑤	CMEZ601216WC	CMEZ601216SC		65,000	520	〃	36.2	43.4	
800	〃	〃	〃	⑤	⑤	CMEZ801216WC	CMEZ801216SC		74,400	720	〃	46.4	56.3	
1000	〃	〃	〃	⑤	⑤	CMEZ101216WC	CMEZ101216SC		83,800	920	〃	55.5	68.1	
1000	1600	160	両開	⑤	⑤	CMEZ101616WC	CMEZ101616SC		108,600	920	1520	70.4	87.3	

○在庫品 ①～⑩納期別出荷品 注注文品 終生産終了品

キャビネットの詳細は P.426・427 に掲載しております。

深さ200mm	有効深さ(Y)		ハンドル下有効深さ(Z)		両開タイプは（ ）寸法とする。
	木製基板付 173mm	鉄製基板付 180mm	木製基板付 155(151)mm	鉄製基板付 162(158)mm	

寸法(mm)			ドア	納期区分		木製基板付	鉄製基板付		標準価格	基板寸法(mm)		製品質量(kg)		備考
タテ(A)	ヨコ(B)	フカサ(C)		クリーム	ベージュ	品番	品番			タテ(D)	ヨコ(E)	木製基板付	鉄製基板付	
300	300	200	片開	○	⑤	CMEZ303020WC	CMEZ303020SC		15,700	220	220	8.0	8.7	
400	〃	〃	〃	○	⑤	CMEZ403020WC	CMEZ403020SC		20,700	320	〃	9.7	10.7	
450	〃	〃	〃	⑤	⑤	CMEZ453020WC	CMEZ453020SC		21,600	370	〃	10.6	11.6	
500	〃	〃	〃	⑤	⑤	CMEZ503020WC	CMEZ503020SC		22,800	420	〃	11.4	12.6	
600	〃	〃	〃	⑤	⑤	CMEZ603020WC	CMEZ603020SC		26,800	520	〃	13.1	14.6	
300	400	200	片開	○	⑤	CMEZ304020WC	CMEZ304020SC		20,700	220	320	9.8	10.7	
400	〃	〃	〃	○	⑤	CMEZ404020WC	CMEZ404020SC		23,900	320	〃	11.8	13.1	
450	〃	〃	〃	⑤	⑤	CMEZ454020WC	CMEZ454020SC		24,500	370	〃	12.8	14.3	
500	〃	〃	〃	○	⑤	CMEZ504020WC	CMEZ504020SC		26,800	420	〃	13.8	15.5	
600	〃	〃	〃	○	⑤	CMEZ604020WC	CMEZ604020SC		29,100	520	〃	15.8	17.9	
700	〃	〃	〃	○	⑤	CMEZ704020WC	CMEZ704020SC		35,200	620	〃	17.8	20.3	
800	〃	〃	〃	○	⑤	CMEZ804020WC	CMEZ804020SC		38,100	720	〃	19.8	22.7	
900	〃	〃	〃	⑤	⑤	CMEZ904020WC	CMEZ904020SC		42,200	820	〃	21.7	25.1	
1000	〃	〃	〃	○	⑤	CMEZ104020WC	CMEZ104020SC		45,400	920	〃	23.7	27.5	
1100	〃	〃	〃	⑤	⑤	CMEZ114020WC	CMEZ114020SC		49,700	1020	〃	25.9	30.1	
1200	〃	〃	〃	⑤	⑤	CMEZ124020WC	CMEZ124020SC		50,900	1120	〃	27.9	32.5	
1300	〃	〃	〃	⑤	⑤	CMEZ134020WC	CMEZ134020SC		56,300	1220	〃	29.9	34.9	
300	500	200	片開	⑤	⑤	CMEZ305020WC	CMEZ305020SC		22,800	220	420	11.6	12.8	
400	〃	〃	〃	○	⑤	CMEZ405020WC	CMEZ405020SC		26,800	320	〃	13.9	15.6	
500	〃	〃	〃	○	⑤	CMEZ505020WC	CMEZ505020SC		29,600	420	〃	16.2	18.4	
600	〃	〃	〃	○	⑤	CMEZ605020WC	CMEZ605020SC		33,400	520	〃	18.5	21.3	
700	〃	〃	〃	○	⑤	CMEZ705020WC	CMEZ705020SC		37,300	620	〃	20.8	24.1	
800	〃	〃	〃	○	⑤	CMEZ805020WC	CMEZ805020SC		41,200	720	〃	23.1	26.9	
900	〃	〃	〃	○	⑤	CMEZ905020WC	CMEZ905020SC		45,000	820	〃	25.4	29.8	
1000	〃	〃	〃	○	⑤	CMEZ105020WC	CMEZ105020SC		49,700	920	〃	27.7	32.6	
1100	〃	〃	〃	○	⑤	CMEZ115020WC	CMEZ115020SC		52,600	1020	〃	30.2	35.6	
1200	〃	〃	〃	○	⑤	CMEZ125020WC	CMEZ125020SC		55,200	1120	〃	32.5	38.4	
1300	〃	〃	〃	○	⑤	CMEZ135020WC	CMEZ135020SC		63,900	1220	〃	34.8	41.2	
1400	〃	〃	〃	○	⑤	CMEZ145020WC	CMEZ145020SC		72,800	1320	〃	37.1	44.1	
1500	〃	〃	〃	○	⑤	CMEZ155020WC	CMEZ155020SC		76,400	1420	〃	40.4	47.9	
1600	〃	〃	〃	○	⑤	CMEZ165020WC	CMEZ165020SC		80,300	1520	〃	42.8	50.8	
1700	〃	〃	〃	⑤	⑤	CMEZ175020WC	CMEZ175020SC		86,700	1620	〃	45.2	53.7	
1800	〃	〃	〃	○	⑤	CMEZ185020WC	CMEZ185020SC		93,500	1720	〃	47.5	56.6	
300	600	200	片開	⑤	⑤	CMEZ306020WC	CMEZ306020SC		26,800	220	520	13.3	14.8	
400	〃	〃	〃	○	○	CMEZ406020WC	CMEZ406020SC		30,000	320	〃	15.9	18.1	
450	〃	〃	〃	⑤	⑤	CMEZ456020WC	CMEZ456020SC		31,800	370	〃	17.2	19.7	
500	〃	〃	〃	○	⑤	CMEZ506020WC	CMEZ506020SC		33,400	420	〃	18.6	21.3	
600	〃	〃	〃	○	⑤	CMEZ606020WC	CMEZ606020SC		36,400	520	〃	21.2	24.6	
700	〃	〃	〃	○	⑤	CMEZ706020WC	CMEZ706020SC		39,400	620	〃	23.8	27.9	
800	〃	〃	〃	○	⑤	CMEZ806020WC	CMEZ806020SC		43,500	720	〃	26.4	31.1	
900	〃	〃	〃	○	⑤	CMEZ906020WC	CMEZ906020SC		47,000	820	〃	29.1	34.4	
1000	〃	〃	〃	○	⑤	CMEZ106020WC	CMEZ106020SC		51,600	920	〃	31.7	37.6	
1100	〃	〃	〃	○	⑤	CMEZ116020WC	CMEZ116020SC		56,100	1020	〃	34.5	41.1	
1200	〃	〃	〃	○	⑤	CMEZ126020WC	CMEZ126020SC		58,300	1120	〃	37.1	44.3	
1300	〃	〃	〃	⑤	⑤	CMEZ136020WC	CMEZ136020SC		68,700	1220	〃	39.7	47.6	
1400	〃	〃	〃	○	⑤	CMEZ146020WC	CMEZ146020SC		74,400	1320	〃	43.3	51.8	
1500	〃	〃	〃	○	⑤	CMEZ156020WC	CMEZ156020SC		81,200	1420	〃	46.0	55.1	
1600	〃	〃	〃	○	⑤	CMEZ166020WC	CMEZ166020SC		86,900	1520	〃	48.7	58.5	
1700	〃	〃	〃	○	⑤	CMEZ176020WC	CMEZ176020SC		95,100	1620	〃	51.4	61.8	
1800	〃	〃	〃	○	⑤	CMEZ186020WC	CMEZ186020SC		104,000	1720	〃	54.1	65.1	

○在庫品①～⑩納期別出荷品㊟注文品㊡生産終了品

キャビネットの詳細は P.426・427 に掲載しております。

CME形 盤用 キャビネット 露出形

粉体塗装 IP2XD

CA RoHS
CA100
CA-G04

深さ200mm	有効深さ(Y)		ハンドル下有効深さ(Z)	
	木製基板付 173mm	鉄製基板付 180mm	木製基板付 155(151)mm	鉄製基板付 162(158)mm

両開タイプは( )寸法とする。

寸法(mm)			ドア	納期区分		木製基板付	鉄製基板付		標準価格	基板寸法(mm)		製品質量(kg)		備考
タテ(A)	ヨコ(B)	フカサ(C)		クリーム	ベージュ	品番	品番			タテ(D)	ヨコ(E)	木製基板付	鉄製基板付	
400	700	200	片開	○	⑤	CMEZ407020WC	CMEZ407020SC		36,100	320	620	18.0	20.6	
500	〃	〃	〃	⑤	○	CMEZ507020WC	CMEZ507020SC		38,300	420	〃	20.9	24.2	
600	〃	〃	〃	⑤	⑤	CMEZ607020WC	CMEZ607020SC		41,200	520	〃	23.9	27.9	
700	〃	〃	〃	⑤	⑤	CMEZ707020WC	CMEZ707020SC		45,400	620	〃	26.8	31.6	
800	〃	〃	〃	○	⑤	CMEZ807020WC	CMEZ807020SC		47,600	720	〃	29.8	35.3	
900	〃	〃	〃	⑤	⑤	CMEZ907020WC	CMEZ907020SC		51,800	820	〃	32.7	39.0	
1000	〃	〃	〃	○	⑤	CMEZ107020WC	CMEZ107020SC		54,800	920	〃	35.7	42.7	
1100	〃	〃	〃	⑤	⑤	CMEZ117020WC	CMEZ117020SC		60,300	1020	〃	38.8	46.6	
1200	〃	〃	〃	○	⑤	CMEZ127020WC	CMEZ127020SC		66,000	1120	〃	41.8	50.3	
1400	〃	〃	〃	○	⑤	CMEZ147020WC	CMEZ147020SC		81,200	1320	〃	48.7	58.7	
1600	〃	〃	〃	○	⑤	CMEZ167020WC	CMEZ167020SC		95,600	1520	〃	54.7	66.2	
1800	〃	〃	〃	○	⑤	CMEZ187020WC	CMEZ187020SC		114,100	1720	〃	60.7	73.7	
400	800	200	両開	⑤	⑤	CMEZ408020WC	CMEZ408020SC		42,100	320	720	21.0	24.0	
500	〃	〃	〃	○	⑤	CMEZ508020WC	CMEZ508020SC		47,300	420	〃	24.3	28.1	
600	〃	〃	〃	○	⑤	CMEZ608020WC	CMEZ608020SC		50,200	520	〃	27.6	32.3	
700	〃	〃	〃	⑤	⑤	CMEZ708020WC	CMEZ708020SC		54,500	620	〃	30.5	36.0	
800	〃	〃	〃	○	⑤	CMEZ808020WC	CMEZ808020SC		58,700	720	〃	34.3	40.7	
900	〃	〃	〃	⑤	⑤	CMEZ908020WC	CMEZ908020SC		62,100	820	〃	37.6	44.9	
1000	〃	〃	〃	⑤	⑤	CMEZ108020WC	CMEZ108020SC		70,800	920	〃	40.3	48.4	
1200	〃	〃	〃	⑤	⑤	CMEZ128020WC	CMEZ128020SC		74,400	1120	〃	49.0	58.8	
1400	〃	〃	〃	⑤	⑤	CMEZ148020WC	CMEZ148020SC		86,900	1320	〃	54.9	66.5	
1600	〃	〃	〃	⑤	⑤	CMEZ168020WC	CMEZ168020SC		101,200	1520	〃	61.6	74.9	
500	900	200	両開	⑤	⑤	CMEZ509020WC	CMEZ509020SC		49,300	420	820	26.7	31.0	
550	〃	〃	〃	⑤	⑤	CMEZ559020WC	CMEZ559020SC		50,300	470	〃	28.5	33.4	
600	〃	〃	〃	⑤	⑤	CMEZ609020WC	CMEZ609020SC		51,500	520	〃	29.9	35.3	
700	〃	〃	〃	⑤	⑤	CMEZ709020WC	CMEZ709020SC		56,600	620	〃	34.0	40.3	
800	〃	〃	〃	⑤	⑤	CMEZ809020WC	CMEZ809020SC		62,100	720	〃	37.1	44.4	
900	〃	〃	〃	⑤	⑤	CMEZ909020WC	CMEZ909020SC		66,000	820	〃	40.7	48.9	
1000	〃	〃	〃	⑤	⑤	CMEZ109020WC	CMEZ109020SC		72,500	920	〃	44.2	53.5	
800	950	200	両開	⑤	⑤	CMEZ809520WC	CMEZ809520SC		65,000	720	870	39.3	47.0	
900	〃	〃	〃	⑤	⑤	CMEZ909520WC	CMEZ909520SC		70,900	820	〃	43.1	51.8	
1000	〃	〃	〃	⑤	⑤	CMEZ109520WC	CMEZ109520SC		75,400	920	〃	46.9	56.7	
500	1000	200	両開	⑤	⑤	CMEZ501020WC	CMEZ501020SC		57,600	420	920	29.1	33.9	
600	〃	〃	〃	⑤	⑤	CMEZ601020WC	CMEZ601020SC		60,500	520	〃	33.0	39.0	
800	〃	〃	〃	⑤	⑤	CMEZ801020WC	CMEZ801020SC		70,800	720	〃	40.9	49.1	
900	〃	〃	〃	⑤	⑤	CMEZ901020WC	CMEZ901020SC		72,500	820	〃	44.9	54.1	
1000	〃	〃	〃	⑤	⑤	CMEZ101020WC	CMEZ101020SC		74,400	920	〃	49.0	59.3	
1200	〃	〃	〃	○	⑤	CMEZ121020WC	CMEZ121020SC		79,500	1120	〃	58.2	70.7	
1400	〃	〃	〃	○	⑤	CMEZ141020WC	CMEZ141020SC		111,800	1320	〃	66.2	81.0	
1600	〃	〃	〃	○	⑤	CMEZ161020WC	CMEZ161020SC		124,600	1520	〃	74.3	91.2	
1800	〃	〃	〃	○	⑤	CMEZ181020WC	CMEZ181020SC		163,100	1720	〃	81.4	100.5	
500	1200	200	両開	⑤	⑤	CMEZ501220WC	CMEZ501220SC		67,700	420	1120	34.9	40.8	
800	〃	〃	〃	⑤	⑤	CMEZ801220WC	CMEZ801220SC		84,200	720	〃	48.5	58.4	
900	〃	〃	〃	⑤	⑤	CMEZ901220WC	CMEZ901220SC		86,000	820	〃	52.4	63.6	
1000	〃	〃	〃	⑤	⑤	CMEZ101220WC	CMEZ101220SC		88,700	920	〃	58.1	70.7	
1200	〃	〃	〃	○	⑤	CMEZ121220WC	CMEZ121220SC		107,900	1120	〃	67.5	82.6	
1400	〃	〃	〃	○	⑤	CMEZ141220WC	CMEZ141220SC		125,400	1320	〃	76.8	94.6	
1500	〃	〃	〃	○	⑤	CMEZ151220WC	CMEZ151220SC		135,600	1420	〃	81.4	100.6	
1600	〃	〃	〃	○	⑤	CMEZ161220WC	CMEZ161220SC		144,000	1520	〃	86.1	106.5	
1000	1400	200	両開	⑤	⑤	CMEZ101420WC	CMEZ101420SC		104,500	920	1320	65.8	80.5	
1200	〃	〃	〃	⑤	⑤	CMEZ121420WC	CMEZ121420SC		117,500	1120	〃	76.0	93.9	

○在庫品 ①～⑩納期別出荷品 注注文品 終生産終了品

キャビネットの詳細は P.426・427 に掲載しております。

深さ200mm

有効深さ(Y)		ハンドル下有効深さ(Z)	
木製基板付 173mm	鉄製基板付 180mm	木製基板付 155(151)mm	鉄製基板付 162(158)mm

両開タイプは（　）寸法とする。

寸法(mm)			ドア	納期区分		木製基板付	鉄製基板付		標準価格	基板寸法(mm)		製品質量(kg)		備考
タテ(A)	ヨコ(B)	フカサ(C)		クリーム	ベージュ	品番	品番			タテ(D)	ヨコ(E)	木製基板付	鉄製基板付	
1000	1600	200	両開	⑤	⑤	CMEZ101620WC	CMEZ101620SC		138,500	920	1520	75.4	89.9	
1200	〃	〃	〃	⑤	⑤	CMEZ121620WC	CMEZ121620SC		155,200	1120	〃	88.1	105.8	

深さ250mm

有効深さ(Y)		ハンドル下有効深さ(Z)	
木製基板付 223mm	鉄製基板付 230mm	木製基板付 205(201)mm	鉄製基板付 212(208)mm

両開タイプは（　）寸法とする。

寸法(mm)			ドア	納期区分		木製基板付	鉄製基板付		標準価格	基板寸法(mm)		製品質量(kg)		備考
タテ(A)	ヨコ(B)	フカサ(C)		クリーム	ベージュ	品番	品番			タテ(D)	ヨコ(E)	木製基板付	鉄製基板付	
450	300	250	片開	⑤	⑤	CMEZ453025WC	CMEZ453025SC		23,500	370	220	11.6	12.7	
300	400	250	片開	⑤	⑤	CMEZ304025WC	CMEZ304025SC		22,800	220	320	10.8	11.7	
400	〃	〃	〃	⑤	⑤	CMEZ404025WC	CMEZ404025SC		25,800	320	〃	12.9	14.2	
500	〃	〃	〃	◯	⑤	CMEZ504025WC	CMEZ504025SC		30,000	420	〃	15.0	16.8	
600	〃	〃	〃	⑤	⑤	CMEZ604025WC	CMEZ604025SC		32,300	520	〃	17.1	19.3	
400	500	250	片開	⑤	⑤	CMEZ405025WC	CMEZ405025SC		30,000	320	420	15.1	16.8	
500	〃	〃	〃	⑤	⑤	CMEZ505025WC	CMEZ505025SC		33,100	420	〃	17.5	19.8	
600	〃	〃	〃	◯	⑤	CMEZ605025WC	CMEZ605025SC		35,500	520	〃	20.0	22.7	
700	〃	〃	〃	⑤	⑤	CMEZ705025WC	CMEZ705025SC		39,300	620	〃	22.4	25.7	
800	〃	〃	〃	⑤	⑤	CMEZ805025WC	CMEZ805025SC		42,800	720	〃	24.8	28.7	
900	〃	〃	〃	⑤	⑤	CMEZ905025WC	CMEZ905025SC		45,800	820	〃	27.3	31.6	
1000	〃	〃	〃	⑤	⑤	CMEZ105025WC	CMEZ105025SC		51,600	920	〃	29.7	34.6	
400	600	250	片開	⑤	⑤	CMEZ406025WC	CMEZ406025SC		33,100	320	520	17.3	19.4	
500	〃	〃	〃	⑤	⑤	CMEZ506025WC	CMEZ506025SC		35,500	420	〃	20.0	22.8	
600	〃	〃	〃	◯	⑤	CMEZ606025WC	CMEZ606025SC		39,300	520	〃	22.8	26.2	
700	〃	〃	〃	⑤	⑤	CMEZ706025WC	CMEZ706025SC		41,500	620	〃	25.5	29.6	
800	〃	〃	〃	◯	⑤	CMEZ806025WC	CMEZ806025SC		45,000	720	〃	28.3	33.0	
900	〃	〃	〃	⑤	⑤	CMEZ906025WC	CMEZ906025SC		47,600	820	〃	31.0	36.3	
1000	〃	〃	〃	◯	⑤	CMEZ106025WC	CMEZ106025SC		52,600	920	〃	33.8	39.8	
1200	〃	〃	〃	⑤	⑤	CMEZ126025WC	CMEZ126025SC		62,100	1120	〃	39.5	46.7	
1400	〃	〃	〃	◯	⑤	CMEZ146025WC	CMEZ146025SC		75,800	1320	〃	45.9	54.4	
1600	〃	〃	〃	⑤	⑤	CMEZ166025WC	CMEZ166025SC		86,900	1520	〃	51.5	61.3	
400	700	250	片開	⑤	⑤	CMEZ407025WC	CMEZ407025SC		39,300	320	620	19.5	22.0	
500	〃	〃	〃	⑤	⑤	CMEZ507025WC	CMEZ507025SC		41,200	420	〃	22.6	25.9	
600	〃	〃	〃	⑤	⑤	CMEZ607025WC	CMEZ607025SC		45,400	520	〃	25.6	29.7	
700	〃	〃	〃	⑤	⑤	CMEZ707025WC	CMEZ707025SC		47,600	620	〃	28.6	33.4	
800	〃	〃	〃	⑤	⑤	CMEZ807025WC	CMEZ807025SC		50,800	720	〃	31.8	37.3	
900	〃	〃	〃	⑤	⑤	CMEZ907025WC	CMEZ907025SC		54,800	820	〃	34.7	41.4	
1000	〃	〃	〃	◯	⑤	CMEZ107025WC	CMEZ107025SC		58,100	920	〃	37.9	44.9	
1200	〃	〃	〃	⑤	⑤	CMEZ127025WC	CMEZ127025SC		66,800	1120	〃	44.2	52.8	
1400	〃	〃	〃	⑤	⑤	CMEZ147025WC	CMEZ147025SC		83,100	1320	〃	50.3	60.4	
1600	〃	〃	〃	◯	⑤	CMEZ167025WC	CMEZ167025SC		95,600	1520	〃	56.5	68.0	
400	800	250	両開	⑤	⑤	CMEZ408025WC	CMEZ408025SC		45,100	320	720	22.5	25.5	
500	〃	〃	〃	⑤	⑤	CMEZ508025WC	CMEZ508025SC		51,500	420	〃	26.0	29.8	
600	〃	〃	〃	⑤	⑤	CMEZ608025WC	CMEZ608025SC		56,600	520	〃	29.4	34.1	
1200	〃	〃	〃	⑤	⑤	CMEZ128025WC	CMEZ128025SC		84,000	1120	〃	51.5	61.4	
700	900	250	両開	⑤	⑤	CMEZ709025WC	CMEZ709025SC		67,700	620	820	36.0	42.3	
800	1000	250	両開	⑤	⑤	CMEZ801025WC	CMEZ801025SC		76,600	720	920	43.2	51.4	
1000	〃	〃	〃	⑤	⑤	CMEZ101025WC	CMEZ101025SC		88,700	920	〃	52.4	62.7	
1200	〃	〃	〃	⑤	⑤	CMEZ121025WC	CMEZ121025SC		96,700	1120	〃	61.0	73.5	
1400	〃	〃	〃	⑤	⑤	CMEZ141025WC	CMEZ141025SC		117,500	1320	〃	69.3	84.0	
1600	〃	〃	〃	⑤	⑤	CMEZ161025WC	CMEZ161025SC		133,100	1520	〃	77.6	94.5	
800	1200	250	両開	⑤	⑤	CMEZ801225WC	CMEZ801225SC		88,700	720	1120	51.1	61.0	
1200	〃	〃	〃	⑤	⑤	CMEZ121225WC	CMEZ121225SC		119,600	1120	〃	70.5	85.7	
1600	〃	〃	〃	⑤	⑤	CMEZ161225WC	CMEZ161225SC		155,200	1520	〃	89.6	110.1	
1000	1400	250	両開	⑤	⑤	CMEZ101425WC	CMEZ101425SC		116,300	920	1320	68.9	83.6	

◯在庫品①～⑩納期別出荷品㊟注文品㊦生産終了品

キャビネットの詳細はP.426・427に掲載しております。

CME形 盤用 キャビネット 露出形

粉体塗装 IP2XD

CA RoHS
CA100
CA-G04

深さ300mm	有効深さ(Y)		ハンドル下有効深さ(Z)	
	木製基板付 273mm	鉄製基板付 280mm	木製基板付 255(251)mm	鉄製基板付 262(258)mm

両開タイプは( )寸法とする。

寸法(mm)			ドア	納期区分		木製基板付	鉄製基板付		標準価格	基板寸法(mm)		製品質量(kg)		備考
タテ(A)	ヨコ(B)	フカサ(C)		クリーム	ベージュ	品番	品番			タテ(D)	ヨコ(E)	木製基板付	鉄製基板付	
500	400	300	片開	⑤	⑤	CMEZ504030WC	CMEZ504030SC		32,000	420	320	16.2	17.9	
600	〃	〃	〃	⑤	⑤	CMEZ604030WC	CMEZ604030SC		36,100	520	〃	18.4	20.6	
500	500	300	片開	⑤	⑤	CMEZ505030WC	CMEZ505030SC		37,300	420	420	18.8	21.1	
600	〃	〃	〃	⑤	⑤	CMEZ605030WC	CMEZ605030SC		41,200	520	〃	21.4	24.2	
700	〃	〃	〃	⑤	⑤	CMEZ705030WC	CMEZ705030SC		45,400	620	〃	23.9	27.2	
800	〃	〃	〃	⑤	⑤	CMEZ805030WC	CMEZ805030SC		49,700	720	〃	26.5	30.3	
900	〃	〃	〃	⑤	⑤	CMEZ905030WC	CMEZ905030SC		54,800	820	〃	29.0	33.4	
1000	〃	〃	〃	⑤	⑤	CMEZ105030WC	CMEZ105030SC		60,200	920	〃	31.6	36.5	
500	600	300	片開	⑤	⑤	CMEZ506030WC	CMEZ506030SC		41,200	420	520	21.4	24.2	
600	〃	〃	〃	⑤	⑤	CMEZ606030WC	CMEZ606030SC		45,400	520	〃	24.3	27.7	
700	〃	〃	〃	⑤	⑤	CMEZ706030WC	CMEZ706030SC		49,700	620	〃	27.2	31.3	
800	〃	〃	〃	⑤	⑤	CMEZ806030WC	CMEZ806030SC		54,800	720	〃	30.1	34.8	
1000	〃	〃	〃	⑤	⑤	CMEZ106030WC	CMEZ106030SC		60,200	920	〃	35.8	41.8	
700	700	300	片開	⑤	⑤	CMEZ707030WC	CMEZ707030SC		55,100	620	620	30.5	35.3	
1000	〃	〃	〃	⑤	⑤	CMEZ107030WC	CMEZ107030SC		68,700	920	〃	40.1	47.1	
1200	〃	〃	〃	⑤	⑤	CMEZ127030WC	CMEZ127030SC		77,400	1120	〃	46.6	55.2	
1400	〃	〃	〃	⑤	⑤	CMEZ147030WC	CMEZ147030SC		95,600	1320	〃	54.0	64.0	
600	800	300	両開	⑤	⑤	CMEZ608030WC	CMEZ608030SC		60,300	520	720	31.2	35.9	
800	1000	300	両開	⑤	⑤	CMEZ801030WC	CMEZ801030SC		84,000	720	920	45.5	53.7	
1000	〃	〃	〃	⑤	⑤	CMEZ101030WC	CMEZ101030SC		99,300	920	〃	54.9	65.3	
1200	〃	〃	〃	⑤	⑤	CMEZ121030WC	CMEZ121030SC		111,800	1120	〃	63.8	76.3	
1400	〃	〃	〃	⑤	⑤	CMEZ141030WC	CMEZ141030SC		125,400	1320	〃	72.3	87.0	
1600	〃	〃	〃	⑤	⑤	CMEZ161030WC	CMEZ161030SC		138,300	1520	〃	80.9	97.8	
800	1200	300	両開	⑤	⑤	CMEZ801230WC	CMEZ801230SC		90,800	720	1120	53.6	63.5	
1600	〃	〃	〃	⑤	⑤	CMEZ161230WC	CMEZ161230SC		163,900	1520	〃	93.2	113.6	

◯在庫品①～⑩納期別出荷品 (注)注文品 (終)生産終了品

キャビネットの詳細は P.426・427 に掲載しております。

深さ350mm	有効深さ(Y)		ハンドル下有効深さ(Z)	
	木製基板付 323mm	鉄製基板付 330mm	木製基板付 305mm	鉄製基板付 312mm

寸法(mm)			ドア	納期区分		木製基板付	鉄製基板付		標準価格	基板寸法(mm)		製品質量(kg)		備考
タテ(A)	ヨコ(B)	フカサ(C)		クリーム	ベージュ	品番	品番			タテ(D)	ヨコ(E)	木製基板付	鉄製基板付	
400	400	350	片開	⑤	⑤	CMEZ404035WC	CMEZ404035SC		32,000	320	320	15.0	16.3	
500	〃	〃	〃	⑤	⑤	CMEZ504035WC	CMEZ504035SC		36,100	420	〃	17.3	19.1	
400	500	350	片開	⑤	⑤	CMEZ405035WC	CMEZ405035SC		36,100	320	420	17.4	19.1	
500	〃	〃	〃	⑤	⑤	CMEZ505035WC	CMEZ505035SC		41,500	420	〃	20.1	22.4	
600	〃	〃	〃	⑤	⑤	CMEZ605035WC	CMEZ605035SC		45,400	520	〃	23.2	26.0	
500	600	350	片開	⑤	⑤	CMEZ506035WC	CMEZ506035SC		45,400	420	520	23.3	26.1	
1000	700	350	片開	⑤	⑤	CMEZ107035WC	CMEZ107035SC		85,100	920	620	43.1	50.1	
1200	〃	〃	〃	⑤	⑤	CMEZ127035WC	CMEZ127035SC		95,600	1120	〃	49.9	58.5	
1400	〃	〃	〃	⑤	⑤	CMEZ147035WC	CMEZ147035SC		105,900	1320	〃	56.6	66.6	

◯在庫品①～⑩納期別出荷品㊟注文品㊦生産終了品

キャビネットの詳細は P.426・427 に掲載しております。

CMB形 マイティBOX 埋込形 粉体塗装 IP2XD 盤用キャビネット

CA100
CA-G04

■分電盤、制御盤、開閉器盤、端子盤、情報通信機器収納用などにもご使用いただける多用途形です。
■塗装は環境にやさしく、耐久性（防錆力）に優れた粉体塗装を採用しています。
■ボデー（本体）は２段折曲げ加工による補強です。

材　　質	鉄　ドア1.6mm　ボデー1.6mm　前面枠1.6mm	
ハンドル	スイングハンドル（キーNo.NCH200） 小（NCH-13）タテ1000mm以下 中（NCH-12）タテ1100mm以上	
アース端子	銅製　国土交通省仕様	ネジ　M8×16(緑頭)
塗装色	ナイガイクリーム色（日塗工 L22-90B マンセル 2.5Y9/1）	ナイガイベージュ色（日塗工 L25-70B マンセル 5Y7/1）
	・塗装色２色同価格でご注文を承ります。 ・ナイガイベージュ色は品番末尾CをKに替えてご注文ください。 ・鉄製基板はナイガイクリーム色です。	

CMBZ504020WC

CMBZ501020WC

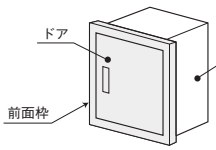

注）埋込形のナイガイベージュ色の場合、ドア・前面枠はナイガイベージュ色、ボデーはナイガイクリーム色となります。

横断面図

注１ キャビネットの構造上の理由によりこの部分を折曲げている機種があります。
注２ キャビネットの縦、又は横寸法が 1400mm 以上の場合基板は６箇所止めとなります。

片開タイプ

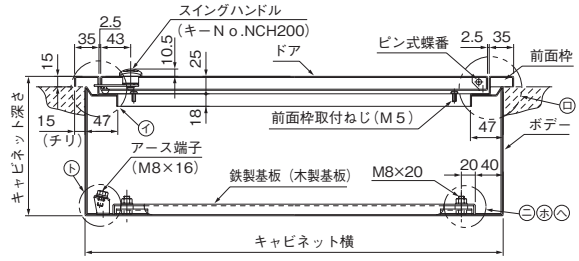

両開タイプ

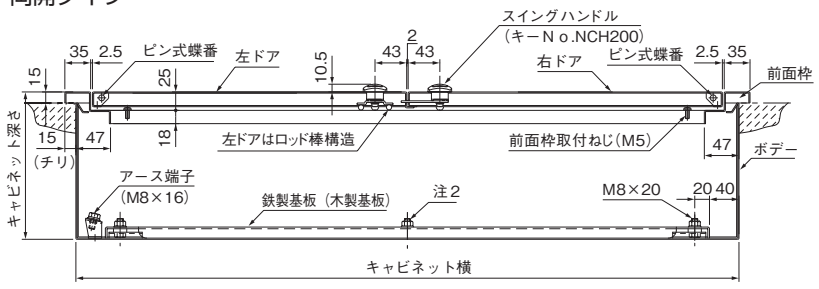

縦断面図

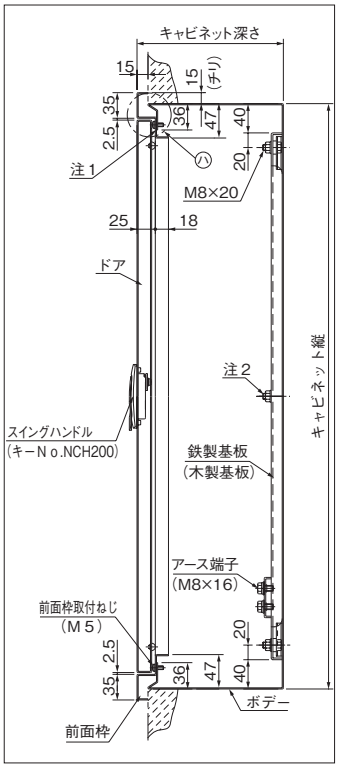

㋑部構造図

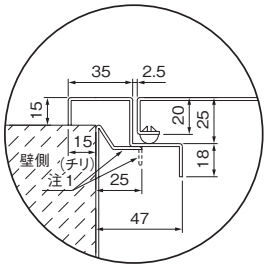

㋺部構造図

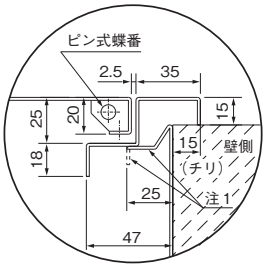

㋩部構造図

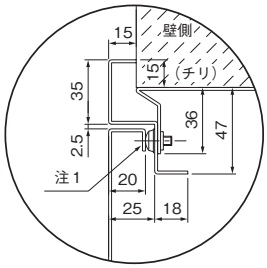

㈡木製基板取付図

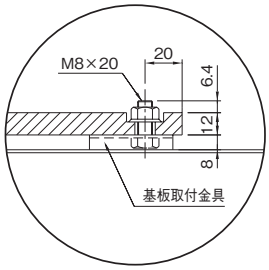

㈱鉄製基板取付図

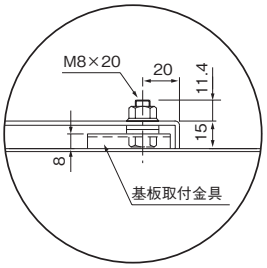

㈫基板取付図

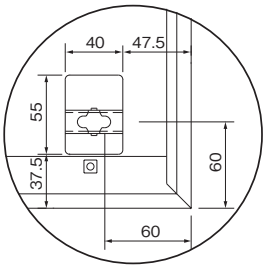

㈭アース端子図

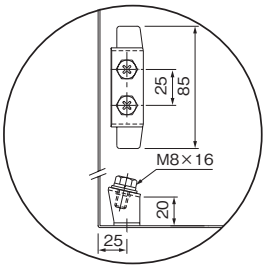

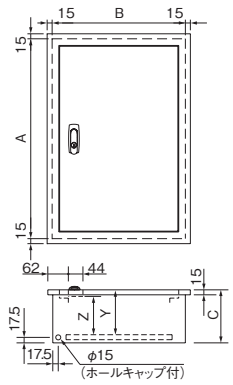

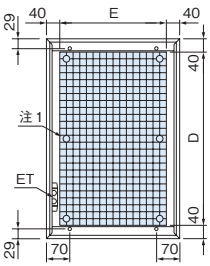

注1. A又はB寸法が1400mm以上の場合基板は6箇所止め

機器類取付範囲図（ドア）

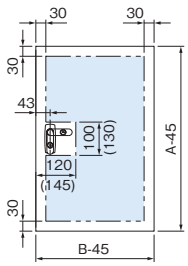

注2.（ ）寸法はA寸法1100mm以上の場合

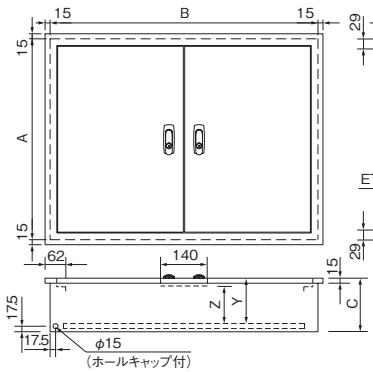

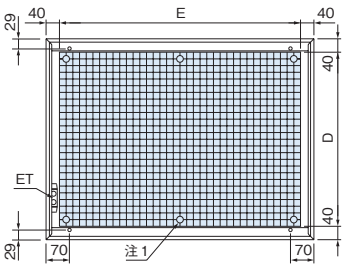

注1. A又はB寸法が1400mm以上の場合基板は6箇所止め

機器類取付範囲図（ドア）

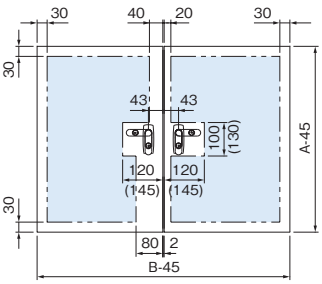

注2.（ ）寸法はA寸法1100mm以上の場合

ハンドル取扱方法

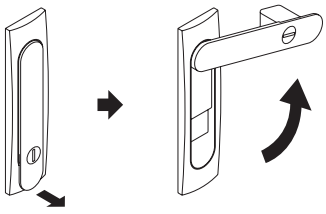

指先を引っ掛けて、
矢印方向に引く。

ハンドルを矢印方向に回す。

施錠

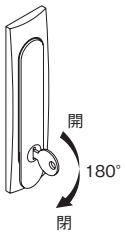

タテ、ヨコ同寸法のキャビネットを間違って取り付けた時は、枠止め金具（MSK）をご使用ください。
（詳細は P.638 参照）

枠止め金具（オプション）

CMB形 盤用 キャビネット 埋込形

粉体塗装 IP2XD

■分電盤、制御盤、開閉器盤、端子盤、情報通信機器収納用などにもご使用いただける多用途形です。
■塗装は環境にやさしく、耐久性（防錆力）に優れた粉体塗装を採用しています。
■ボデー（本体）は２段折曲げ加工による補強です。

材　　質	鉄　ドア1.6mm　ボデー1.6mm　前面枠1.6mm
ハンドル	スイングハンドル（キーNo.NCH200） 小（NCH-13）タテ1000mm以下 中（NCH-12）タテ1100mm以上
アース端子	銅製　国土交通省仕様 ／ ネジ　M8 × 16(緑頭)
塗装色	ナイガイクリーム色（日塗工 L22-90B マンセル 2.5Y9/1） ／ ナイガイベージュ色（日塗工 L25-70B マンセル 5Y7/1） ・塗装色２色同価格でご注文を承ります。 ・ナイガイベージュ色は品番末尾CをKに替えてご注文ください。 ・鉄製基板はナイガイクリーム色です。

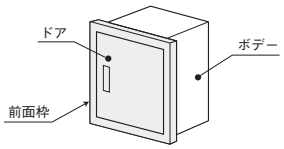

注）埋込形のナイガイベージュ色の場合、ドア・前面枠はナイガイベージュ色、ボデーはナイガイクリーム色となります。

CA100
CA-G04

CMBZ504020WC

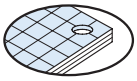

木製基板 12mm

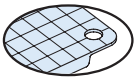

鉄製基板 2.3mm

深さ100mm

有効深さ(Y)		ハンドル下有効深さ(Z)	
木製基板付 73mm	鉄製基板付 80mm	木製基板付 55mm	鉄製基板付 62mm

寸法(mm) タテ(A)	ヨコ(B)	フカサ(C)	ドア	納期区分 クリーム	ベージュ	木製基板付 品番	鉄製基板付 品番		標準価格	基板寸法(mm) タテ(D)	ヨコ(E)	製品質量(kg) 木製基板付	鉄製基板付	備考
300	200	100	片開	⑤	⑤	CMBZ302010WC	CMBZ302010SC		11,000	220	120	5.3	5.7	
350	250	100	片開	⑤	⑤	CMBZ352510WC	CMBZ352510SC		11,400	270	170	6.8	7.4	
500	〃	〃	〃	⑤	⑤	CMBZ502510WC	CMBZ502510SC		12,500	420	〃	8.7	9.7	
600	〃	〃	〃	⑤	⑤	CMBZ602510WC	CMBZ602510SC		14,800	520	〃	10.0	11.2	
300	300	100	片開	⑤	⑤	CMBZ303010WC	CMBZ303010SC		11,600	220	220	6.9	7.5	
400	〃	〃	〃	⑤	⑤	CMBZ403010WC	CMBZ403010SC		13,800	320	〃	8.3	9.3	
500	〃	〃	〃	⑤	⑤	CMBZ503010WC	CMBZ503010SC		15,700	420	〃	9.8	11.0	
600	〃	〃	〃	⑤	⑤	CMBZ603010WC	CMBZ603010SC		18,100	520	〃	11.3	12.8	
300	350	100	片開	⑤	⑤	CMBZ303510WC	CMBZ303510SC		13,000	220	270	7.7	8.4	
300	400	100	片開	⑤	⑤	CMBZ304010WC	CMBZ304010SC		13,500	220	320	8.4	9.4	
400	〃	〃	〃	⑤	⑤	CMBZ404010WC	CMBZ404010SC		16,400	320	〃	10.2	11.5	
500	〃	〃	〃	◯	⑤	CMBZ504010WC	CMBZ504010SC		18,600	420	〃	12.0	13.7	
600	〃	〃	〃	⑤	⑤	CMBZ604010WC	CMBZ604010SC		20,700	520	〃	13.8	15.9	
300	500	100	片開	⑤	⑤	CMBZ305010WC	CMBZ305010SC		16,500	220	420	10.0	11.2	
400	〃	〃	〃	⑤	⑤	CMBZ405010WC	CMBZ405010SC		18,400	320	〃	12.1	13.8	
500	〃	〃	〃	⑤	⑤	CMBZ505010WC	CMBZ505010SC		25,800	420	〃	14.2	16.4	
600	〃	〃	〃	⑤	⑤	CMBZ605010WC	CMBZ605010SC		26,500	520	〃	16.2	19.0	
700	〃	〃	〃	⑤	⑤	CMBZ705010WC	CMBZ705010SC		33,900	620	〃	18.3	21.6	

深さ120mm

有効深さ(Y)		ハンドル下有効深さ(Z)	
木製基板付 93mm	鉄製基板付 100mm	木製基板付 75mm	鉄製基板付 82mm

寸法(mm) タテ(A)	ヨコ(B)	フカサ(C)	ドア	納期区分 クリーム	ベージュ	木製基板付 品番	鉄製基板付 品番		標準価格	基板寸法(mm) タテ(D)	ヨコ(E)	製品質量(kg) 木製基板付	鉄製基板付	備考
300	200	120	片開	⑤	⑤	CMBZ302012WC	CMBZ302012SC		11,300	220	120	5.6	5.9	
300	250	120	片開	⑤	⑤	CMBZ302512WC	CMBZ302512SC		11,600	220	170	6.4	6.9	
350	〃	〃	〃	⑤	⑤	CMBZ352512WC	CMBZ352512SC		12,400	270	〃	7.1	7.7	
300	300	120	片開	⑤	⑤	CMBZ303012WC	CMBZ303012SC		12,400	220	220	7.2	7.8	
350	〃	〃	〃	⑤	⑤	CMBZ353012WC	CMBZ353012SC		13,600	270	〃	7.9	8.7	
400	〃	〃	〃	◯	⑤	CMBZ403012WC	CMBZ403012SC		14,600	320	〃	8.7	9.6	
450	〃	〃	〃	⑤	⑤	CMBZ453012WC	CMBZ453012SC		16,000	370	〃	9.5	10.5	
500	〃	〃	〃	⑤	⑤	CMBZ503012WC	CMBZ503012SC		17,500	420	〃	10.2	11.4	
600	〃	〃	〃	⑤	⑤	CMBZ603012WC	CMBZ603012SC		21,800	520	〃	11.7	13.2	
800	〃	〃	〃	⑤	⑤	CMBZ803012WC	CMBZ803012SC		25,800	720	〃	14.7	16.8	
1000	〃	〃	〃	⑤	⑤	CMBZ103012WC	CMBZ103012SC		32,600	920	〃	17.8	20.4	

◯在庫品 ①～⑩納期別出荷品 注注文品 終生産終了品

キャビネットの詳細は P.438・439 に掲載しております。

深さ120mm	有効深さ(Y)		ハンドル下有効深さ(Z)	
	木製基板付 93mm	鉄製基板付 100mm	木製基板付 75mm	鉄製基板付 82mm

寸法(mm)			ドア	納期区分		木製基板付	鉄製基板付		標準価格	基板寸法(mm)		製品質量(kg)		備考
タテ(A)	ヨコ(B)	フカサ(C)		クリーム	ベージュ	品番	品番			タテ(D)	ヨコ(E)	木製基板付	鉄製基板付	
300	350	120	片開	⑤	⑤	CMBZ303512WC	CMBZ303512SC		13,600	220	270	8.0	8.8	
700	〃	〃	〃	⑤	⑤	CMBZ703512WC	CMBZ703512SC		24,800	620	〃	14.7	16.8	
800	〃	〃	〃	⑤	⑤	CMBZ803512WC	CMBZ803512SC		27,300	720	〃	16.3	18.9	
900	〃	〃	〃	⑤	⑤	CMBZ903512WC	CMBZ903512SC		30,000	820	〃	18.0	20.9	
1000	〃	〃	〃	⑤	⑤	CMBZ103512WC	CMBZ103512SC		34,500	920	〃	19.7	22.9	
1100	〃	〃	〃	⑤	⑤	CMBZ113512WC	CMBZ113512SC		38,400	1020	〃	21.5	25.1	
1200	〃	〃	〃	⑤	⑤	CMBZ123512WC	CMBZ123512SC		43,200	1120	〃	23.2	27.1	
1300	〃	〃	〃	⑤	⑤	CMBZ133512WC	CMBZ133512SC		47,400	1220	〃	24.9	29.1	
300	400	120	片開	⑤	⑤	CMBZ304012WC	CMBZ304012SC		14,600	220	320	8.8	9.7	
400	〃	〃	〃	⑤	⑤	CMBZ404012WC	CMBZ404012SC		18,900	320	〃	10.6	11.9	
450	〃	〃	〃	⑤	⑤	CMBZ454012WC	CMBZ454012SC		18,400	370	〃	11.5	13.1	
500	〃	〃	〃	◯	⑤	CMBZ504012WC	CMBZ504012SC		19,600	420	〃	12.4	14.2	
600	〃	〃	〃	◯	⑤	CMBZ604012WC	CMBZ604012SC		22,800	520	〃	14.3	16.4	
700	〃	〃	〃	⑤	⑤	CMBZ704012WC	CMBZ704012SC		25,800	620	〃	16.1	18.7	
800	〃	〃	〃	⑤	⑤	CMBZ804012WC	CMBZ804012SC		29,100	720	〃	17.9	20.9	
900	〃	〃	〃	⑤	⑤	CMBZ904012WC	CMBZ904012SC		33,500	820	〃	19.8	23.1	
1000	〃	〃	〃	⑤	⑤	CMBZ104012WC	CMBZ104012SC		39,300	920	〃	21.6	25.4	
1100	〃	〃	〃	⑤	⑤	CMBZ114012WC	CMBZ114012SC		43,400	1020	〃	23.5	27.7	
1200	〃	〃	〃	⑤	⑤	CMBZ124012WC	CMBZ124012SC		47,600	1120	〃	25.4	30.0	
1300	〃	〃	〃	⑤	⑤	CMBZ134012WC	CMBZ134012SC		51,600	1220	〃	27.2	32.2	
300	500	120	片開	⑤	⑤	CMBZ305012WC	CMBZ305012SC		18,600	220	420	10.4	11.6	
400	〃	〃	〃	⑤	⑤	CMBZ405012WC	CMBZ405012SC		23,900	320	〃	12.5	14.3	
500	〃	〃	〃	⑤	⑤	CMBZ505012WC	CMBZ505012SC		27,000	420	〃	14.7	16.9	
600	〃	〃	〃	⑤	⑤	CMBZ605012WC	CMBZ605012SC		30,000	520	〃	16.8	19.6	
700	〃	〃	〃	⑤	⑤	CMBZ705012WC	CMBZ705012SC		34,100	620	〃	19.0	22.3	
800	〃	〃	〃	⑤	⑤	CMBZ805012WC	CMBZ805012SC		37,300	720	〃	21.1	24.9	
900	〃	〃	〃	⑤	⑤	CMBZ905012WC	CMBZ905012SC		39,400	820	〃	23.2	27.6	
1000	〃	〃	〃	⑤	⑤	CMBZ105012WC	CMBZ105012SC		43,400	920	〃	25.4	30.3	
1100	〃	〃	〃	⑤	⑤	CMBZ115012WC	CMBZ115012SC		45,400	1020	〃	27.7	33.1	
1200	〃	〃	〃	⑤	⑤	CMBZ125012WC	CMBZ125012SC		48,700	1120	〃	29.8	35.8	
1300	〃	〃	〃	⑤	⑤	CMBZ135012WC	CMBZ135012SC		54,100	1220	〃	32.0	38.4	
300	600	120	片開	⑤	⑤	CMBZ306012WC	CMBZ306012SC		21,900	220	520	12.0	13.5	
400	〃	〃	〃	⑤	⑤	CMBZ406012WC	CMBZ406012SC		26,800	320	〃	14.4	16.6	
500	〃	〃	〃	⑤	⑤	CMBZ506012WC	CMBZ506012SC		33,100	420	〃	16.9	19.7	
600	〃	〃	〃	⑤	⑤	CMBZ606012WC	CMBZ606012SC		35,200	520	〃	19.4	22.8	
700	〃	〃	〃	⑤	⑤	CMBZ706012WC	CMBZ706012SC		37,300	620	〃	21.8	25.9	
800	〃	〃	〃	⑤	⑤	CMBZ806012WC	CMBZ806012SC		39,600	720	〃	24.3	29.0	
900	〃	〃	〃	⑤	⑤	CMBZ906012WC	CMBZ906012SC		43,500	820	〃	26.7	32.1	

◯在庫品①～⑩納期別出荷品㊟注文品㊦生産終了品

キャビネットの詳細は P.438・439 に掲載しております。

CMB形 盤用 キャビネット 埋込形

粉体塗装 IP2XD

CA100 CA-G04 RoHS

深さ140mm

有効深さ(Y) 木製基板付 113mm 鉄製基板付 120mm

ハンドル下有効深さ(Z) 木製基板付 95 (91) mm 鉄製基板付 102 (98) mm

両開タイプは（ ）寸法とする。

寸法(mm) タテ(A)	ヨコ(B)	フカサ(C)	ドア	納期区分 クリーム	ベージュ	木製基板付 品番	鉄製基板付 品番		標準価格	基板寸法(mm) タテ(D)	ヨコ(E)	製品質量(kg) 木製基板付	鉄製基板付	備考
300	300	140	片開	⑤	⑤	CMBZ303014WC	CMBZ303014SC		12,700	220	220	7.5	8.1	
400	〃	〃	〃	⑤	⑤	CMBZ403014WC	CMBZ403014SC		15,700	320	〃	9.1	10.0	
450	〃	〃	〃	⑤	⑤	CMBZ453014WC	CMBZ453014SC		18,100	370	〃	9.8	10.9	
300	400	140	片開	⑤	⑤	CMBZ304014WC	CMBZ304014SC		15,700	220	320	9.1	10.1	
350	〃	〃	〃	⑤	⑤	CMBZ354014WC	CMBZ354014SC		19,600	270	〃	10.1	11.2	
400	〃	〃	〃	⑤	⑤	CMBZ404014WC	CMBZ404014SC		19,600	320	〃	11.0	12.4	
500	〃	〃	〃	◯	⑤	CMBZ504014WC	CMBZ504014SC		23,900	420	〃	12.9	14.6	
600	〃	〃	〃	⑤	⑤	CMBZ604014WC	CMBZ604014SC		29,000	520	〃	14.8	16.9	
700	〃	〃	〃	⑤	⑤	CMBZ704014WC	CMBZ704014SC		33,100	620	〃	16.7	19.2	
800	〃	〃	〃	⑤	⑤	CMBZ804014WC	CMBZ804014SC		38,100	720	〃	18.5	21.5	
900	〃	〃	〃	⑤	⑤	CMBZ904014WC	CMBZ904014SC		37,800	820	〃	20.4	23.8	
300	500	140	片開	⑤	⑤	CMBZ305014WC	CMBZ305014SC		20,700	220	420	10.8	12.0	
400	〃	〃	〃	⑤	⑤	CMBZ405014WC	CMBZ405014SC		24,800	320	〃	13.0	14.7	
500	〃	〃	〃	⑤	⑤	CMBZ505014WC	CMBZ505014SC		28,300	420	〃	15.2	17.4	
600	〃	〃	〃	⑤	⑤	CMBZ605014WC	CMBZ605014SC		31,000	520	〃	17.4	20.2	
700	〃	〃	〃	⑤	⑤	CMBZ705014WC	CMBZ705014SC		35,200	620	〃	19.6	22.9	
800	〃	〃	〃	⑤	⑤	CMBZ805014WC	CMBZ805014SC		38,300	720	〃	21.8	25.6	
900	〃	〃	〃	⑤	⑤	CMBZ905014WC	CMBZ905014SC		42,500	820	〃	24.0	28.3	
300	600	140	片開	⑤	⑤	CMBZ306014WC	CMBZ306014SC		24,800	220	520	12.4	13.9	
400	〃	〃	〃	⑤	⑤	CMBZ406014WC	CMBZ406014SC		29,000	320	〃	14.9	17.1	
450	〃	〃	〃	⑤	⑤	CMBZ456014WC	CMBZ456014SC		32,000	370	〃	16.2	18.7	
500	〃	〃	〃	⑤	⑤	CMBZ506014WC	CMBZ506014SC		34,100	420	〃	17.5	20.2	
600	〃	〃	〃	⑤	⑤	CMBZ606014WC	CMBZ606014SC		36,700	520	〃	20.0	23.4	
700	〃	〃	〃	⑤	⑤	CMBZ706014WC	CMBZ706014SC		39,300	620	〃	22.5	26.5	
800	〃	〃	〃	⑤	⑤	CMBZ806014WC	CMBZ806014SC		43,400	720	〃	25.0	29.7	
900	〃	〃	〃	⑤	⑤	CMBZ906014WC	CMBZ906014SC		46,400	820	〃	27.5	32.8	
1000	〃	〃	〃	⑤	⑤	CMBZ106014WC	CMBZ106014SC		47,600	920	〃	30.0	36.0	
400	700	140	片開	⑤	⑤	CMBZ407014WC	CMBZ407014SC		32,300	320	620	16.9	19.5	
500	〃	〃	〃	⑤	⑤	CMBZ507014WC	CMBZ507014SC		38,100	420	〃	19.7	23.0	
600	〃	〃	〃	⑤	⑤	CMBZ607014WC	CMBZ607014SC		39,300	520	〃	22.6	26.6	
900	〃	〃	〃	⑤	⑤	CMBZ907014WC	CMBZ907014SC		48,600	820	〃	31.0	37.4	
1000	〃	〃	〃	⑤	⑤	CMBZ107014WC	CMBZ107014SC		54,800	920	〃	33.9	40.9	
400	800	140	両開	⑤	⑤	CMBZ408014WC	CMBZ408014SC		41,900	320	720	19.7	22.7	
500	〃	〃	〃	⑤	⑤	CMBZ508014WC	CMBZ508014SC		45,100	420	〃	22.9	26.7	
600	〃	〃	〃	⑤	⑤	CMBZ608014WC	CMBZ608014SC		49,300	520	〃	26.1	30.8	
700	〃	〃	〃	⑤	⑤	CMBZ708014WC	CMBZ708014SC		50,200	620	〃	28.9	34.5	
800	〃	〃	〃	⑤	⑤	CMBZ808014WC	CMBZ808014SC		51,500	720	〃	32.5	39.0	
900	〃	〃	〃	⑤	⑤	CMBZ908014WC	CMBZ908014SC		57,400	820	〃	35.8	43.0	
1100	900	140	両開	⑤	⑤	CMBZ119014WC	CMBZ119014SC		74,200	1020	820	47.5	57.7	
400	1000	140	両開	⑤	⑤	CMBZ401014WC	CMBZ401014SC		51,800	320	920	23.6	27.3	
400	1200	140	両開	⑤	⑤	CMBZ401214WC	CMBZ401214SC		58,600	320	1120	28.3	32.7	
1000	1600	140	両開	⑤	⑤	CMBZ101614WC	CMBZ101614SC		111,200	920	1520	71.0	87.9	

◯在庫品 ①～⑩納期別出荷品 注注文品 終生産終了品

キャビネットの詳細は P.438・439 に掲載しております。

深さ160mm	有効深さ(Y)		ハンドル下有効深さ(Z)	
	木製基板付 133mm	鉄製基板付 140mm	木製基板付 115 (111) mm	鉄製基板付 122 (118) mm

両開タイプは（ ）寸法とする。

寸法(mm)			ドア	納期区分		木製基板付	鉄製基板付		標準価格	基板寸法(mm)		製品質量(kg)		備考
タテ(A)	ヨコ(B)	フカサ(C)		クリーム	ベージュ	品番	品番			タテ(D)	ヨコ(E)	木製基板付	鉄製基板付	
300	300	160	片開	⑤	⑤	CMBZ303016WC	CMBZ303016SC		13,500	220	220	7.8	8.5	
350	〃	〃	〃	⑤	⑤	CMBZ353016WC	CMBZ353016SC		15,500	270	〃	8.6	9.4	
400	〃	〃	〃	⑤	⑤	CMBZ403016WC	CMBZ403016SC		16,500	320	〃	9.4	10.4	
450	〃	〃	〃	⑤	⑤	CMBZ453016WC	CMBZ453016SC		17,800	370	〃	10.2	11.3	
300	400	160	片開	⑤	⑤	CMBZ304016WC	CMBZ304016SC		16,500	220	320	9.5	10.4	
400	〃	〃	〃	⑤	⑤	CMBZ404016WC	CMBZ404016SC		21,800	320	〃	11.4	12.8	
500	〃	〃	〃	◯	⑤	CMBZ504016WC	CMBZ504016SC		24,800	420	〃	13.4	15.1	
600	〃	〃	〃	⑤	⑤	CMBZ604016WC	CMBZ604016SC		30,300	520	〃	15.3	17.4	
700	〃	〃	〃	⑤	⑤	CMBZ704016WC	CMBZ704016SC		34,100	620	〃	17.2	19.8	
800	〃	〃	〃	⑤	⑤	CMBZ804016WC	CMBZ804016SC		39,400	720	〃	19.2	22.1	
900	〃	〃	〃	⑤	⑤	CMBZ904016WC	CMBZ904016SC		41,900	820	〃	21.1	24.4	
1000	〃	〃	〃	⑤	⑤	CMBZ104016WC	CMBZ104016SC		45,400	920	〃	23.1	26.8	
1100	〃	〃	〃	⑤	⑤	CMBZ114016WC	CMBZ114016SC		47,100	1020	〃	25.0	29.1	
1200	〃	〃	〃	⑤	⑤	CMBZ124016WC	CMBZ124016SC		49,700	1120	〃	27.0	31.6	
1300	〃	〃	〃	⑤	⑤	CMBZ134016WC	CMBZ134016SC		52,300	1220	〃	29.0	34.0	
1400	〃	〃	〃	⑤	⑤	CMBZ144016WC	CMBZ144016SC		57,300	1320	〃	31.8	37.2	
1500	〃	〃	〃	⑤	⑤	CMBZ154016WC	CMBZ154016SC		61,600	1420	〃	33.8	39.6	
1600	〃	〃	〃	⑤	⑤	CMBZ164016WC	CMBZ164016SC		65,100	1520	〃	35.8	42.0	
1800	〃	〃	〃	⑤	⑤	CMBZ184016WC	CMBZ184016SC		79,300	1720	〃	39.8	46.8	
300	500	160	片開	⑤	⑤	CMBZ305016WC	CMBZ305016SC		22,800	220	420	11.2	12.4	
400	〃	〃	〃	⑤	⑤	CMBZ405016WC	CMBZ405016SC		24,800	320	〃	13.4	15.2	
500	〃	〃	〃	⑤	⑤	CMBZ505016WC	CMBZ505016SC		30,000	420	〃	15.7	18.0	
600	〃	〃	〃	⑤	⑤	CMBZ605016WC	CMBZ605016SC		32,500	520	〃	17.9	20.7	
700	〃	〃	〃	⑤	⑤	CMBZ705016WC	CMBZ705016SC		36,500	620	〃	20.2	23.5	
800	〃	〃	〃	⑤	⑤	CMBZ805016WC	CMBZ805016SC		41,200	720	〃	22.4	26.3	
900	〃	〃	〃	⑤	⑤	CMBZ905016WC	CMBZ905016SC		45,400	820	〃	24.7	29.0	
1000	〃	〃	〃	⑤	⑤	CMBZ105016WC	CMBZ105016SC		49,700	920	〃	26.9	31.8	
1100	〃	〃	〃	⑤	⑤	CMBZ115016WC	CMBZ115016SC		51,600	1020	〃	29.3	34.7	
1200	〃	〃	〃	⑤	⑤	CMBZ125016WC	CMBZ125016SC		53,700	1120	〃	31.6	37.5	
1300	〃	〃	〃	⑤	⑤	CMBZ135016WC	CMBZ135016SC		56,000	1220	〃	33.8	40.3	
1400	〃	〃	〃	⑤	⑤	CMBZ145016WC	CMBZ145016SC		60,300	1320	〃	37.0	44.0	
1500	〃	〃	〃	⑤	⑤	CMBZ155016WC	CMBZ155016SC		63,400	1420	〃	39.3	46.8	
1600	〃	〃	〃	⑤	⑤	CMBZ165016WC	CMBZ165016SC		66,700	1520	〃	41.6	49.6	
1700	〃	〃	〃	⑤	⑤	CMBZ175016WC	CMBZ175016SC		88,600	1620	〃	43.9	52.4	
1800	〃	〃	〃	⑤	⑤	CMBZ185016WC	CMBZ185016SC		92,800	1720	〃	46.2	55.3	
300	600	160	片開	⑤	⑤	CMBZ306016WC	CMBZ306016SC		26,800	220	520	12.9	14.4	
400	〃	〃	〃	⑤	⑤	CMBZ406016WC	CMBZ406016SC		32,000	320	〃	15.5	17.6	
500	〃	〃	〃	⑤	⑤	CMBZ506016WC	CMBZ506016SC		34,100	420	〃	18.0	20.8	
600	〃	〃	〃	⑤	⑤	CMBZ606016WC	CMBZ606016SC		37,600	520	〃	20.6	24.0	
700	〃	〃	〃	⑤	⑤	CMBZ706016WC	CMBZ706016SC		40,600	620	〃	23.1	27.2	
800	〃	〃	〃	⑤	⑤	CMBZ806016WC	CMBZ806016SC		44,500	720	〃	25.7	30.4	
900	〃	〃	〃	⑤	⑤	CMBZ906016WC	CMBZ906016SC		47,700	820	〃	28.3	33.6	
1000	〃	〃	〃	⑤	⑤	CMBZ106016WC	CMBZ106016SC		51,900	920	〃	30.8	36.8	
1100	〃	〃	〃	⑤	⑤	CMBZ116016WC	CMBZ116016SC		56,700	1020	〃	33.6	40.2	
1200	〃	〃	〃	⑤	⑤	CMBZ126016WC	CMBZ126016SC		59,300	1120	〃	36.1	43.4	
1300	〃	〃	〃	⑤	⑤	CMBZ136016WC	CMBZ136016SC		63,200	1220	〃	38.7	46.6	
1400	〃	〃	〃	⑤	⑤	CMBZ146016WC	CMBZ146016SC		66,800	1320	〃	42.2	50.7	
1600	〃	〃	〃	⑤	⑤	CMBZ166016WC	CMBZ166016SC		74,500	1520	〃	47.5	57.2	
1800	〃	〃	〃	⑤	⑤	CMBZ186016WC	CMBZ186016SC		97,000	1720	〃	52.7	63.8	
400	700	160	片開	⑤	⑤	CMBZ407016WC	CMBZ407016SC		35,800	320	620	17.5	20.0	
500	〃	〃	〃	⑤	⑤	CMBZ507016WC	CMBZ507016SC		39,000	420	〃	20.3	23.6	
600	〃	〃	〃	⑤	⑤	CMBZ607016WC	CMBZ607016SC		41,200	520	〃	23.2	27.3	
1100	〃	〃	〃	⑤	⑤	CMBZ117016WC	CMBZ117016SC		61,500	1020	〃	37.8	45.6	

◯在庫品①～⑩納期別出荷品㊟注文品㊡生産終了品

キャビネットの詳細は P.438・439 に掲載しております。

CMB形 盤用 キャビネット 埋込形

粉体塗装 IP2XD

CA100
CA-G04

深さ160mm

有効深さ(Y) 木製基板付 133mm | 鉄製基板付 140mm
ハンドル下有効深さ(Z) 木製基板付 115 (111) mm | 鉄製基板付 122 (118) mm
両開タイプは ( )寸法とする。

寸法(mm) タテ(A)	ヨコ(B)	フカサ(C)	ドア	納期区分 クリーム	ベージュ	木製基板付 品番	鉄製基板付 品番		標準価格	基板寸法(mm) タテ(D)	ヨコ(E)	製品質量(kg) 木製基板付	鉄製基板付	備考
400	800	160	両開	⑤	⑤	CMBZ408016WC	CMBZ408016SC		43,200	320	720	20.3	23.3	
500	〃	〃	〃	⑤	⑤	CMBZ508016WC	CMBZ508016SC		47,300	420	〃	23.6	27.4	
600	〃	〃	〃	⑤	⑤	CMBZ608016WC	CMBZ608016SC		50,200	520	〃	26.8	31.5	
800	〃	〃	〃	⑤	⑤	CMBZ808016WC	CMBZ808016SC		54,500	720	〃	33.4	39.8	
900	〃	〃	〃	⑤	⑤	CMBZ908016WC	CMBZ908016SC		59,600	820	〃	36.6	43.9	
1200	〃	〃	〃	⑤	⑤	CMBZ128016WC	CMBZ128016SC		72,500	1120	〃	47.6	57.5	
1400	〃	〃	〃	⑤	⑤	CMBZ148016WC	CMBZ148016SC		82,800	1320	〃	54.3	65.9	
1600	〃	〃	〃	⑤	⑤	CMBZ168016WC	CMBZ168016SC		94,500	1520	〃	60.9	74.3	
500	900	160	両開	⑤	⑤	CMBZ509016WC	CMBZ509016SC		49,200	420	820	25.9	30.2	
1000	950	160	両開	⑤	⑤	CMBZ109516WC	CMBZ109516SC		75,500	920	870	45.7	55.5	
400	1000	160	両開	⑤	⑤	CMBZ401016WC	CMBZ401016SC		55,400	320	920	24.3	28.0	
500	〃	〃	〃	⑤	⑤	CMBZ501016WC	CMBZ501016SC		57,400	420	〃	28.2	33.0	
600	〃	〃	〃	⑤	⑤	CMBZ601016WC	CMBZ601016SC		59,600	520	〃	32.1	38.1	
800	〃	〃	〃	⑤	⑤	CMBZ801016WC	CMBZ801016SC		65,300	720	〃	39.9	48.0	
900	〃	〃	〃	⑤	⑤	CMBZ901016WC	CMBZ901016SC		72,500	820	〃	43.3	52.5	
1000	〃	〃	〃	⑤	⑤	CMBZ101016WC	CMBZ101016SC		74,400	920	〃	47.9	58.2	
1100	〃	〃	〃	⑤	⑤	CMBZ111016WC	CMBZ111016SC		76,300	1020	〃	52.3	63.7	
1200	〃	〃	〃	⑤	⑤	CMBZ121016WC	CMBZ121016SC		79,000	1120	〃	56.9	69.4	
1400	〃	〃	〃	⑤	⑤	CMBZ141016WC	CMBZ141016SC		94,500	1320	〃	64.8	79.5	
1600	〃	〃	〃	⑤	⑤	CMBZ161016WC	CMBZ161016SC		114,800	1520	〃	72.7	89.6	
900	1100	160	両開	⑤	⑤	CMBZ901116WC	CMBZ901116SC		76,700	820	1020	48.3	58.6	
800	1200	160	両開	⑤	⑤	CMBZ801216WC	CMBZ801216SC		77,900	720	1120	47.3	57.2	
1000	1600	160	両開	⑤	⑤	CMBZ101616WC	CMBZ101616SC		111,800	920	1520	71.6	88.5	

深さ200mm

有効深さ(Y) 木製基板付 173mm | 鉄製基板付 180mm
ハンドル下有効深さ(Z) 木製基板付 155 (151) mm | 鉄製基板付 162 (158) mm
両開タイプは ( )寸法とする。

寸法(mm) タテ(A)	ヨコ(B)	フカサ(C)	ドア	納期区分 クリーム	ベージュ	木製基板付 品番	鉄製基板付 品番		標準価格	基板寸法(mm) タテ(D)	ヨコ(E)	製品質量(kg) 木製基板付	鉄製基板付	備考
300	300	200	片開	⑤	⑤	CMBZ303020WC	CMBZ303020SC		17,000	220	220	8.4	9.1	
400	〃	〃	〃	⑤	⑤	CMBZ403020WC	CMBZ403020SC		20,600	320	〃	10.2	11.1	
500	〃	〃	〃	⑤	⑤	CMBZ503020WC	CMBZ503020SC		24,400	420	〃	11.9	13.1	
600	〃	〃	〃	⑤	⑤	CMBZ603020WC	CMBZ603020SC		27,800	520	〃	13.6	15.1	
300	400	200	片開	⑤	⑤	CMBZ304020WC	CMBZ304020SC		20,600	220	320	10.2	11.2	
400	〃	〃	〃	⑤	⑤	CMBZ404020WC	CMBZ404020SC		24,900	320	〃	12.3	13.6	
500	〃	〃	〃	◯	⑤	CMBZ504020WC	CMBZ504020SC		28,600	420	〃	14.3	16.0	
600	〃	〃	〃	⑤	⑤	CMBZ604020WC	CMBZ604020SC		32,000	520	〃	16.3	18.5	
700	〃	〃	〃	⑤	⑤	CMBZ704020WC	CMBZ704020SC		36,700	620	〃	18.4	20.9	
800	〃	〃	〃	⑤	⑤	CMBZ804020WC	CMBZ804020SC		40,900	720	〃	20.4	23.3	
900	〃	〃	〃	⑤	⑤	CMBZ904020WC	CMBZ904020SC		44,500	820	〃	22.4	25.8	
1000	〃	〃	〃	⑤	⑤	CMBZ104020WC	CMBZ104020SC		47,900	920	〃	24.4	28.2	
1100	〃	〃	〃	⑤	⑤	CMBZ114020WC	CMBZ114020SC		50,900	1020	〃	26.6	30.8	
1200	〃	〃	〃	⑤	⑤	CMBZ124020WC	CMBZ124020SC		53,500	1120	〃	28.7	33.3	
1300	〃	〃	〃	⑤	⑤	CMBZ134020WC	CMBZ134020SC		57,600	1220	〃	30.7	35.7	

◯在庫品 ①～⑩納期別出荷品 注注文品 終生産終了品

キャビネットの詳細は P.438・439 に掲載しております。

深さ200mm	有効深さ(Y)		ハンドル下有効深さ(Z)		両開タイプは（　）寸法とする。
	木製基板付 173mm	鉄製基板付 180mm	木製基板付 155（151）mm	鉄製基板付 162（158）mm	

寸法(mm)			ドア	納期区分		木製基板付	鉄製基板付		標準価格	基板寸法(mm)		製品質量(kg)		備考
タテ(A)	ヨコ(B)	フカサ(C)		クリーム	ベージュ	品番	品番			タテ(D)	ヨコ(E)	木製基板付	鉄製基板付	
300	500	200	片開	⑤	⑤	CMBZ305020WC	CMBZ305020SC		24,800	220	420	12.0	13.2	
400	〃	〃	〃	⑤	⑤	CMBZ405020WC	CMBZ405020SC		28,600	320	〃	14.4	16.1	
500	〃	〃	〃	⑤	⑤	CMBZ505020WC	CMBZ505020SC		31,800	420	〃	16.7	19.0	
600	〃	〃	〃	⑤	⑤	CMBZ605020WC	CMBZ605020SC		35,200	520	〃	19.1	21.8	
700	〃	〃	〃	⑤	⑤	CMBZ705020WC	CMBZ705020SC		39,200	620	〃	21.4	24.7	
800	〃	〃	〃	⑤	⑤	CMBZ805020WC	CMBZ805020SC		43,100	720	〃	23.8	27.6	
900	〃	〃	〃	⑤	⑤	CMBZ905020WC	CMBZ905020SC		47,000	820	〃	26.1	30.4	
1000	〃	〃	〃	⑤	⑤	CMBZ105020WC	CMBZ105020SC		51,500	920	〃	28.4	33.3	
1100	〃	〃	〃	⑤	⑤	CMBZ115020WC	CMBZ115020SC		54,700	1020	〃	31.0	36.4	
1200	〃	〃	〃	⑤	⑤	CMBZ125020WC	CMBZ125020SC		58,000	1120	〃	33.3	39.2	
1300	〃	〃	〃	⑤	⑤	CMBZ135020WC	CMBZ135020SC		64,800	1220	〃	35.7	42.1	
1400	〃	〃	〃	⑤	⑤	CMBZ145020WC	CMBZ145020SC		71,900	1320	〃	38.0	45.0	
1500	〃	〃	〃	⑤	⑤	CMBZ155020WC	CMBZ155020SC		77,400	1420	〃	41.4	48.8	
1600	〃	〃	〃	⑤	⑤	CMBZ165020WC	CMBZ165020SC		82,900	1520	〃	43.8	51.8	
300	600	200	片開	⑤	⑤	CMBZ306020WC	CMBZ306020SC		28,100	220	520	13.8	15.3	
400	〃	〃	〃	⑤	⑤	CMBZ406020WC	CMBZ406020SC		32,600	320	〃	16.5	18.6	
500	〃	〃	〃	⑤	⑤	CMBZ506020WC	CMBZ506020SC		35,400	420	〃	19.1	21.9	
600	〃	〃	〃	⑤	⑤	CMBZ606020WC	CMBZ606020SC		39,200	520	〃	21.8	25.2	
700	〃	〃	〃	⑤	⑤	CMBZ706020WC	CMBZ706020SC		41,900	620	〃	24.5	28.5	
800	〃	〃	〃	⑤	⑤	CMBZ806020WC	CMBZ806020SC		45,800	720	〃	27.1	31.8	
900	〃	〃	〃	⑤	⑤	CMBZ906020WC	CMBZ906020SC		49,200	820	〃	29.8	35.1	
1000	〃	〃	〃	⑤	⑤	CMBZ106020WC	CMBZ106020SC		54,700	920	〃	32.5	38.4	
1200	〃	〃	〃	⑤	⑤	CMBZ126020WC	CMBZ126020SC		62,400	1120	〃	38.0	45.2	
1300	〃	〃	〃	⑤	⑤	CMBZ136020WC	CMBZ136020SC		68,900	1220	〃	40.6	48.5	
1400	〃	〃	〃	⑤	⑤	CMBZ146020WC	CMBZ146020SC		75,500	1320	〃	44.2	52.7	
1500	〃	〃	〃	⑤	⑤	CMBZ156020WC	CMBZ156020SC		82,100	1420	〃	47.0	56.1	
1600	〃	〃	〃	⑤	⑤	CMBZ166020WC	CMBZ166020SC		89,000	1520	〃	49.7	59.5	
1700	〃	〃	〃	⑤	⑤	CMBZ176020WC	CMBZ176020SC		97,900	1620	〃	52.4	62.8	
1800	〃	〃	〃	⑤	⑤	CMBZ186020WC	CMBZ186020SC		106,700	1720	〃	55.2	66.2	
400	700	200	片開	⑤	⑤	CMBZ407020WC	CMBZ407020SC		37,400	320	620	18.6	21.1	
500	〃	〃	〃	⑤	⑤	CMBZ507020WC	CMBZ507020SC		39,900	420	〃	21.6	24.9	
900	〃	〃	〃	⑤	⑤	CMBZ907020WC	CMBZ907020SC		53,500	820	〃	34.3	39.8	
1000	〃	〃	〃	⑤	⑤	CMBZ107020WC	CMBZ107020SC		58,300	920	〃	36.5	43.5	
1100	〃	〃	〃	⑤	⑤	CMBZ117020WC	CMBZ117020SC		64,100	1020	〃	39.6	47.4	
1200	〃	〃	〃	⑤	⑤	CMBZ127020WC	CMBZ127020SC		68,200	1120	〃	42.6	51.2	
1400	〃	〃	〃	⑤	⑤	CMBZ147020WC	CMBZ147020SC		84,100	1320	〃	49.5	59.6	
1600	〃	〃	〃	⑤	⑤	CMBZ167020WC	CMBZ167020SC		98,300	1520	〃	55.6	67.2	
1800	〃	〃	〃	⑤	⑤	CMBZ187020WC	CMBZ187020SC		112,400	1720	〃	61.7	74.8	
400	800	200	両開	⑤	⑤	CMBZ408020WC	CMBZ408020SC		44,800	320	720	21.5	24.5	
600	〃	〃	〃	⑤	⑤	CMBZ608020WC	CMBZ608020SC		51,800	520	〃	28.3	33.0	
800	〃	〃	〃	⑤	⑤	CMBZ808020WC	CMBZ808020SC		59,200	720	〃	35.0	41.4	
900	〃	〃	〃	⑤	⑤	CMBZ908020WC	CMBZ908020SC		62,900	820	〃	38.3	45.6	
1200	〃	〃	〃	⑤	⑤	CMBZ128020WC	CMBZ128020SC		77,000	1120	〃	49.8	59.7	
500	900	200	両開	⑤	⑤	CMBZ509020WC	CMBZ509020SC		51,500	420	820	27.3	31.7	
1000	950	200	両開	⑤	⑤	CMBZ109520WC	CMBZ109520SC		79,500	920	870	47.7	57.5	
500	1000	200	両開	⑤	⑤	CMBZ501020WC	CMBZ501020SC		60,500	420	920	29.7	34.5	
600	〃	〃	〃	⑤	⑤	CMBZ601020WC	CMBZ601020SC		64,100	520	〃	33.7	39.7	
800	〃	〃	〃	⑤	⑤	CMBZ801020WC	CMBZ801020SC		73,200	720	〃	41.7	49.9	
900	〃	〃	〃	⑤	⑤	CMBZ901020WC	CMBZ901020SC		77,300	820	〃	45.7	55.0	
1200	〃	〃	〃	⑤	⑤	CMBZ121020WC	CMBZ121020SC		94,100	1120	〃	59.1	71.7	
1400	〃	〃	〃	⑤	⑤	CMBZ141020WC	CMBZ141020SC		116,400	1320	〃	67.3	82.0	
1600	〃	〃	〃	⑤	⑤	CMBZ161020WC	CMBZ161020SC		134,100	1520	〃	75.4	92.3	
800	1200	200	両開	⑤	⑤	CMBZ801220WC	CMBZ801220SC		89,800	720	1120	49.4	59.3	
1000	〃	〃	〃	⑤	⑤	CMBZ101220WC	CMBZ101220SC		94,100	920	〃	59.1	71.6	

◯在庫品①～⑩納期別出荷品㊟注文品㊦生産終了品

キャビネットの詳細はP.438・439に掲載しております。

CMEV形 熱機器収納（スリット付） キャビネット 露出形 粉体塗装 IP2XB

CA100
CA-G04

■放熱用スリットにより、盤内の温度上昇を防ぎます。
■塗装は環境にやさしく、耐久性（防錆力）に優れた粉体塗装を採用しています。
■ボデー（本体）は２段折曲げ加工による補強です。

材　　質	鉄　ドア1.6mm　ボデー1.6mm　前面枠1.6mm	
ハンドル	スイングハンドル（キーNo.NCH200） 小（NCH-13）タテ1000mm以下 中（NCH-12）タテ1100mm以上	
アース端子	銅製　国土交通省仕様	ネジ　M8×16(緑頭)
塗装色	ナイガイクリーム色（日塗工 L22-90B マンセル 2.5Y9/1）	ナイガイベージュ色（日塗工 L25-70B マンセル 5Y7/1）
	・塗装色２色同価格でご注文を承ります。 ・ナイガイベージュ色は品番末尾CをKに替えてご注文ください。 ・鉄製基板はナイガイクリーム色です。	

CMEV506025WC

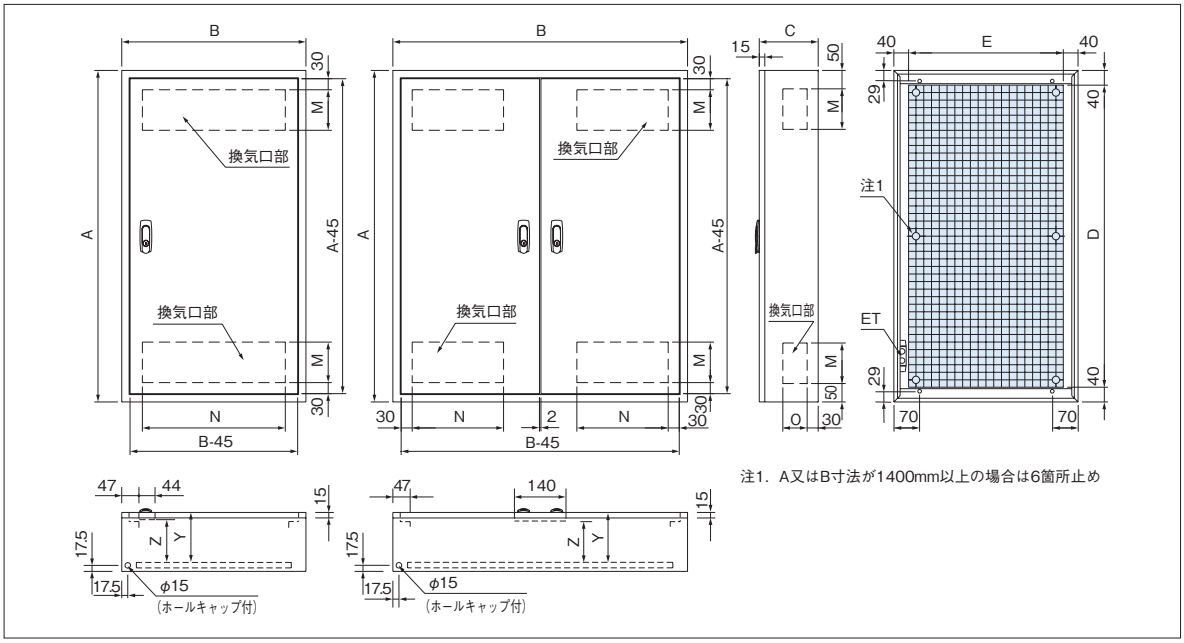

注1．A又はB寸法が1400mm以上の場合は6箇所止め

換気口部詳細

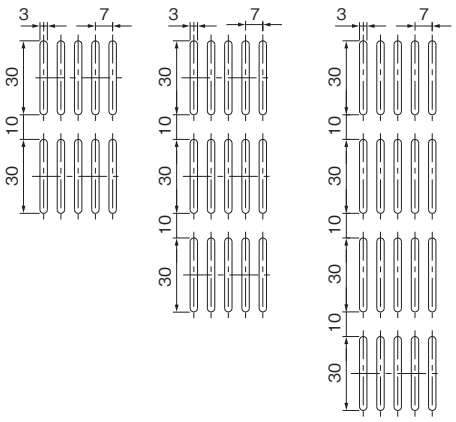

ハンドル取扱方法

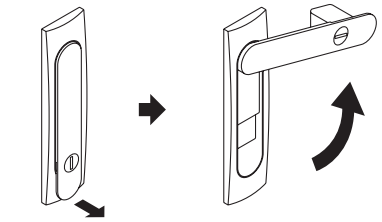

指先を引っ掛けて、矢印方向に引く。

ハンドルを矢印方向に回す。

施錠

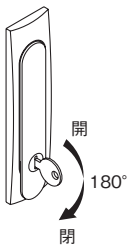

キャビネットの詳細は P.426・427 に掲載しております。

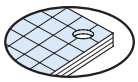
木製基板 12mm

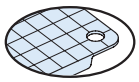
鉄製基板 2.3mm

深さ120mm

有効深さ(Y)		ハンドル下有効深さ(Z)	
木製基板付 93mm	鉄製基板付 100mm	木製基板付 75mm	鉄製基板付 82mm

寸法(mm)			ドア	納期区分		木製基板付	鉄製基板付		標準価格	基板寸法(mm)		換気口部(mm)			製品質量(kg)		備考
タテ(A)	ヨコ(B)	フカサ(C)		クリーム	ベージュ	品番	品番			タテ(D)	ヨコ(E)	M	N	O	木製基板付	鉄製基板付	
400	300	120	片開	⑤	⑤	CMEV403012WC	CMEV403012SC		14,400	320	220	70	192	45	8.1	9.0	
300	400	120	片開	⑤	⑤	CMEV304012WC	CMEV304012SC		14,600	220	320	30	290	45	8.2	9.2	
400	〃	〃	〃	⑤	⑤	CMEV404012WC	CMEV404012SC		16,500	320	〃	70	〃	〃	9.9	11.3	
500	〃	〃	〃	⑤	⑤	CMEV504012WC	CMEV504012SC		18,400	420	〃	〃	〃	〃	11.7	13.5	
600	〃	〃	〃	⑤	⑤	CMEV604012WC	CMEV604012SC		22,800	520	〃	〃	〃	〃	13.5	15.7	
500	500	120	片開	⑤	⑤	CMEV505012WC	CMEV505012SC		26,800	420	420	70	388	45	13.8	16.1	
600	〃	〃	〃	⑤	⑤	CMEV605012WC	CMEV605012SC		29,900	520	〃	〃	〃	〃	15.9	18.7	
700	〃	〃	〃	⑤	⑤	CMEV705012WC	CMEV705012SC		33,600	620	〃	〃	〃	〃	18.0	21.3	
400	600	120	片開	⑤	⑤	CMEV406012WC	CMEV406012SC		26,500	320	520	70	486	45	13.6	15.7	
600	〃	〃	〃	⑤	⑤	CMEV606012WC	CMEV606012SC		35,100	520	〃	〃	〃	〃	18.4	21.8	
700	〃	〃	〃	⑤	⑤	CMEV706012WC	CMEV706012SC		37,800	620	〃	〃	〃	〃	20.9	24.9	
800	〃	〃	〃	⑤	⑤	CMEV806012WC	CMEV806012SC		40,000	720	〃	110	〃	〃	23.1	27.8	
900	〃	〃	〃	⑤	⑤	CMEV906012WC	CMEV906012SC		44,200	820	〃	〃	〃	〃	25.5	30.8	

深さ140mm

有効深さ(Y)		ハンドル下有効深さ(Z)	
木製基板付 113mm	鉄製基板付 120mm	木製基板付 95 (91) mm	鉄製基板付 102 (98) mm

両開タイプは（　）寸法とする。

寸法(mm)			ドア	納期区分		木製基板付	鉄製基板付		標準価格	基板寸法(mm)		換気口部(mm)			製品質量(kg)		備考
タテ(A)	ヨコ(B)	フカサ(C)		クリーム	ベージュ	品番	品番			タテ(D)	ヨコ(E)	M	N	O	木製基板付	鉄製基板付	
400	300	140	片開	⑤	⑤	CMEV403014WC	CMEV403014SC		15,500	320	220	70	192	59	8.4	9.4	
400	400	140	片開	⑤	⑤	CMEV404014WC	CMEV404014SC		18,400	320	320	70	290	59	10.4	11.7	
500	〃	〃	〃	⑤	⑤	CMEV504014WC	CMEV504014SC		22,300	420	〃	〃	〃	〃	12.2	13.9	
600	〃	〃	〃	⑤	⑤	CMEV604014WC	CMEV604014SC		28,600	520	〃	〃	〃	〃	14.0	16.2	
500	500	140	片開	⑤	⑤	CMEV505014WC	CMEV505014SC		27,700	420	420	70	388	59	14.3	16.6	
600	〃	〃	〃	⑤	⑤	CMEV605014WC	CMEV605014SC		32,200	520	〃	〃	〃	〃	16.5	19.3	
700	〃	〃	〃	⑤	⑤	CMEV705014WC	CMEV705014SC		35,400	620	〃	〃	〃	〃	18.6	22.0	
400	600	140	片開	⑤	⑤	CMEV406014WC	CMEV406014SC		28,400	320	520	70	486	59	14.0	16.1	
500	〃	〃	〃	⑤	⑤	CMEV506014WC	CMEV506014SC		33,900	420	〃	〃	〃	〃	16.5	19.3	
700	〃	〃	〃	⑤	⑤	CMEV706014WC	CMEV706014SC		40,000	620	〃	〃	〃	〃	21.4	25.5	
900	〃	〃	〃	⑤	⑤	CMEV906014WC	CMEV906014SC		47,400	820	〃	110	〃	〃	26.2	31.5	
600	800	140	両開	⑤	⑤	CMEV608014WC	CMEV608014SC		50,200	520	720	70	262	59	25.0	29.7	
800	〃	〃	〃	⑤	⑤	CMEV808014WC	CMEV808014SC		53,500	720	〃	110	〃	〃	31.2	37.6	
900	〃	〃	〃	⑤	⑤	CMEV908014WC	CMEV908014SC		59,900	820	〃	〃	〃	〃	34.3	41.6	
1100	900	140	両開	⑤	⑤	CMEV119014WC	CMEV119014SC		74,100	1020	820	110	311	59	45.8	56.1	

深さ160mm

有効深さ(Y)		ハンドル下有効深さ(Z)	
木製基板付 133mm	鉄製基板付 140mm	木製基板付 115 (111) mm	鉄製基板付 122 (118) mm

両開タイプは（　）寸法とする。

寸法(mm)			ドア	納期区分		木製基板付	鉄製基板付		標準価格	基板寸法(mm)		換気口部(mm)			製品質量(kg)		備考
タテ(A)	ヨコ(B)	フカサ(C)		クリーム	ベージュ	品番	品番			タテ(D)	ヨコ(E)	M	N	O	木製基板付	鉄製基板付	
400	400	160	片開	◯	⑤	CMEV404016WC	CMEV404016SC		20,700	320	320	70	290	80	10.7	12.0	
600	〃	〃	〃	⑤	⑤	CMEV604016WC	CMEV604016SC		29,900	520	〃	〃	〃	〃	14.4	16.6	
500	500	160	片開	⑤	⑤	CMEV505016WC	CMEV505016SC		29,900	420	420	70	388	80	14.8	17.1	
700	〃	〃	〃	⑤	⑤	CMEV705016WC	CMEV705016SC		36,100	620	〃	〃	〃	〃	19.3	22.6	
600	600	160	片開	⑤	⑤	CMEV606016WC	CMEV606016SC		37,100	520	520	70	486	80	19.6	23.0	
800	〃	〃	〃	⑤	⑤	CMEV806016WC	CMEV806016SC		45,100	720	〃	110	〃	〃	24.4	29.1	
1000	〃	〃	〃	⑤	⑤	CMEV106016WC	CMEV106016SC		52,500	920	〃	〃	〃	〃	29.5	35.4	
800	800	160	両開	⑤	⑤	CMEV808016WC	CMEV808016SC		57,100	720	720	110	262	80	32.0	38.4	
500	1000	160	両開	⑤	⑤	CMEV501016WC	CMEV501016SC		58,900	420	920	70	360	80	26.9	31.7	

◯在庫品①～⑩納期別出荷品㊟注文品㊡生産終了品

キャビネットの詳細は P.426・427 に掲載しております。

CMEV形 熱機器収納（スリット付） キャビネット 露出形

粉体塗装 IP2XB

CA100
CA-G04

RoHS

深さ200mm	有効深さ（Y）		ハンドル下有効深さ（Z）		両開タイプは（ ）寸法とする。
	木製基板付 173mm	鉄製基板付 180mm	木製基板付 155（151）mm	鉄製基板付 162（158）mm	

寸法（mm）			ドア	納期区分		木製基板付	鉄製基板付		標準価格	基板寸法（mm）		換気口部（mm）			製品質量（kg）		備考
タテ(A)	ヨコ(B)	フカサ(C)		クリーム	ベージュ	品番	品番			タテ(D)	ヨコ(E)	M	N	O	木製基板付	鉄製基板付	
400	300	200	片開	⑤	⑤	CMEV403020WC	CMEV403020SC		28,100	320	220	70	192	115	9.4	10.4	
500	400	200	片開	⑤	⑤	CMEV504020WC	CMEV504020SC		32,000	420	320	70	290	115	13.5	15.2	
400	500	200	片開	⑤	⑤	CMEV405020WC	CMEV405020SC		32,000	320	420	70	388	115	13.5	15.2	
500	〃	〃	〃	⑤	⑤	CMEV505020WC	CMEV505020SC		33,600	420	〃	〃	〃	〃	15.8	18.0	
600	〃	〃	〃	⑤	⑤	CMEV605020WC	CMEV605020SC		37,100	520	〃	〃	〃	〃	18.1	20.9	
700	〃	〃	〃	⑤	⑤	CMEV705020WC	CMEV705020SC		41,200	620	〃	〃	〃	〃	20.4	23.7	
800	〃	〃	〃	⑤	⑤	CMEV805020WC	CMEV805020SC		45,100	720	〃	110	〃	〃	22.5	26.3	
400	600	200	片開	⑤	⑤	CMEV406020WC	CMEV406020SC		32,800	320	520	70	486	115	15.5	17.7	
500	〃	〃	〃	⑤	⑤	CMEV506020WC	CMEV506020SC		37,100	420	〃	〃	〃	〃	18.2	20.9	
700	〃	〃	〃	⑤	⑤	CMEV706020WC	CMEV706020SC		43,900	620	〃	〃	〃	〃	23.2	27.3	
800	〃	〃	〃	⑤	⑤	CMEV806020WC	CMEV806020SC		47,600	720	〃	110	〃	〃	25.7	30.4	
1200	〃	〃	〃	⑤	⑤	CMEV126020WC	CMEV126020SC		63,500	1120	〃	150	〃	〃	36.2	43.4	
600	700	200	片開	⑤	⑤	CMEV607020WC	CMEV607020SC		46,400	520	620	70	584	115	23.4	27.4	
700	〃	〃	〃	⑤	⑤	CMEV707020WC	CMEV707020SC		56,600	620	〃	〃	〃	〃	26.2	31.0	
800	〃	〃	〃	⑤	⑤	CMEV807020WC	CMEV807020SC		60,300	720	〃	110	〃	〃	29.1	34.6	
900	〃	〃	〃	⑤	⑤	CMEV907020WC	CMEV907020SC		60,900	820	〃	〃	〃	〃	31.9	38.2	
1000	〃	〃	〃	⑤	⑤	CMEV107020WC	CMEV107020SC		64,700	920	〃	〃	〃	〃	34.8	41.8	
1100	〃	〃	〃	⑤	⑤	CMEV117020WC	CMEV117020SC		73,400	1020	〃	〃	〃	〃	37.9	45.7	
1200	〃	〃	〃	⑤	⑤	CMEV127020WC	CMEV127020SC		79,500	1120	〃	150	〃	〃	40.9	49.4	
600	800	200	両開	⑤	⑤	CMEV608020WC	CMEV608020SC		56,400	520	720	70	262	115	27.0	31.7	
800	〃	〃	〃	⑤	⑤	CMEV808020WC	CMEV808020SC		64,500	720	〃	110	〃	〃	33.6	40.0	
900	〃	〃	〃	⑤	⑤	CMEV908020WC	CMEV908020SC		78,000	820	〃	〃	〃	〃	36.8	44.1	
1200	〃	〃	〃	⑤	⑤	CMEV128020WC	CMEV128020SC		81,200	1120	〃	150	〃	〃	48.1	57.9	
700	900	200	両開	⑤	⑤	CMEV709020WC	CMEV709020SC		68,700	620	820	70	311	115	33.3	39.6	
800	950	200	両開	⑤	⑤	CMEV809520WC	CMEV809520SC		79,300	720	870	110	339	115	38.5	46.2	
800	1000	200	両開	⑤	⑤	CMEV801020WC	CMEV801020SC		75,000	720	920	110	360	115	40.0	48.2	
800	1200	200	両開	⑤	⑤	CMEV801220WC	CMEV801220SC		90,800	720	1120	110	465	115	47.5	57.4	
1000	〃	〃	〃	⑤	⑤	CMEV101220WC	CMEV101220SC		96,700	920	〃	〃	〃	〃	57.0	69.6	

◯在庫品 ①～⑩納期別出荷品 注注文品 終生産終了品

キャビネットの詳細は P.426・427 に掲載しております。

深さ250mm

有効深さ(Y)	ハンドル下有効深さ(Z)
木製基板付 223mm / 鉄製基板付 230mm	木製基板付 205 (201) mm / 鉄製基板付 212 (208) mm

両開タイプは（ ）寸法とする。

寸法(mm) タテ(A)	ヨコ(B)	フカサ(C)	ドア	納期区分 クリーム	ベージュ	木製基板付 品番	鉄製基板付 品番		標準価格	基板寸法(mm) タテ(D)	ヨコ(E)	換気口部(mm) M	N	O	製品質量(kg) 木製基板付	鉄製基板付	備考
500	400	250	片開	⑤	⑤	CMEV504025WC	CMEV504025SC		33,900	420	320	70	290	164	14.6	16.4	
500	600	250	片開	⑤	⑤	CMEV506025WC	CMEV506025SC		38,900	420	520	70	486	164	19.5	22.3	
700	〃	〃	〃	⑤	⑤	CMEV706025WC	CMEV706025SC		44,700	620	〃	〃	〃	〃	24.9	29.0	
800	〃	〃	〃	⑤	⑤	CMEV806025WC	CMEV806025SC		49,400	720	〃	110	〃	〃	27.6	32.3	
1000	〃	〃	〃	⑤	⑤	CMEV106025WC	CMEV106025SC		55,700	920	〃	〃	〃	〃	33.1	39.1	
1200	〃	〃	〃	⑤	⑤	CMEV126025WC	CMEV126025SC		68,200	1120	〃	150	〃	〃	38.5	45.7	
800	700	250	片開	⑤	⑤	CMEV807025WC	CMEV807025SC		53,100	720	620	110	584	164	31.1	36.6	
1000	〃	〃	〃	⑤	⑤	CMEV107025WC	CMEV107025SC		60,900	920	〃	〃	〃	〃	37.2	44.2	
1200	〃	〃	〃	⑤	⑤	CMEV127025WC	CMEV127025SC		71,300	1120	〃	150	〃	〃	43.3	51.9	
1400	〃	〃	〃	⑤	⑤	CMEV147025WC	CMEV147025SC		86,300	1320	〃	〃	〃	〃	49.2	59.3	
1600	〃	〃	〃	⑤	⑤	CMEV167025WC	CMEV167025SC		99,500	1520	〃	190	〃	〃	55.4	66.9	
500	800	250	両開	⑤	⑤	CMEV508025WC	CMEV508025SC		55,800	420	720	70	262	164	25.5	29.3	
600	〃	〃	〃	⑤	⑤	CMEV608025WC	CMEV608025SC		62,600	520	〃	〃	〃	〃	28.9	33.6	
1200	〃	〃	〃	⑤	⑤	CMEV128025WC	CMEV128025SC		84,700	1120	〃	150	〃	〃	50.6	60.5	
700	900	250	両開	⑤	⑤	CMEV709025WC	CMEV709025SC		73,800	620	820	70	311	164	35.4	41.7	
800	1000	250	両開	⑤	⑤	CMEV801025WC	CMEV801025SC		90,900	720	920	110	360	164	42.5	50.7	
1000	〃	〃	〃	⑤	⑤	CMEV101025WC	CMEV101025SC		97,700	920	〃	〃	〃	〃	51.5	61.8	
1200	〃	〃	〃	⑤	⑤	CMEV121025WC	CMEV121025SC		108,900	1120	〃	150	〃	〃	60.1	72.6	
1400	〃	〃	〃	⑤	⑤	CMEV141025WC	CMEV141025SC		126,300	1320	〃	〃	〃	〃	68.1	82.8	
800	1200	250	両開	⑤	⑤	CMEV801225WC	CMEV801225SC		100,300	720	1120	110	465	164	50.2	60.1	

深さ300mm

有効深さ(Y)	ハンドル下有効深さ(Z)
木製基板付 273mm / 鉄製基板付 280mm	木製基板付 255 (251) mm / 鉄製基板付 262 (258) mm

両開タイプは（ ）寸法とする。

寸法(mm) タテ(A)	ヨコ(B)	フカサ(C)	ドア	納期区分 クリーム	ベージュ	木製基板付 品番	鉄製基板付 品番		標準価格	基板寸法(mm) タテ(D)	ヨコ(E)	換気口部(mm) M	N	O	製品質量(kg) 木製基板付	鉄製基板付	備考
700	600	300	片開	⑤	⑤	CMEV706030WC	CMEV706030SC		56,600	620	520	70	486	220	26.5	30.6	
800	〃	〃	〃	⑤	⑤	CMEV806030WC	CMEV806030SC		62,500	720	〃	110	〃	〃	29.4	34.1	
1000	〃	〃	〃	⑤	⑤	CMEV106030WC	CMEV106030SC		68,300	920	〃	〃	〃	〃	35.0	41.0	
700	700	300	片開	⑤	⑤	CMEV707030WC	CMEV707030SC		62,400	620	620	70	584	220	29.8	34.6	
1000	〃	〃	〃	⑤	⑤	CMEV107030WC	CMEV107030SC		68,900	920	〃	110	〃	〃	39.3	46.3	
1200	〃	〃	〃	⑤	⑤	CMEV127030WC	CMEV127030SC		84,500	1120	〃	150	〃	〃	45.8	54.4	
1400	〃	〃	〃	⑤	⑤	CMEV147030WC	CMEV147030SC		94,300	1320	〃	〃	〃	〃	52.8	62.8	
600	800	300	両開	⑤	⑤	CMEV608030WC	CMEV608030SC		62,400	520	720	70	262	220	30.5	35.2	
800	1000	300	両開	⑤	⑤	CMEV801030WC	CMEV801030SC		91,800	720	920	110	360	220	44.6	52.8	

深さ350mm

有効深さ(Y)	ハンドル下有効深さ(Z)
木製基板付 323mm / 鉄製基板付 330mm	木製基板付 305mm / 鉄製基板付 312mm

寸法(mm) タテ(A)	ヨコ(B)	フカサ(C)	ドア	納期区分 クリーム	ベージュ	木製基板付 品番	鉄製基板付 品番		標準価格	基板寸法(mm) タテ(D)	ヨコ(E)	換気口部(mm) M	N	O	製品質量(kg) 木製基板付	鉄製基板付	備考
1000	700	350	片開	⑤	⑤	CMEV107035WC	CMEV107035SC		95,400	920	620	110	584	269	42.2	49.2	
1200	〃	〃	〃	⑤	⑤	CMEV127035WC	CMEV127035SC		106,100	1120	〃	150	〃	〃	48.8	57.4	

◯在庫品①～⑩納期別出荷品㊟注文品㊦生産終了品

キャビネットの詳細は P.426・427 に掲載しております。

CMEV形 安定器収納 キャビネット 露出形

粉体塗装 IP2XB

CA100
CA-G04

■放熱用スリットにより、盤内の温度上昇を防ぎます。
■塗装は環境にやさしく、耐久性（防錆力）に優れた粉体塗装を採用しています。
■ボデー（本体）は２段折曲げ加工による補強です。

材　　質	鉄　ドア1.6mm　ボデー1.6mm　前面枠1.6mm	
ハンドル	スイングハンドル（キーNo.NCH200） 小（NCH-13）タテ1000mm以下 中（NCH-12）タテ1100mm以上	
アース端子	銅製　国土交通省仕様	ネジ　M8 × 16(緑頭)
塗装色	ナイガイクリーム色（日塗工 L22-90B マンセル 2.5Y9/1）	ナイガイベージュ色（日塗工 L25-70B マンセル 5Y7/1）
	・塗装色２色同価格でご注文を承ります。 ・ナイガイベージュ色は品番末尾ＣをＫに替えてご注文ください。 ・鉄製基板はナイガイクリーム色です。	

CMEV506020SC

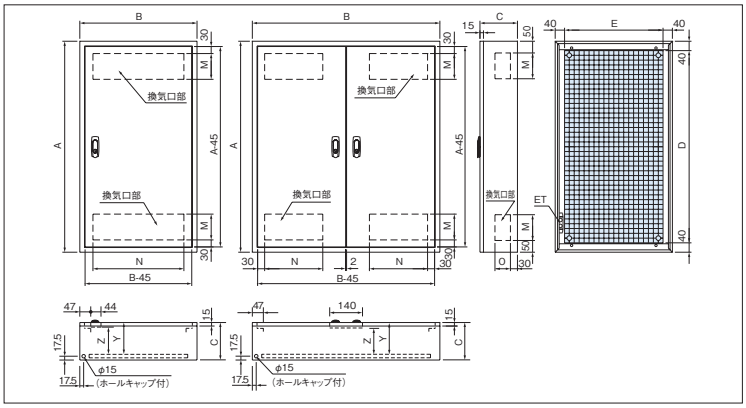

換気口部の詳細は P.446 に掲載しております。

安定器参考寸法

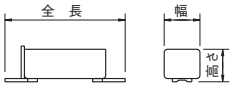

400W以下（mm）			1000W以下（mm）		
全長	幅	高さ	全長	幅	高さ
280	80	70	390	125	115

注）安定器の種類によりキャビネット寸法が合わない場合がありますので、ご確認ください。

収納安定器400W以下の場合

深さ200mm

有効深さ（Y）		ハンドル下有効深さ（Z）	
木製基板付 173mm	鉄製基板付 180mm	木製基板付 155（151）mm	鉄製基板付 162（158）mm

両開タイプは（　）寸法とする。

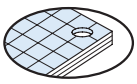
木製基板 12mm

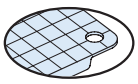
鉄製基板 2.3mm

寸法（mm）			ドア	納期区分		木製基板付	鉄製基板付		標準価格	安定器配置	基板寸法（mm）		製品質量（kg）		備考
タテ(A)	ヨコ(B)	フカサ(C)		クリーム	ベージュ	品番	品番				タテ(D)	ヨコ(E)	木製基板付	鉄製基板付	
400	300	200	片開	⑤	⑤	CMEV403020WC	CMEV403020SC		28,100	1列1段	320	220	9.4	10.4	
400	500	200	片開	⑤	⑤	CMEV405020WC	CMEV405020SC		32,000	2列1段	320	420	13.5	15.2	
400	600	200	片開	⑤	⑤	CMEV406020WC	CMEV406020SC		32,800	3列1段	320	520	15.5	17.7	
800	500	200	片開	⑤	⑤	CMEV805020WC	CMEV805020SC		45,100	2列2段	720	420	22.5	26.3	
800	600	200	片開	⑤	⑤	CMEV806020WC	CMEV806020SC		47,600	3列2段	720	520	25.7	30.4	
800	800	200	両開	⑤	⑤	CMEV808020WC	CMEV808020SC		64,500	4列2段	720	720	33.6	40.0	
800	1000	200	両開	⑤	⑤	CMEV801020WC	CMEV801020SC		75,000	5列2段	720	920	40.0	48.2	
1200	800	200	両開	⑤	⑤	CMEV128020WC	CMEV128020SC		81,200	4列3段	1120	720	48.1	57.9	

収納安定器1000W以下の場合

深さ200mm

有効深さ（Y）		ハンドル下有効深さ（Z）	
木製基板付 173mm	鉄製基板付 180mm	木製基板付 155mm	鉄製基板付 162mm

深さ250mm

有効深さ（Y）		ハンドル下有効深さ（Z）	
木製基板付 223mm	鉄製基板付 230mm	木製基板付 205（201）mm	鉄製基板付 212（208）mm

両開タイプは（　）寸法とする。

寸法（mm）			ドア	納期区分		木製基板付	鉄製基板付		標準価格	安定器配置	基板寸法（mm）		製品質量（kg）		備考
タテ(A)	ヨコ(B)	フカサ(C)		クリーム	ベージュ	品番	品番				タテ(D)	ヨコ(E)	木製基板付	鉄製基板付	
500	400	200	片開	⑤	⑤	CMEV504020WC	CMEV504020SC		32,000	1列1段	420	320	13.5	15.2	
500	600	200	片開	⑤	⑤	CMEV506020WC	CMEV506020SC		37,100	2列1段	420	520	18.2	20.9	
500	800	250	両開	⑤	⑤	CMEV508025WC	CMEV508025SC		55,800	3列1段	420	720	25.5	29.3	
1000	600	250	片開	⑤	⑤	CMEV106025WC	CMEV106025SC		55,700	2列2段	920	520	33.1	39.1	
1000	700	250	片開	⑤	⑤	CMEV107025WC	CMEV107025SC		60,900	3列2段	920	620	37.2	44.2	
1000	1000	250	両開	⑤	⑤	CMEV101025WC	CMEV101025SC		97,700	4列2段	920	920	51.5	61.8	
1200	〃	〃	〃	⑤	⑤	CMEV121025WC	CMEV121025SC		108,900	5列2段	1120	〃	60.1	72.6	

◯在庫品 ①～⑩納期別出荷品 注注文品 終生産終了品

キャビネットの詳細は P.426・427 に掲載しております。

CMEL形 安定器収納 キャビネット 露出形

粉体塗装 IP2XD

CA RoHS
CA100
CA-G04

■ルーバー加工により盤内の温度上昇を防ぎます。
■ドア面にルーバー加工しておりますので半埋込ができます。
■塗装は環境にやさしく、耐久性（防錆力）に優れた粉体塗装を採用しています。

材　　質	鉄　ドア1.6mm　ボデー1.6mm　前面枠1.6mm	
ハ ン ド ル	スイングハンドル（キーNo.NCH200） 小（NCH-13）タテ1000mm以下 中（NCH-12）タテ1100mm以上	
アース端子	銅製　国土交通省仕様	ネジ　M8 × 16(緑頭)
塗　装　色	ナイガイクリーム色（日塗工 L22-90B マンセル 2.5Y9/1）	ナイガイベージュ色（日塗工 L25-70B マンセル 5Y7/1）
	・塗装色２色同価格でご注文を承ります。 ・ナイガイベージュ色は品番末尾CをKに替えてご注文ください。 ・鉄製基板はナイガイクリーム色です。	

CMEL504020SC

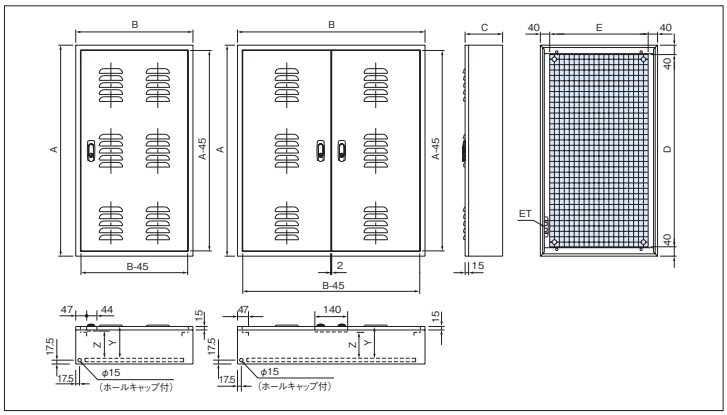

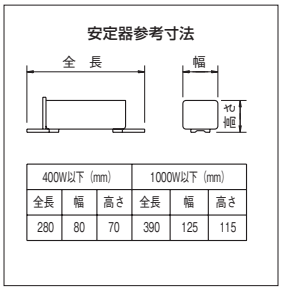

400W以下（mm）			1000W以下（mm）		
全長	幅	高さ	全長	幅	高さ
280	80	70	390	125	115

注）安定器の種類によりキャビネット寸法が合わない場合がありますので、ご確認ください。

収納安定器400W以下の場合

深さ200mm

有効深さ（Y）		ハンドル下有効深さ（Z）	
木製基板付 173mm	鉄製基板付 180mm	木製基板付 155（151）mm	鉄製基板付 162（158）mm

両開タイプは（　）寸法とする。

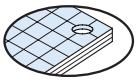
木製基板 12mm

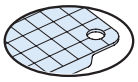
鉄製基板 2.3mm

寸法（mm） タテ(A)	ヨコ(B)	フカサ(C)	ドア	納期区分 クリーム	ベージュ	木製基板付 品番	鉄製基板付 品番		標準価格	安定器配置	基板寸法（mm） タテ(D)	ヨコ(E)	製品質量（kg） 木製基板付	鉄製基板付	図番	備考
500	400	200	片開	⑤	⑤	CMEL504020WC	CMEL504020SC		28,700	1列1段	420	320	13.8	15.5	ハ	P.517 ルーバー詳細図
500	500	200	片開	⑤	⑤	CMEL505020WC	CMEL505020SC		32,500	2列1段	420	420	16.2	18.4	ホ	〃
500	600	200	片開	⑤	⑤	CMEL506020WC	CMEL506020SC		36,100	3列1段	420	520	18.6	21.3	ホ	〃
900	500	200	片開	⑤	⑤	CMEL905020WC	CMEL905020SC		48,100	2列2段	820	420	25.4	29.8	ヘ	〃
900	700	200	片開	⑤	⑤	CMEL907020WC	CMEL907020SC		55,000	3列2段	820	620	32.7	39.0	ヘ	〃
900	800	200	両開	⑤	⑤	CMEL908020WC	CMEL908020SC		66,700	4列2段	820	720	37.4	44.7	ト	〃
900	1000	200	両開	⑤	⑤	CMEL901020WC	CMEL901020SC		78,400	5列2段	820	920	44.7	54.0	チ	〃

収納安定器1000W以下の場合

深さ200mm

有効深さ（Y）		ハンドル下有効深さ（Z）	
木製基板付 173mm	鉄製基板付 180mm	木製基板付 155（151）mm	鉄製基板付 162（158）mm

両開タイプは（　）寸法とする。

寸法（mm） タテ(A)	ヨコ(B)	フカサ(C)	ドア	納期区分 クリーム	ベージュ	木製基板付 品番	鉄製基板付 品番		標準価格	安定器配置	基板寸法（mm） タテ(D)	ヨコ(E)	製品質量（kg） 木製基板付	鉄製基板付	図番	備考
800	400	200	片開	⑤	⑤	CMEL804020WC	CMEL804020SC		40,200	1列1段	720	320	19.8	22.7	ハ	P.517 ルーバー詳細図
800	500	200	片開	⑤	⑤	CMEL805020WC	CMEL805020SC		43,800	2列1段	720	420	23.1	26.9	ホ	〃
800	700	200	片開	⑤	⑤	CMEL807020WC	CMEL807020SC		50,000	3列1段	720	620	29.8	35.3	ホ	〃
1200	500	200	片開	⑤	⑤	CMEL125020WC	CMEL125020SC		58,300	2列2段	1120	420	32.3	38.2	ヘ	〃
1200	700	200	片開	⑤	⑤	CMEL127020WC	CMEL127020SC		67,900	3列2段	1120	620	41.5	50.1	ヘ	〃
1200	1000	200	両開	⑤	⑤	CMEL121020WC	CMEL121020SC		91,800	4列2段	1120	920	59.2	70.0	チ	〃
1200	1200	200	両開	⑤	⑤	CMEL121220WC	CMEL121220SC		115,300	5列2段	1120	1120	68.8	81.9	チ	〃

◯在庫品①～⑩納期別出荷品 注注文品 終生産終了品

キャビネットの詳細は P.426・427 に掲載しております。

CRFL形 熱機器収納（ルーバー付） キャビネット 水切形 粉体塗装 IP22B

CA100
CA-G04

■ルーバー加工により盤内の温度上昇を防ぎます。
■塗装は環境にやさしく、耐久性（防錆力）に優れた粉体塗装を採用しています。
■パッキンは継ぎ目のない発泡ポリウレタンを採用していますので高いシール性を確保します。（同等性能の他のシール材による場合もあります）

材　　質	鉄　ドア1.6mm　ボデー1.6mm	
ハンドル	防水スイングハンドル（キーNo.NCH200） 小（NCH-13P）タテ1000mm以下 中（NCH-12P）タテ1100mm以上	
アース端子	銅製　国土交通省仕様	ネジ　M8 × 16（緑頭）
塗　装　色	ナイガイクリーム色（日塗工 L22-90B マンセル 2.5Y9/1）	ナイガイベージュ色（日塗工 L25-70B マンセル 5Y7/1）
	・塗装色２色同価格でご注文を承ります。 ・ナイガイベージュ色は品番末尾CをKに替えてご注文ください。 ・鉄製基板はナイガイクリーム色です。	

CRFL504020SC

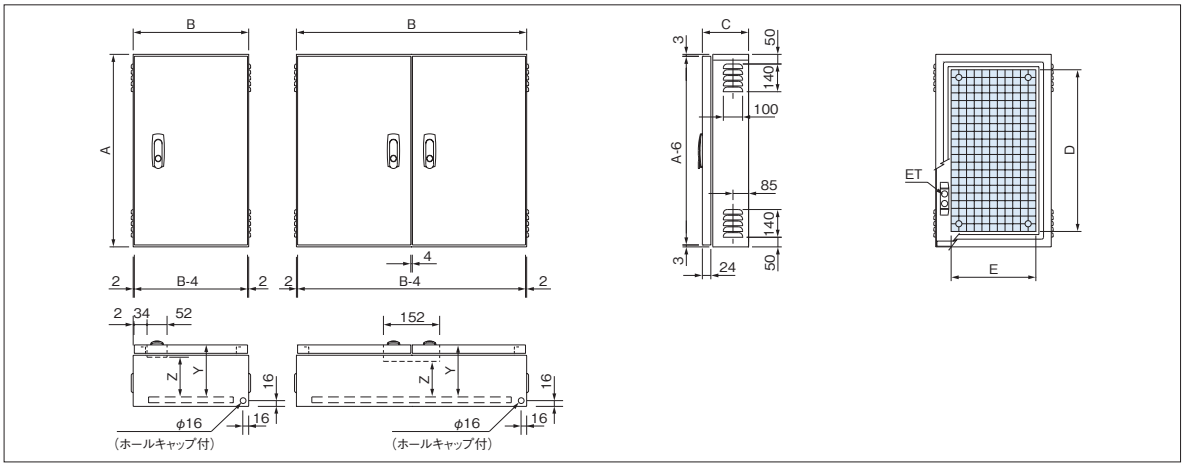

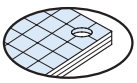

木製基板 12mm

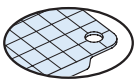

鉄製基板 2.3mm

パッキン付（発泡ポリウレタン）

深さ200mm	有効深さ（Y）		ハンドル下有効深さ（Z）	
	木製基板付 173mm	鉄製基板付 180mm	木製基板付 142(131)mm	鉄製基板付 149(138)mm

キャビネット高さ1200mm以上、及び両開タイプは（　）寸法とする。

寸法（mm）			ドア	納期区分		木製基板付	鉄製基板付		標準価格	基板寸法（mm）		製品質量（kg）		備考
タテ(A)	ヨコ(B)	フカサ(C)		クリーム	ベージュ	品番	品番			タテ(D)	ヨコ(E)	木製基板付	鉄製基板付	
500	400	200	片開	⑦	⑦	CRFL504020WC	CRFL504020SC		42,200	420	320	13.4	15.3	
500	500	200	片開	⑦	⑦	CRFL505020WC	CRFL505020SC		45,400	420	420	15.6	18.0	
700	〃	〃	〃	⑦	⑦	CRFL705020WC	CRFL705020SC		52,600	620	〃	19.9	23.3	
800	〃	〃	〃	⑦	⑦	CRFL805020WC	CRFL805020SC		56,700	720	〃	22.0	26.0	
900	〃	〃	〃	⑦	⑦	CRFL905020WC	CRFL905020SC		60,900	820	〃	24.2	28.7	
1000	〃	〃	〃	⑦	⑦	CRFL105020WC	CRFL105020SC		64,800	920	〃	26.3	31.4	
1200	〃	〃	〃	⑦	⑦	CRFL125020WC	CRFL125020SC		70,500	1120	〃	31.5	37.6	
500	600	200	片開	⑦	⑦	CRFL506020WC	CRFL506020SC		48,300	420	520	17.8	20.7	
600	〃	〃	〃	⑦	⑦	CRFL606020WC	CRFL606020SC		54,400	520	〃	20.2	23.8	
700	〃	〃	〃	⑦	⑦	CRFL706020WC	CRFL706020SC		56,700	620	〃	22.7	26.9	
800	〃	〃	〃	⑦	⑦	CRFL806020WC	CRFL806020SC		62,900	720	〃	25.2	30.0	
1000	〃	〃	〃	⑦	⑦	CRFL106020WC	CRFL106020SC		67,000	920	〃	30.1	36.3	
1000	700	200	片開	⑦	⑦	CRFL107020WC	CRFL107020SC		70,500	920	620	33.9	41.1	
1200	〃	〃	〃	⑦	⑦	CRFL127020WC	CRFL127020SC		82,100	1120	〃	40.3	49.0	
1000	800	200	片開	⑦	⑦	CRFL108020WC	CRFL108020SC		80,200	920	720	37.7	46.0	
1200	1000	200	両開	⑦	⑦	CRFL121020WC	CRFL121020SC		109,600	1120	920	55.5	68.2	

◯在庫品 ①～⑩納期別出荷品 注文品 終生産終了品

キャビネットの詳細は P.454・455 に掲載しております。

CMC形 中フレーム付盤用 キャビネット 露出形 粉体塗装 IP2XD

■電灯・動力混合盤などにご使用いただけます。
■塗装は環境にやさしく、耐久性（防錆力）に優れた粉体塗装を採用しています。
■ボデー（本体）は２段折曲げ加工による補強です。

CA100
CA-G04

材　　質	鉄　ドア1.6mm　ボデー1.6mm　前面枠1.6mm	
ハンドル	スイングハンドル（キーNo.NCH200） 小（NCH-13）タテ1000mm 以下 中（NCH-12）タテ1100mm 以上	
アース端子	銅製　国土交通省仕様	ネジ　M8 × 16(緑頭)
塗　装　色	ナイガイクリーム色（日塗工 L22-90B マンセル 2.5Y9/1）	ナイガイベージュ色（日塗工 L25-70B マンセル 5Y7/1）
	・塗装色２色同価格でご注文を承ります。 ・ナイガイベージュ色は品番末尾CをKに替えてご注文ください。 ・鉄製基板はナイガイクリーム色です。	

CMCZ709516SC

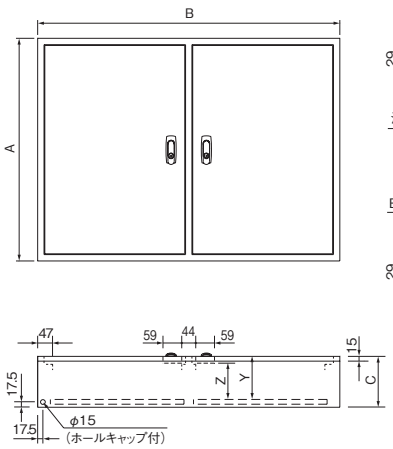

機器類取付範囲図（ドア）

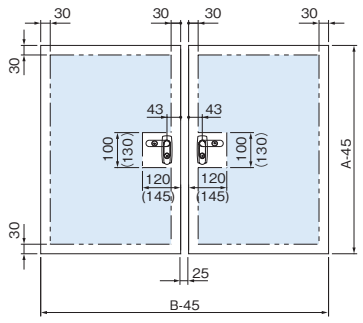

注1．A又はB寸法が1400mm以上の場合基板は6箇所止め

注2．（　）寸法はA寸法1100mm以上の場合

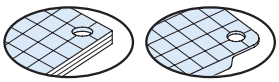

木製基板 12mm 鉄製基板 2.3mm

深さ160mm

有効深さ(Y)		ハンドル下有効深さ(Z)	
木製基板付 133mm	鉄製基板付 140mm	木製基板付 115mm	鉄製基板付 122mm

寸法(mm) タテ(A)	ヨコ(B)	フカサ(C)	ドア	納期区分 クリーム	ベージュ	木製基板付 品番	鉄製基板付 品番		標準価格	基板寸法(mm) タテ(D)	ヨコ(E)	製品質量(kg) 木製基板付	鉄製基板付	備考
700	950	160	両開	⑤	⑤	CMCZ709516WC	CMCZ709516SC		67,100	620	420	34.5	40.9	
800	〃	〃	〃	◯	⑤	CMCZ809516WC	CMCZ809516SC		71,100	720	〃	38.3	45.8	
900	〃	〃	〃	◯	⑤	CMCZ909516WC	CMCZ909516SC		77,900	820	〃	42.1	50.7	
1000	〃	〃	〃	◯	⑤	CMCZ109516WC	CMCZ109516SC		81,300	920	〃	46.0	55.6	
1100	〃	〃	〃	◯	⑤	CMCZ119516WC	CMCZ119516SC		85,400	1020	〃	50.0	60.6	
1200	〃	〃	〃	◯	⑤	CMCZ129516WC	CMCZ129516SC		91,800	1120	〃	53.9	65.5	
1300	〃	〃	〃	⑤	⑤	CMCZ139516WC	CMCZ139516SC		101,600	1220	〃	57.7	70.4	
1400	〃	〃	〃	⑤	⑤	CMCZ149516WC	CMCZ149516SC		114,300	1320	〃	61.6	75.3	

深さ200mm

有効深さ(Y)		ハンドル下有効深さ(Z)	
木製基板付 173mm	鉄製基板付 180mm	木製基板付 155mm	鉄製基板付 162mm

寸法(mm) タテ(A)	ヨコ(B)	フカサ(C)	ドア	納期区分 クリーム	ベージュ	木製基板付 品番	鉄製基板付 品番		標準価格	基板寸法(mm) タテ(D)	ヨコ(E)	製品質量(kg) 木製基板付	鉄製基板付	備考
900	950	200	両開	⑤	⑤	CMCZ909520WC	CMCZ909520SC		86,900	820	420	44.0	52.6	
1000	〃	〃	〃	⑤	⑤	CMCZ109520WC	CMCZ109520SC		89,300	920	〃	48.0	57.6	
1100	〃	〃	〃	⑤	⑤	CMCZ119520WC	CMCZ119520SC		92,400	1020	〃	52.1	62.7	
1200	〃	〃	〃	⑤	⑤	CMCZ129520WC	CMCZ129520SC		98,600	1120	〃	56.0	67.7	

◯在庫品 ①～⑩納期別出荷品 注注文品 終生産終了品

キャビネットの詳細は P.426・427 に掲載しております。

CRF形 制御盤キャビネット

屋内屋外兼用水切防水形

粉体塗装 IP44

（・片開きタイプでタテ600mm以下 ヨコ600mm以下はIP54となります ・両開きタイプはIP43となります）

CA RoHS CA100 CA-G04

■屋根なしで、水の浸入を保護する機能が充分！
■機械操作・制御用などの機器取り付けに最適です。
■塗装は環境にやさしく、耐久性（防錆力）に優れた粉体塗装を採用しています。
■パッキンは継ぎ目のない発泡ポリウレタンを採用していますので高いシール性を確保します。（同等性能の他のシール材による場合もあります）

材　　質	鉄　ドア1.6mm　ボデー1.6mm	
ハンドル	防水スイングハンドル（キー No.NCH200） 小（NCH-13P）タテ1000mm以下 中（NCH-12P）タテ1100mm以上	
アース端子	銅製　国土交通省仕様	ネジ　M8 × 16(緑頭)
塗装色	ナイガイクリーム色（日塗工 L22-90B マンセル 2.5Y9/1）	ナイガイベージュ色（日塗工 L25-70B マンセル 5Y7/1）
塗装色	・塗装色２色同価格でご注文を承ります。 ・ナイガイベージュ色は品番末尾CをKに替えてご注文ください。 ・鉄製基板はナイガイクリーム色です。	

CRFZ504020SC

CRF形

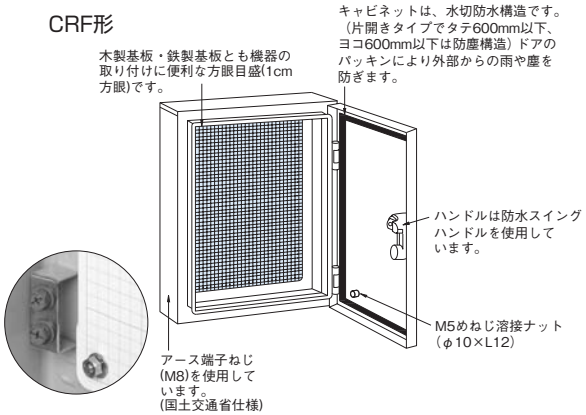

CRFG形

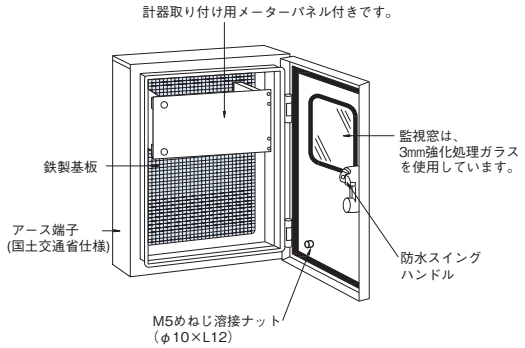

横断面図

片開きタイプ

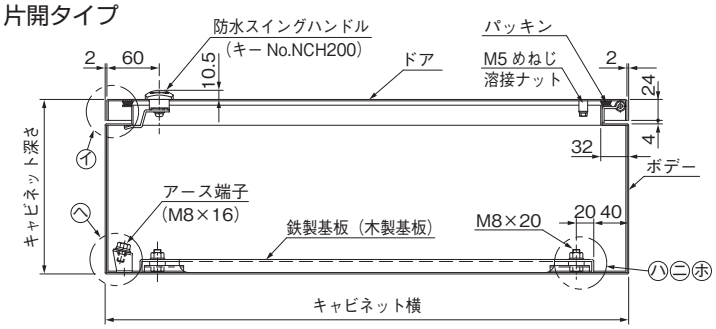

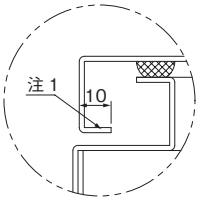

注１　縦寸法が 1400mm 以上のキャビネットは この部分を折り曲げてあります。
注２　両開きタイプで縦寸法が 1000mm 以下は止め金のみ、縦寸法が1200mm以上は止め金付きロッド棒となります。

両開きタイプ

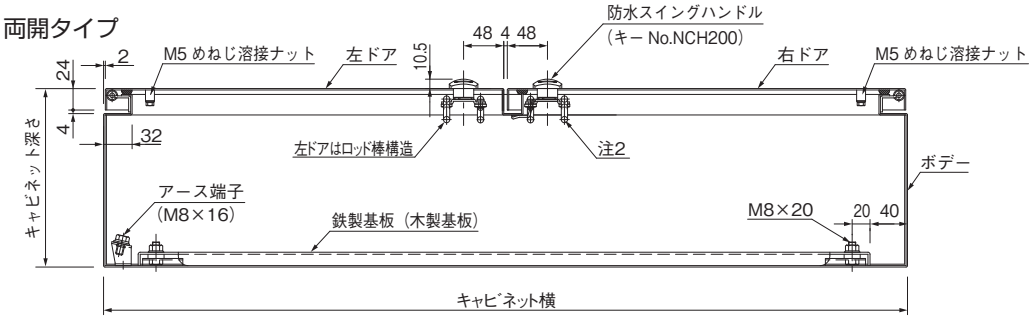

縦断面図

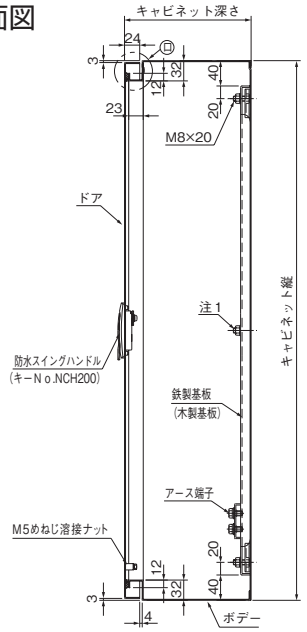

注1）キャビネットの縦寸法が1400mm以上は基板が6箇所止めとなります。

㋑部構造図

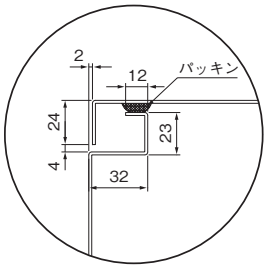

㋺部構造図

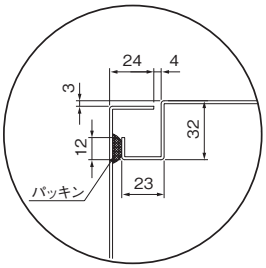

㋩木製基板取付図

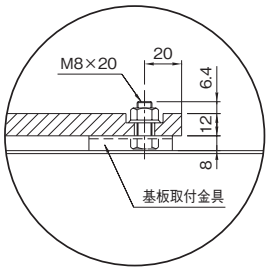

㋥鉄製基板取付図

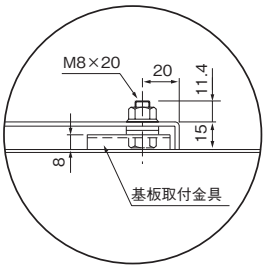

㋭基板取付図

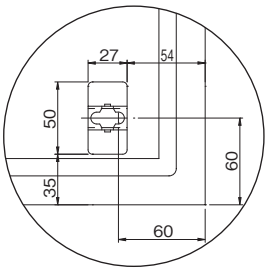

㋬アース端子図

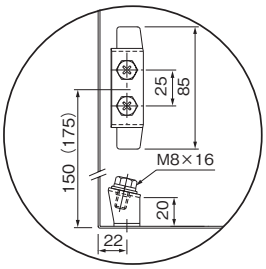

（ ）寸法はキャビネット縦寸法
600mm 以上に適用。

メーターパネル図（CRFG形）

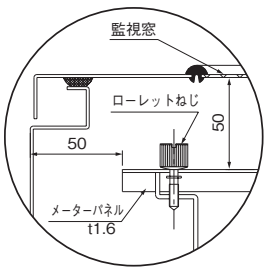

ルーバー図（CRFL形）

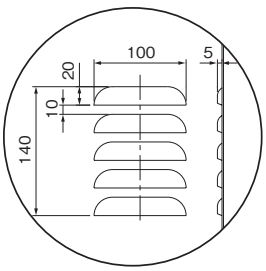

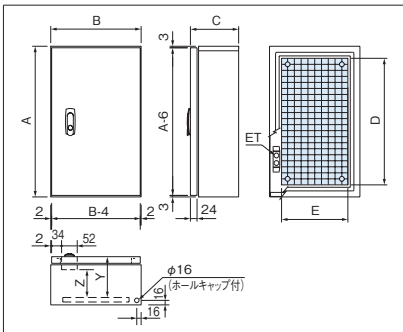

機器類取付範囲図（ドア）

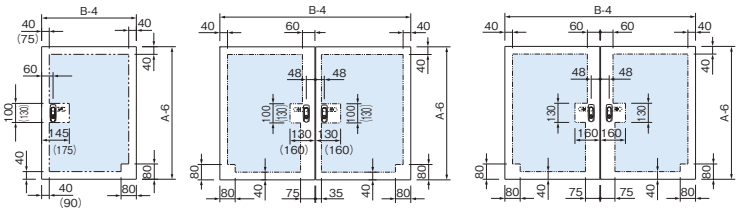

両開キャビネット縦寸法 1000mm 以下に適用。

両開キャビネット縦寸法 1200mm 以上に適用。

注 1.（ ）寸法はキャビネット縦寸法 1100mm 以上に適用。

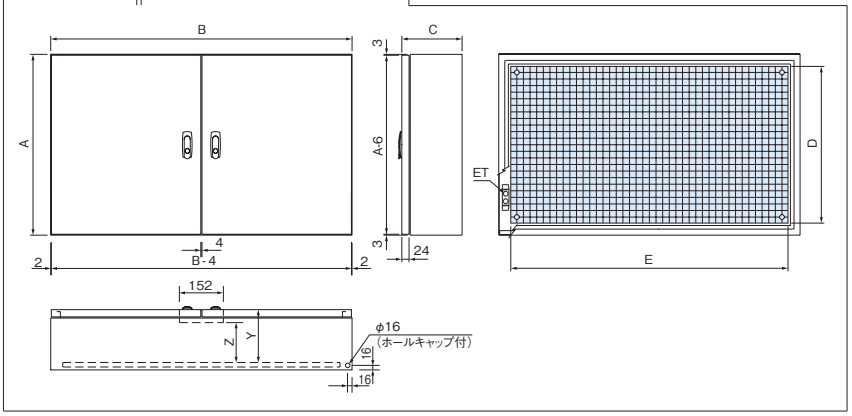

ハンドル取扱方法

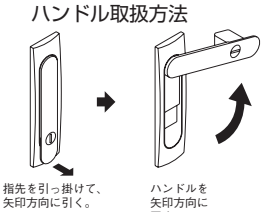

施錠

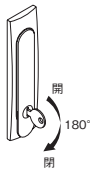

CRF 形制御盤キャビネット

商品選定早見表

CRF形制御盤キャビネット品番構成

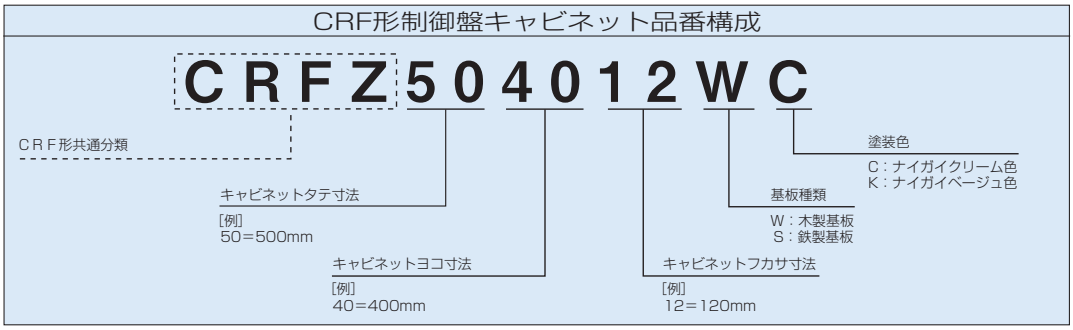

商品選定早見表に掲載の無い特別サイズのキャビネットも製作いたしますので、お申し付けください。また、寸法・納期・価格のご相談は、営業までお問合せください。
※機械構造上の理由により、製作できない寸法がございますが、あらかじめご了承ください。

寸法(mm) タテ	寸法(mm) ヨコ	ドア	品番	フカサ(mm) 120	160	200	250	300
350	250	片開	CRFZ3525	○				
350	300	片開	CRFZ3530		○			
400	〃	〃	CRFZ4030	○	○	○		
450	〃	〃	CRFZ4530		○	○		
500	〃	〃	CRFZ5030	○	○			
600	〃	〃	CRFZ6030	○				
300	400	片開	CRFZ3040	○	○	○		
400	〃	〃	CRFZ4040	○	○	○		
500	〃	〃	CRFZ5040	○	○	○	○	○
600	〃	〃	CRFZ6040	○	○	○	○	○
700	〃	〃	CRFZ7040	○	○			
800	〃	〃	CRFZ8040	○	○			
900	〃	〃	CRFZ9040	○	○			
1000	〃	〃	CRFZ1040		○			
1100	〃	〃	CRFZ1140		○			
300	500	片開	CRFZ3050	○	○	○		
400	〃	〃	CRFZ4050	○	○	○	○	
500	〃	〃	CRFZ5050	○	○	○	○	○
600	〃	〃	CRFZ6050	○	○	○	○	○
700	〃	〃	CRFZ7050	○	○	○	○	○
800	〃	〃	CRFZ8050	○	○	○	○	○
900	〃	〃	CRFZ9050		○	○		○
1000	〃	〃	CRFZ1050		○	○		
1100	〃	〃	CRFZ1150		○	○		
1200	〃	〃	CRFZ1250		○	○		
1300	〃	〃	CRFZ1350		○	○		
1400	〃	〃	CRFZ1450			○		
1500	〃	〃	CRFZ1550			○		
400	600	片開	CRFZ4060	○	○	○		
500	〃	〃	CRFZ5060	○	○	○	○	
600	〃	〃	CRFZ6060	○	○	○	○	○
700	〃	〃	CRFZ7060	○	○	○	○	
800	〃	〃	CRFZ8060	○	○	○	○	○
900	〃	〃	CRFZ9060			○		
1000	〃	〃	CRFZ1060	○	○	○	○	○
1100	〃	〃	CRFZ1160			○		

寸法(mm) タテ	寸法(mm) ヨコ	ドア	品番	フカサ(mm) 120	160	200	250	300
1200	600	片開	CRFZ1260	○	○	○	○	○
1300	〃	〃	CRFZ1360			○	○	
1400	〃	〃	CRFZ1460			○	○	
1500	〃	〃	CRFZ1560				○	
1600	〃	〃	CRFZ1660			○	○	
1700	〃	〃	CRFZ1760				○	
1800	〃	〃	CRFZ1860			○	○	
500	700	片開	CRFZ5070			○	○	
600	〃	〃	CRFZ6070			○	○	○
700	〃	〃	CRFZ7070			○		
800	〃	〃	CRFZ8070			○	○	○
1000	〃	〃	CRFZ1070			○	○	○
1200	〃	〃	CRFZ1270			○	○	○
1400	〃	〃	CRFZ1470			○	○	○
1600	〃	〃	CRFZ1670			○	○	○
1800	〃	〃	CRFZ1870				○	
600	800	片開	CRFZ6080			○	○	○
800	〃	〃	CRFZ8080			○	○	○
1000	〃	〃	CRFZ1080			○	○	○
1200	〃	〃	CRFZ1280			○	○	○
1400	〃	〃	CRFZ1480			○	○	○
1600	〃	〃	CRFZ1680			○	○	○
600	1000	両開	CRFZ6010			○		○
800	〃	〃	CRFZ8010			○	○	○
1000	〃	〃	CRFZ1010			○		○
1200	〃	〃	CRFZ1210		○	○	○	○
1400	〃	〃	CRFZ1410			○	○	○
1600	〃	〃	CRFZ1610			○		
600	1200	両開	CRFZ6012			○	○	
800	〃	〃	CRFZ8012			○	○	○
1000	〃	〃	CRFZ1012			○	○	○
1200	〃	〃	CRFZ1212			○		○
1400	〃	〃	CRFZ1412			○	○	○
1600	〃	〃	CRFZ1612			○	○	

※表内の○印は標準品としてラインナップしております。

CRF形 制御盤 キャビネット

屋内屋外兼用水切防水形　粉体塗装 IP44

（・片開きタイプでタテ600mm以下
ヨコ600mm以下はIP54となります
・両開きタイプはIP43となります）

CA100
CA-G04

■屋根なしで、水の浸入を保護する機能が充分！
■機械操作・制御用などの機器取り付けに最適です。
■塗装は環境にやさしく、耐久性（防錆力）に優れた粉体塗装を採用しています。
■パッキンは継ぎ目のない発泡ポリウレタンを採用していますので高いシール性を確保します。（同等性能の他のシール材による場合もあります）

材　　質	鉄　ドア1.6mm　ボデー1.6mm	
ハンドル	防水スイングハンドル（キーNo.NCH200） 小（NCH-13P）タテ1000mm以下 中（NCH-12P）タテ1100mm以上	
アース端子	銅製　国土交通省仕様	ネジ　M8 × 16(緑頭)
塗　装　色	ナイガイクリーム色（日塗工 L22-90B マンセル 2.5Y9/1）	ナイガイベージュ色（日塗工 L25-70B マンセル 5Y7/1）
	・塗装色２色同価格でご注文を承ります。 ・ナイガイベージュ色は品番末尾CをKに替えてご注文ください。 ・鉄製基板はナイガイクリーム色です。	

CRFZ504020SC

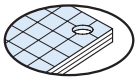

木製基板 12mm

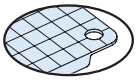

鉄製基板 2.3mm

パッキン付（発泡ポリウレタン）

深さ120mm	有効深さ(Y)		ハンドル下有効深さ(Z)	
	木製基板付　93mm	鉄製基板付　100mm	木製基板付　62mm	鉄製基板付　69mm

寸法(mm) タテ(A)	ヨコ(B)	フカサ(C)	ドア	納期区分 クリーム	ベージュ	木製基板付 品番	鉄製基板付 品番		標準価格	基板寸法(mm) タテ(D)	ヨコ(E)	製品質量(kg) 木製基板付	鉄製基板付	備考
350	250	120	片開	◯	◯	CRFZ352512WC	CRFZ352512SC		13,500	270	170	6.7	7.5	
400	300	120	片開	◯	⑤	CRFZ403012WC	CRFZ403012SC		14,600	320	220	8.2	9.2	
500	〃	〃	〃	⑤	⑤	CRFZ503012WC	CRFZ503012SC		18,000	420	〃	9.5	10.9	
600	〃	〃	〃	⑤	⑤	CRFZ603012WC	CRFZ603012SC		21,300	520	〃	10.8	12.5	
300	400	120	片開	◯	⑤	CRFZ304012WC	CRFZ304012SC		14,600	220	320	8.2	9.3	
400	〃	〃	〃	◯	⑤	CRFZ404012WC	CRFZ404012SC		18,600	320	〃	9.8	11.3	
500	〃	〃	〃	◯	⑤	CRFZ504012WC	CRFZ504012SC		22,200	420	〃	11.5	13.4	
600	〃	〃	〃	⑤	⑤	CRFZ604012WC	CRFZ604012SC		26,200	520	〃	13.2	15.4	
700	〃	〃	〃	⑤	⑤	CRFZ704012WC	CRFZ704012SC		27,000	620	〃	14.8	17.5	
800	〃	〃	〃	⑤	⑤	CRFZ804012WC	CRFZ804012SC		28,300	720	〃	16.4	19.5	
900	〃	〃	〃	⑤	⑤	CRFZ904012WC	CRFZ904012SC		30,300	820	〃	18.1	21.6	
300	500	120	片開	⑤	⑤	CRFZ305012WC	CRFZ305012SC		18,600	220	420	9.6	10.9	
400	〃	〃	〃	⑤	⑤	CRFZ405012WC	CRFZ405012SC		22,800	320	〃	11.5	13.4	
500	〃	〃	〃	⑤	⑤	CRFZ505012WC	CRFZ505012SC		26,800	420	〃	13.5	15.9	
600	〃	〃	〃	⑤	⑤	CRFZ605012WC	CRFZ605012SC		30,900	520	〃	15.5	18.4	
700	〃	〃	〃	⑤	⑤	CRFZ705012WC	CRFZ705012SC		34,100	620	〃	17.4	20.9	
800	〃	〃	〃	⑤	⑤	CRFZ805012WC	CRFZ805012SC		35,700	720	〃	19.4	23.4	
400	600	120	片開	⑤	⑤	CRFZ406012WC	CRFZ406012SC		26,800	320	520	13.2	15.5	
500	〃	〃	〃	⑤	⑤	CRFZ506012WC	CRFZ506012SC		30,900	420	〃	15.5	18.4	
600	〃	〃	〃	⑤	⑤	CRFZ606012WC	CRFZ606012SC		36,100	520	〃	17.8	21.3	
700	〃	〃	〃	⑤	⑤	CRFZ706012WC	CRFZ706012SC		38,100	620	〃	20.0	24.3	
800	〃	〃	〃	⑤	⑤	CRFZ806012WC	CRFZ806012SC		41,200	720	〃	22.3	27.2	
1000	〃	〃	〃	⑤	⑤	CRFZ106012WC	CRFZ106012SC		49,900	920	〃	26.9	33.0	
1200	〃	〃	〃	⑤	⑤	CRFZ126012WC	CRFZ126012SC		54,700	1120	〃	32.2	39.6	

◯在庫品 ①～⑩納期別出荷品 注注文品 終生産終了品

キャビネットの詳細はP.454・455に掲載しております。

CRF形 制御盤 キャビネット

屋内屋外兼用水切防水形　粉体塗装 IP44

・片開きタイプでタテ600mm以下
ヨコ600mm以下はIP54となります
・両開きタイプはIP43となります

CA RoHS
CA100
CA-G04

パッキン付（発泡ポリウレタン）

深さ160mm

有効深さ(Y)		ハンドル下有効深さ(Z)	
木製基板付 133mm	鉄製基板付 140mm	木製基板付 102(91)mm	鉄製基板付 109(98)mm

キャビネット高さ1200mm以上、及び両開タイプは（　）寸法とする。

寸法(mm)			ドア	納期区分		木製基板付	鉄製基板付		標準価格	基板寸法(mm)		製品質量(kg)		備考
タテ(A)	ヨコ(B)	フカサ(C)		クリーム	ベージュ	品番	品番			タテ(D)	ヨコ(E)	木製基板付	鉄製基板付	
350	300	160	片開	○	⑤	CRFZ353016WC	CRFZ353016SC		15,500	270	220	8.2	9.1	
400	〃	〃	〃	○	⑤	CRFZ403016WC	CRFZ403016SC		16,400	320	〃	8.9	10.0	
450	〃	〃	〃	○	⑤	CRFZ453016WC	CRFZ453016SC		18,400	370	〃	9.6	10.8	
500	〃	〃	〃	○	⑤	CRFZ503016WC	CRFZ503016SC		18,600	420	〃	10.4	11.7	
300	400	160	片開	○	⑤	CRFZ304016WC	CRFZ304016SC		16,400	220	320	8.9	10.0	
400	〃	〃	〃	○	⑤	CRFZ404016WC	CRFZ404016SC		20,700	320	〃	10.7	12.1	
500	〃	〃	〃	○	⑤	CRFZ504016WC	CRFZ504016SC		24,100	420	〃	12.4	14.3	
600	〃	〃	〃	○	⑤	CRFZ604016WC	CRFZ604016SC		29,000	520	〃	14.2	16.5	
700	〃	〃	〃	⑤	⑤	CRFZ704016WC	CRFZ704016SC		33,100	620	〃	15.9	18.6	
800	〃	〃	〃	○	⑤	CRFZ804016WC	CRFZ804016SC		36,400	720	〃	17.7	20.8	
900	〃	〃	〃	⑤	⑤	CRFZ904016WC	CRFZ904016SC		40,200	820	〃	19.4	22.9	
1000	〃	〃	〃	⑤	⑤	CRFZ104016WC	CRFZ104016SC		44,200	920	〃	21.1	25.1	
1100	〃	〃	〃	⑤	⑤	CRFZ114016WC	CRFZ114016SC		48,100	1020	〃	23.0	27.3	
300	500	160	片開	⑤	⑤	CRFZ305016WC	CRFZ305016SC		21,800	220	420	10.4	11.7	
400	〃	〃	〃	○	⑤	CRFZ405016WC	CRFZ405016SC		24,100	320	〃	12.4	14.3	
500	〃	〃	〃	○	⑤	CRFZ505016WC	CRFZ505016SC		29,000	420	〃	14.5	16.9	
600	〃	〃	〃	○	⑤	CRFZ605016WC	CRFZ605016SC		32,000	520	〃	16.6	19.5	
700	〃	〃	〃	○	⑤	CRFZ705016WC	CRFZ705016SC		37,300	620	〃	18.6	22.1	
800	〃	〃	〃	○	⑤	CRFZ805016WC	CRFZ805016SC		41,200	720	〃	20.7	24.7	
900	〃	〃	〃	⑤	⑤	CRFZ905016WC	CRFZ905016SC		45,400	820	〃	22.8	27.3	
1000	〃	〃	〃	⑤	⑤	CRFZ105016WC	CRFZ105016SC		49,700	920	〃	24.8	29.9	
1100	〃	〃	〃	⑤	⑤	CRFZ115016WC	CRFZ115016SC		51,600	1020	〃	27.0	32.5	
1200	〃	〃	〃	⑤	⑤	CRFZ125016WC	CRFZ125016SC		55,100	1120	〃	29.7	35.8	
1300	〃	〃	〃	⑤	⑤	CRFZ135016WC	CRFZ135016SC		59,600	1220	〃	31.8	38.4	
400	600	160	片開	○	⑤	CRFZ406016WC	CRFZ406016SC		30,900	320	520	14.2	16.5	
500	〃	〃	〃	○	⑤	CRFZ506016WC	CRFZ506016SC		32,200	420	〃	16.6	19.6	
600	〃	〃	〃	○	⑤	CRFZ606016WC	CRFZ606016SC		39,300	520	〃	19.0	22.6	
700	〃	〃	〃	⑤	⑤	CRFZ706016WC	CRFZ706016SC		41,200	620	〃	21.4	25.6	
800	〃	〃	〃	○	⑤	CRFZ806016WC	CRFZ806016SC		45,400	720	〃	23.7	28.6	
1000	〃	〃	〃	⑤	⑤	CRFZ106016WC	CRFZ106016SC		51,600	920	〃	28.5	34.6	
1200	〃	〃	〃	⑤	⑤	CRFZ126016WC	CRFZ126016SC		59,300	1120	〃	34.0	41.5	
1200	1000	160	両開	⑤	⑤	CRFZ121016WC	CRFZ121016SC		90,600	1120	920	53.2	66.0	

深さ200mm

有効深さ(Y)		ハンドル下有効深さ(Z)	
木製基板付 173mm	鉄製基板付 180mm	木製基板付 142(131)mm	鉄製基板付 149(138)mm

キャビネット高さ1200mm以上、及び両開タイプは（　）寸法とする。

寸法(mm)			ドア	納期区分		木製基板付	鉄製基板付		標準価格	基板寸法(mm)		製品質量(kg)		備考
タテ(A)	ヨコ(B)	フカサ(C)		クリーム	ベージュ	品番	品番			タテ(D)	ヨコ(E)	木製基板付	鉄製基板付	
400	300	200	片開	○	⑤	CRFZ403020WC	CRFZ403020SC		22,800	320	220	9.6	10.7	
450	〃	〃	〃	⑤	⑤	CRFZ453020WC	CRFZ453020SC		24,800	370	〃	10.4	11.6	
300	400	200	片開	⑤	○	CRFZ304020WC	CRFZ304020SC		22,800	220	320	9.7	10.7	
400	〃	〃	〃	○	⑤	CRFZ404020WC	CRFZ404020SC		25,800	320	〃	11.5	13.0	
500	〃	〃	〃	○	⑤	CRFZ504020WC	CRFZ504020SC		29,000	420	〃	13.4	15.3	
600	〃	〃	〃	○	⑤	CRFZ604020WC	CRFZ604020SC		32,000	520	〃	15.2	17.5	

○在庫品 ①～⑩納期別出荷品 注注文品 終生産終了品

キャビネットの詳細はP.454・455に掲載しております。

パッキン付（発泡ポリウレタン）

深さ200mm	有効深さ(Y)		ハンドル下有効深さ(Z)	
	木製基板付 173mm	鉄製基板付 180mm	木製基板付 142(131)mm	鉄製基板付 149(138)mm

キャビネット高さ1200mm以上、及び両開タイプは（　）寸法とする。

寸法(mm)			ドア	納期区分		木製基板付	鉄製基板付		標準価格	基板寸法(mm)		製品質量(kg)		備考
タテ(A)	ヨコ(B)	フカサ(C)		クリーム	ベージュ	品番	品番			タテ(D)	ヨコ(E)	木製基板付	鉄製基板付	
300	500	200	片開	⑤	⑤	CRFZ305020WC	CRFZ305020SC		25,800	220	420	11.2	12.6	
400	〃	〃	〃	◯	⑤	CRFZ405020WC	CRFZ405020SC		29,000	320	〃	13.4	15.3	
500	〃	〃	〃	◯	⑤	CRFZ505020WC	CRFZ505020SC		32,000	420	〃	15.6	18.0	
600	〃	〃	〃	◯	⑤	CRFZ605020WC	CRFZ605020SC		35,400	520	〃	17.7	20.7	
700	〃	〃	〃	◯	⑤	CRFZ705020WC	CRFZ705020SC		39,300	620	〃	19.9	23.3	
800	〃	〃	〃	◯	⑤	CRFZ805020WC	CRFZ805020SC		43,400	720	〃	22.0	26.0	
900	〃	〃	〃	⑤	⑤	CRFZ905020WC	CRFZ905020SC		47,600	820	〃	24.2	28.7	
1000	〃	〃	〃	◯	⑤	CRFZ105020WC	CRFZ105020SC		51,600	920	〃	26.3	31.4	
1100	〃	〃	〃	⑤	⑤	CRFZ115020WC	CRFZ115020SC		54,500	1020	〃	28.6	34.2	
1200	〃	〃	〃	◯	⑤	CRFZ125020WC	CRFZ125020SC		57,100	1120	〃	31.5	37.6	
1300	〃	〃	〃	⑤	⑤	CRFZ135020WC	CRFZ135020SC		63,400	1220	〃	33.6	40.2	
1400	〃	〃	〃	⑤	⑤	CRFZ145020WC	CRFZ145020SC		69,600	1320	〃	36.3	43.5	
1500	〃	〃	〃	⑤	⑤	CRFZ155020WC	CRFZ155020SC		74,100	1420	〃	38.5	46.2	
400	600	200	片開	◯	⑤	CRFZ406020WC	CRFZ406020SC		31,600	320	520	15.2	17.5	
500	〃	〃	〃	◯	⑤	CRFZ506020WC	CRFZ506020SC		35,200	420	〃	17.8	20.7	
600	〃	〃	〃	◯	⑤	CRFZ606020WC	CRFZ606020SC		41,200	520	〃	20.2	23.8	
700	〃	〃	〃	◯	⑤	CRFZ706020WC	CRFZ706020SC		43,400	620	〃	22.7	26.9	
800	〃	〃	〃	◯	⑤	CRFZ806020WC	CRFZ806020SC		49,700	720	〃	25.2	30.0	
900	〃	〃	〃	⑤	⑤	CRFZ906020WC	CRFZ906020SC		51,600	820	〃	27.7	33.2	
1000	〃	〃	〃	⑤	⑤	CRFZ106020WC	CRFZ106020SC		53,700	920	〃	30.1	36.3	
1100	〃	〃	〃	⑤	⑤	CRFZ116020WC	CRFZ116020SC		58,000	1020	〃	32.7	39.5	
1200	〃	〃	〃	◯	⑤	CRFZ126020WC	CRFZ126020SC		62,100	1120	〃	35.9	43.3	
1300	〃	〃	〃	⑤	⑤	CRFZ136020WC	CRFZ136020SC		68,200	1220	〃	38.3	46.4	
1400	〃	〃	〃	⑤	⑤	CRFZ146020WC	CRFZ146020SC		74,400	1320	〃	41.4	50.1	
1600	〃	〃	〃	⑤	⑤	CRFZ166020WC	CRFZ166020SC		82,500	1520	〃	46.3	56.3	
1800	〃	〃	〃	⑤	⑤	CRFZ186020WC	CRFZ186020SC		93,400	1720	〃	51.5	62.8	
500	700	200	片開	⑤	⑤	CRFZ507020WC	CRFZ507020SC		41,200	420	620	19.9	23.4	
600	〃	〃	〃	⑤	⑤	CRFZ607020WC	CRFZ607020SC		43,500	520	〃	22.7	27.0	
700	〃	〃	〃	◯	⑤	CRFZ707020WC	CRFZ707020SC		49,700	620	〃	25.5	30.5	
800	〃	〃	〃	⑤	⑤	CRFZ807020WC	CRFZ807020SC		51,600	720	〃	28.3	34.1	
1000	〃	〃	〃	⑤	⑤	CRFZ107020WC	CRFZ107020SC		57,100	920	〃	33.9	41.1	
1200	〃	〃	〃	⑤	⑤	CRFZ127020WC	CRFZ127020SC		68,700	1120	〃	40.3	49.0	
1400	〃	〃	〃	⑤	⑤	CRFZ147020WC	CRFZ147020SC		83,100	1320	〃	46.4	56.7	
1600	〃	〃	〃	⑤	⑤	CRFZ167020WC	CRFZ167020SC		95,600	1520	〃	52.0	63.8	
600	800	200	片開	◯	⑤	CRFZ608020WC	CRFZ608020SC		49,700	520	720	25.2	30.1	
800	〃	〃	〃	◯	⑤	CRFZ808020WC	CRFZ808020SC		56,700	720	〃	31.5	38.1	
1000	〃	〃	〃	◯	⑤	CRFZ108020WC	CRFZ108020SC		66,800	920	〃	37.7	46.0	
1200	〃	〃	〃	⑤	⑤	CRFZ128020WC	CRFZ128020SC		75,700	1120	〃	44.7	54.8	
1400	〃	〃	〃	⑤	⑤	CRFZ148020WC	CRFZ148020SC		85,100	1320	〃	51.5	63.3	
1600	〃	〃	〃	⑤	⑤	CRFZ168020WC	CRFZ168020SC		99,300	1520	〃	57.7	71.3	
600	1000	200	両開	◯	⑤	CRFZ601020WC	CRFZ601020SC		62,900	520	920	32.2	38.4	
800	〃	〃	〃	⑤	⑤	CRFZ801020WC	CRFZ801020SC		74,400	720	〃	39.9	48.2	
1000	〃	〃	〃	⑤	⑤	CRFZ101020WC	CRFZ101020SC		86,900	920	〃	47.6	58.1	
1200	〃	〃	〃	⑤	⑤	CRFZ121020WC	CRFZ121020SC		96,300	1120	〃	55.5	68.2	
1400	〃	〃	〃	⑤	⑤	CRFZ141020WC	CRFZ141020SC		113,700	1320	〃	64.7	79.7	
1600	〃	〃	〃	⑤	⑤	CRFZ161020WC	CRFZ161020SC		128,800	1520	〃	72.4	89.6	
600	1200	200	両開	⑤	⑤	CRFZ601220WC	CRFZ601220SC		76,400	520	1120	37.2	44.7	
800	〃	〃	〃	⑤	⑤	CRFZ801220WC	CRFZ801220SC		86,900	720	〃	46.2	56.3	
1000	〃	〃	〃	⑤	⑤	CRFZ101220WC	CRFZ101220SC		96,300	920	〃	55.1	67.9	
1200	〃	〃	〃	⑤	⑤	CRFZ121220WC	CRFZ121220SC		113,700	1120	〃	64.3	79.7	
1400	〃	〃	〃	⑤	⑤	CRFZ141220WC	CRFZ141220SC		131,100	1320	〃	74.8	92.9	
1600	〃	〃	〃	⑤	⑤	CRFZ161220WC	CRFZ161220SC		151,800	1520	〃	85.8	106.5	

注）CRFZ161220WC、CRFZ161220SCの有効深さは、下記寸法とする。

有効深さ(Y)		ハンドル下有効深さ(Z)	
木製基板付 170mm	鉄製基板付 165mm	木製基板付 130mm	鉄製基板付 125mm

◯在庫品①～⑩納期別出荷品㊟注文品㊚生産終了品

キャビネットの詳細はP.454・455に掲載しております。

CRF形 制御盤 キャビネット

屋内屋外兼用水切防水形　粉体塗装 IP44

・片開きタイプでタテ600mm以下
ヨコ600mm以下はIP54となります
・両開きタイプはIP43となります

CA100
CA-G04

パッキン付（発泡ポリウレタン）

深さ250mm　有効深さ（Y）　木製基板付 223mm　鉄製基板付 230mm　ハンドル下有効深さ（Z）　木製基板付 192(181)mm　鉄製基板付 199(188)mm

キャビネット高さ1200mm以上、及び両開タイプは（　）寸法とする。

寸法(mm) タテ(A)	ヨコ(B)	フカサ(C)	ドア	納期区分 クリーム	ベージュ	木製基板付 品番	鉄製基板付 品番		標準価格	基板寸法(mm) タテ(D)	ヨコ(E)	製品質量(kg) 木製基板付	鉄製基板付	備考
500	400	250	片開	⑤	⑤	CRFZ504025WC	CRFZ504025SC		32,000	420	320	14.5	16.4	
600	〃	〃	〃	⑤	⑤	CRFZ604025WC	CRFZ604025SC		34,100	520	〃	16.5	18.8	
400	500	250	片開	⑤	⑤	CRFZ405025WC	CRFZ405025SC		32,000	320	420	14.5	16.4	
500	〃	〃	〃	⑤	⑤	CRFZ505025WC	CRFZ505025SC		34,100	420	〃	16.9	19.3	
600	〃	〃	〃	⑤	⑤	CRFZ605025WC	CRFZ605025SC		36,400	520	〃	19.1	22.1	
700	〃	〃	〃	⑤	⑤	CRFZ705025WC	CRFZ705025SC		43,400	620	〃	21.4	24.9	
800	〃	〃	〃	⑤	⑤	CRFZ805025WC	CRFZ805025SC		45,700	720	〃	23.7	27.7	
500	600	250	片開	⑤	⑤	CRFZ506025WC	CRFZ506025SC		36,400	420	520	19.2	22.1	
600	〃	〃	〃	◯	⑤	CRFZ606025WC	CRFZ606025SC		43,400	520	〃	21.8	25.3	
700	〃	〃	〃	⑤	⑤	CRFZ706025WC	CRFZ706025SC		45,700	620	〃	24.4	28.6	
800	〃	〃	〃	⑤	⑤	CRFZ806025WC	CRFZ806025SC		51,600	720	〃	27.0	31.8	
1000	〃	〃	〃	⑤	⑤	CRFZ106025WC	CRFZ106025SC		57,100	920	〃	32.2	38.3	
1200	〃	〃	〃	⑤	⑤	CRFZ126025WC	CRFZ126025SC		63,900	1120	〃	38.2	45.6	
1300	〃	〃	〃	⑤	⑤	CRFZ136025WC	CRFZ136025SC		71,800	1220	〃	40.8	48.8	
1400	〃	〃	〃	⑤	⑤	CRFZ146025WC	CRFZ146025SC		76,400	1320	〃	43.9	52.6	
1500	〃	〃	〃	⑤	⑤	CRFZ156025WC	CRFZ156025SC		80,300	1420	〃	46.5	55.9	
1600	〃	〃	〃	⑤	⑤	CRFZ166025WC	CRFZ166025SC		86,400	1520	〃	49.1	59.1	
1700	〃	〃	〃	⑤	⑤	CRFZ176025WC	CRFZ176025SC		91,600	1620	〃	51.7	62.4	
1800	〃	〃	〃	⑤	⑤	CRFZ186025WC	CRFZ186025SC		98,300	1720	〃	54.6	65.8	
500	700	250	片開	⑤	⑤	CRFZ507025WC	CRFZ507025SC		43,500	420	620	21.5	25.0	
600	〃	〃	〃	⑤	⑤	CRFZ607025WC	CRFZ607025SC		47,600	520	〃	24.4	28.6	
800	〃	〃	〃	⑤	⑤	CRFZ807025WC	CRFZ807025SC		54,800	720	〃	30.2	36.0	
1000	〃	〃	〃	⑤	⑤	CRFZ107025WC	CRFZ107025SC		60,600	920	〃	36.1	43.3	
1200	〃	〃	〃	⑤	⑤	CRFZ127025WC	CRFZ127025SC		72,500	1120	〃	42.7	51.5	
1400	〃	〃	〃	⑤	⑤	CRFZ147025WC	CRFZ147025SC		85,100	1320	〃	49.1	59.4	
1600	〃	〃	〃	⑤	⑤	CRFZ167025WC	CRFZ167025SC		97,400	1520	〃	54.9	66.7	
1800	〃	〃	〃	⑤	⑤	CRFZ187025WC	CRFZ187025SC		110,300	1720	〃	61.0	74.3	
600	800	250	片開	⑤	⑤	CRFZ608025WC	CRFZ608025SC		52,600	520	720	27.0	31.9	
800	〃	〃	〃	⑤	⑤	CRFZ808025WC	CRFZ808025SC		60,600	720	〃	33.5	40.1	
1000	〃	〃	〃	⑤	⑤	CRFZ108025WC	CRFZ108025SC		72,500	920	〃	40.0	48.3	
1200	〃	〃	〃	⑤	⑤	CRFZ128025WC	CRFZ128025SC		85,100	1120	〃	47.2	57.3	
1400	〃	〃	〃	⑤	⑤	CRFZ148025WC	CRFZ148025SC		91,600	1320	〃	54.3	66.1	
1600	〃	〃	〃	⑤	⑤	CRFZ168025WC	CRFZ168025SC		109,800	1520	〃	60.7	74.3	
800	1000	250	両開	⑤	⑤	CRFZ801025WC	CRFZ801025SC		78,300	720	920	42.2	50.5	
1200	〃	〃	〃	⑤	⑤	CRFZ121025WC	CRFZ121025SC		102,400	1120	〃	58.3	71.0	
1400	〃	〃	〃	⑤	⑤	CRFZ141025WC	CRFZ141025SC		120,200	1320	〃	67.8	82.7	
600	1200	250	両開	⑤	⑤	CRFZ601225WC	CRFZ601225SC		81,500	520	1120	39.5	46.9	
800	〃	〃	〃	⑤	⑤	CRFZ801225WC	CRFZ801225SC		93,500	720	〃	48.7	58.8	
1000	〃	〃	〃	⑤	⑤	CRFZ101225WC	CRFZ101225SC		104,400	920	〃	57.9	70.7	
1400	〃	〃	〃	⑤	⑤	CRFZ141225WC	CRFZ141225SC		141,400	1320	〃	78.1	96.2	
1600	〃	〃	〃	⑤	⑤	CRFZ161225WC	CRFZ161225SC		170,700	1520	〃	91.3	112.0	

注）CRFZ161225WC、CRFZ161225SCの有効深さは、下記寸法とする。

有効深さ（Y）		ハンドル下有効深さ（Z）	
木製基板付 220mm	鉄製基板付 215mm	木製基板付 180mm	鉄製基板付 175mm

◯在庫品 ①～⑩納期別出荷品 注注文品 終生産終了品

キャビネットの詳細はP.454・455に掲載しております。

パッキン付（発泡ポリウレタン）

深さ300mm	有効深さ(Y)		ハンドル下有効深さ(Z)	
	木製基板付 273mm	鉄製基板付 280mm	木製基板付 242(231)mm	鉄製基板付 249(238)mm

キャビネット高さ1200mm以上、及び両開タイプは( )寸法とする。

寸法(mm)			ドア	納期区分		木製基板付	鉄製基板付		標準価格	基板寸法(mm)		製品質量(kg)		備考
タテ(A)	ヨコ(B)	フカサ(C)		クリーム	ベージュ	品番	品番			タテ(D)	ヨコ(E)	木製基板付	鉄製基板付	
500	400	300	片開	⑤	⑤	CRFZ504030WC	CRFZ504030SC		34,100	420	320	15.7	17.6	
600	〃	〃	〃	⑤	⑤	CRFZ604030WC	CRFZ604030SC		38,100	520	〃	17.8	20.1	
500	500	300	片開	⑤	⑤	CRFZ505030WC	CRFZ505030SC		39,300	420	420	18.1	20.6	
600	〃	〃	〃	⑤	⑤	CRFZ605030WC	CRFZ605030SC		43,400	520	〃	20.5	23.5	
700	〃	〃	〃	⑤	⑤	CRFZ705030WC	CRFZ705030SC		47,600	620	〃	23.0	26.4	
800	〃	〃	〃	⑤	⑤	CRFZ805030WC	CRFZ805030SC		51,600	720	〃	25.4	29.4	
900	〃	〃	〃	⑤	⑤	CRFZ905030WC	CRFZ905030SC		56,700	820	〃	27.8	32.3	
600	600	300	片開	⑤	⑤	CRFZ606030WC	CRFZ606030SC		47,600	520	520	23.3	26.9	
800	〃	〃	〃	⑤	⑤	CRFZ806030WC	CRFZ806030SC		56,700	720	〃	28.8	33.6	
1000	〃	〃	〃	⑤	⑤	CRFZ106030WC	CRFZ106030SC		66,800	920	〃	34.2	40.3	
1200	〃	〃	〃	⑤	⑤	CRFZ126030WC	CRFZ126030SC		70,800	1120	〃	40.5	47.9	
600	700	300	片開	⑤	⑤	CRFZ607030WC	CRFZ607030SC		54,800	520	620	26.1	30.3	
800	〃	〃	〃	⑤	⑤	CRFZ807030WC	CRFZ807030SC		63,900	720	〃	32.2	37.9	
1000	〃	〃	〃	⑤	⑤	CRFZ107030WC	CRFZ107030SC		72,500	920	〃	38.2	45.5	
1200	〃	〃	〃	⑤	⑤	CRFZ127030WC	CRFZ127030SC		83,100	1120	〃	45.1	53.9	
1400	〃	〃	〃	⑤	⑤	CRFZ147030WC	CRFZ147030SC		98,500	1320	〃	51.6	61.9	
1600	〃	〃	〃	⑤	⑤	CRFZ167030WC	CRFZ167030SC		113,700	1520	〃	57.7	69.5	
600	800	300	片開	⑤	⑤	CRFZ608030WC	CRFZ608030SC		59,300	520	720	28.8	33.7	
800	〃	〃	〃	⑤	⑤	CRFZ808030WC	CRFZ808030SC		68,700	720	〃	35.5	42.1	
1000	〃	〃	〃	⑤	⑤	CRFZ108030WC	CRFZ108030SC		83,100	920	〃	42.3	50.6	
1200	〃	〃	〃	⑤	⑤	CRFZ128030WC	CRFZ128030SC		95,600	1120	〃	49.8	59.9	
1400	〃	〃	〃	⑤	⑤	CRFZ148030WC	CRFZ148030SC		109,800	1320	〃	56.9	68.7	
1600	〃	〃	〃	⑤	⑤	CRFZ168030WC	CRFZ168030SC		122,200	1520	〃	63.6	77.2	
600	1000	300	両開	⑤	⑤	CRFZ601030WC	CRFZ601030SC		72,500	520	920	36.3	42.4	
800	〃	〃	〃	⑤	⑤	CRFZ801030WC	CRFZ801030SC		88,700	720	〃	44.5	52.8	
1000	〃	〃	〃	⑤	⑤	CRFZ101030WC	CRFZ101030SC		103,100	920	〃	52.7	63.2	
1200	〃	〃	〃	⑤	⑤	CRFZ121030WC	CRFZ121030SC		115,100	1120	〃	61.1	73.8	
1400	〃	〃	〃	⑤	⑤	CRFZ141030WC	CRFZ141030SC		129,500	1320	〃	70.8	85.7	
800	1200	300	両開	⑤	⑤	CRFZ801230WC	CRFZ801230SC		99,800	720	1120	51.3	61.4	
1000	〃	〃	〃	⑤	⑤	CRFZ101230WC	CRFZ101230SC		115,100	920	〃	60.7	73.5	
1200	〃	〃	〃	⑤	⑤	CRFZ121230WC	CRFZ121230SC		133,100	1120	〃	71.4	86.8	
1400	〃	〃	〃	⑤	⑤	CRFZ141230WC	CRFZ141230SC		151,200	1320	〃	81.4	99.5	

◯在庫品①～⑩納期別出荷品㊟注文品㊮生産終了品

キャビネットの詳細はP.454・455に掲載しております。

CRH形 制御盤キャビネット

屋外水切防水形　粉体塗装 IP44

CA100
CA-G04

■機械操作・制御用などの機器取り付けに最適です。
■塗装は環境にやさしく、耐久性（防錆力）に優れた粉体塗装を採用しています。
■パッキンは継ぎ目のない発泡ポリウレタンを採用していますので高いシール性を確保します。（同等性能の他のシール材による場合もあります）

（・片開きタイプでタテ 600mm 以下
ヨコ 600mm 以下は IP54 となります）

材　　質	鉄　ドア1.6mm　ボデー1.6mm	
ハンドル	防水スイングハンドル（キーNo.NCH200） 小（NCH-13P）タテ1000mm 以下 中（NCH-12P）タテ1100mm 以上	
アース端子	銅製　国土交通省仕様	ネジ　M8 × 16(緑頭)
塗　装　色	ナイガイクリーム色（日塗工 L22-90B マンセル 2.5Y9/1）	ナイガイベージュ色（日塗工 L25-70B マンセル 5Y7/1）
	・塗装色２色同価格でご注文を承ります。 ・ナイガイベージュ色は品番末尾ＣをＫに替えてご注文ください。 ・鉄製基板はナイガイクリーム色です。	

CRHZ504020SC

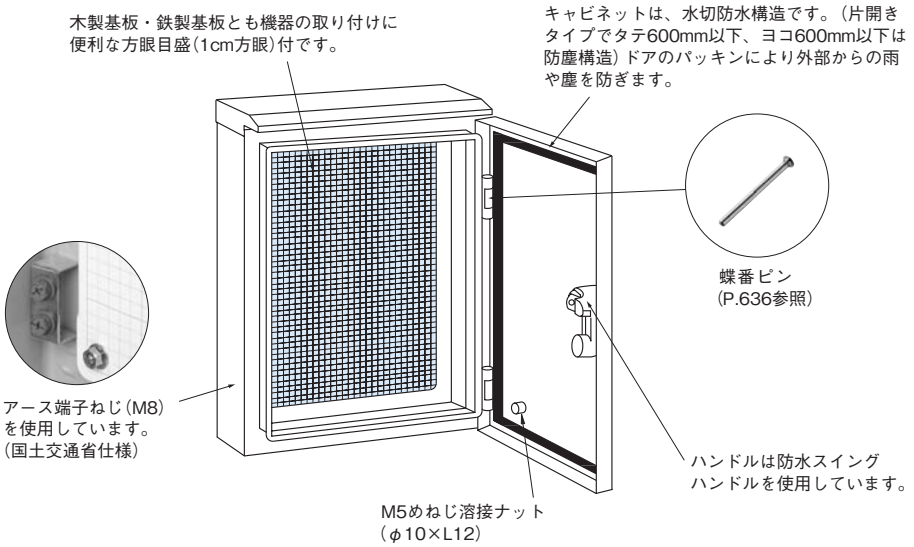

ハンドル取扱方法

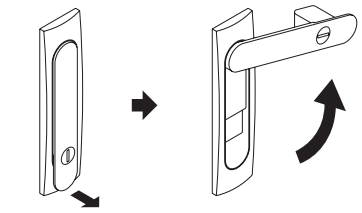

施錠

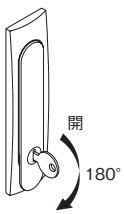

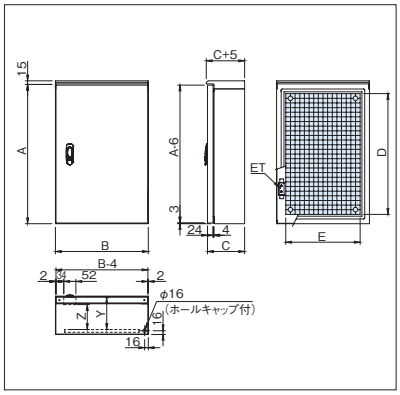

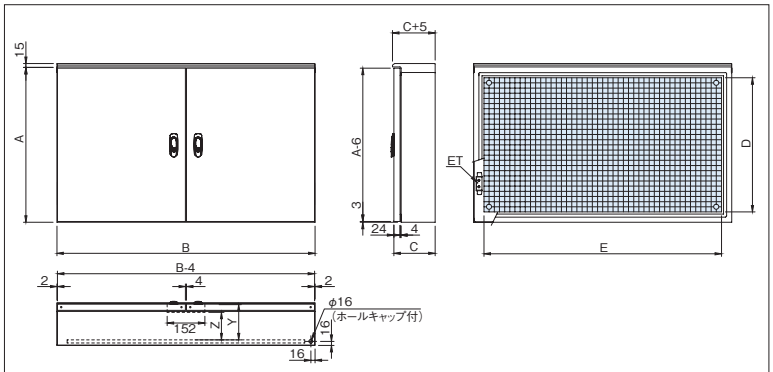

機器類取付範囲図（ドア）

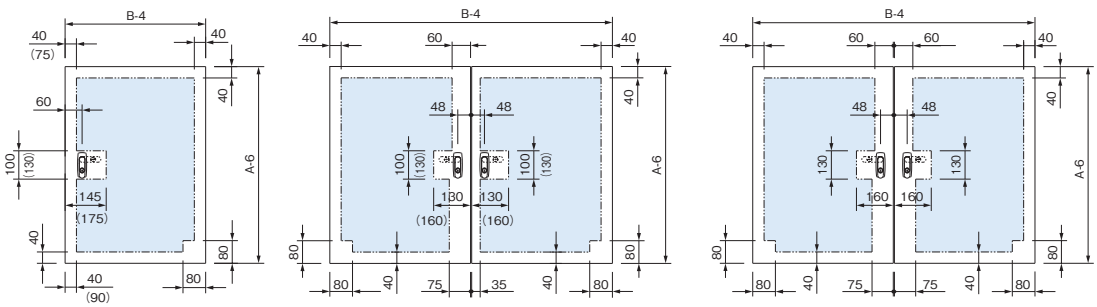

両開キャビネット縦寸法 1000mm 以下に適用。

両開キャビネット縦寸法 1200mm 以上に適用。

注 1.（ ）寸法はキャビネット縦寸法 1100mm 以上に適用。

左右部構造図

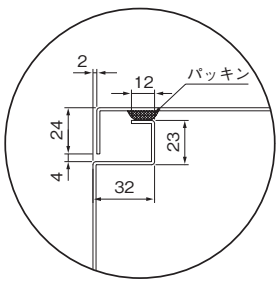

上部構造図

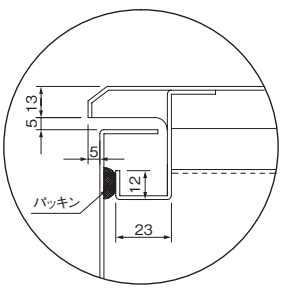

下部構造図

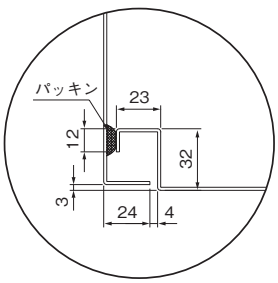

基板取付図

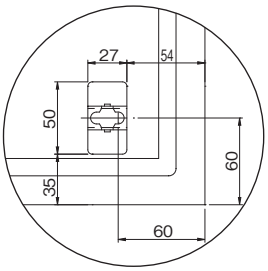

木製基板取付図

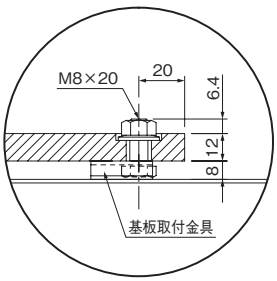

鉄製基板取付図

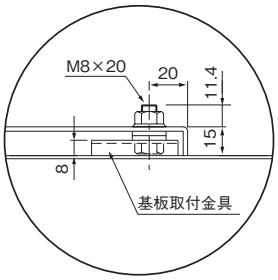

アース端子図

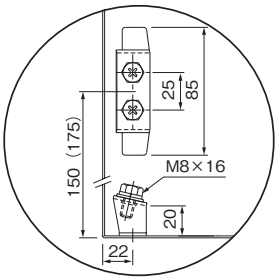

（ ）寸法はキャビネット縦寸法
600mm 以上に適用。

メーターパネル図（CRHG 形）

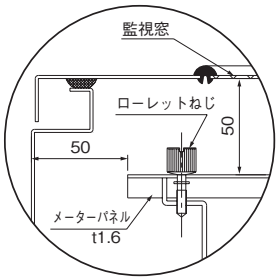

CRH 形制御盤キャビネット

商品選定早見表

CRH 形制御盤キャビネット品番構成

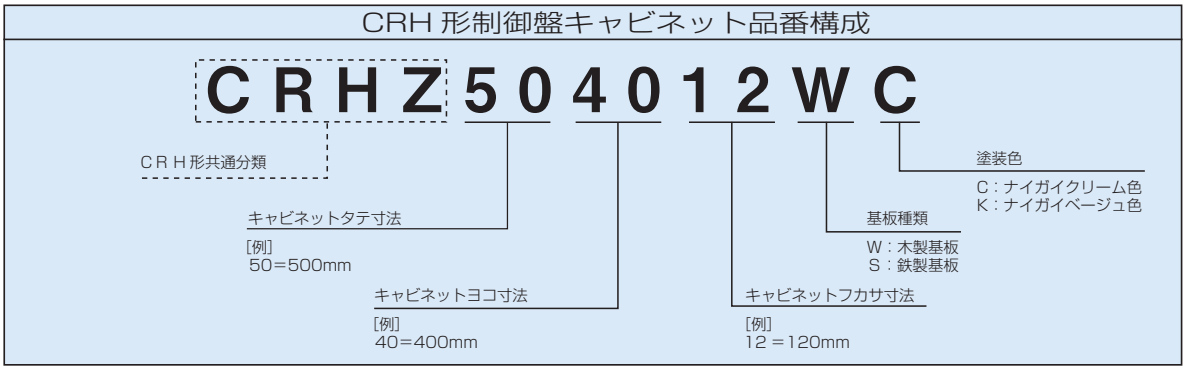

商品選定早見表に掲載の無い特別サイズのキャビネットも製作いたしますので、お申し付けください。また、寸法・納期・価格のご相談は、営業までお問合せください。
※機械構造上の理由により、製作できない寸法がございますが、あらかじめご了承ください。

寸法(mm) タテ	寸法(mm) ヨコ	ドア	品番	フカサ(mm) 120	160	200	250	300
350	300	片開	CRHZ3530		○			
400	〃	〃	CRHZ4030	○	○	○		
450	〃	〃	CRHZ4530		○	○		
500	〃	〃	CRHZ5030	○	○			
600	〃	〃	CRHZ6030	○				
300	400	片開	CRHZ3040	○	○	○		
400	〃	〃	CRHZ4040	○	○	○		
500	〃	〃	CRHZ5040	○	○	○	○	○
600	〃	〃	CRHZ6040	○	○	○	○	○
700	〃	〃	CRHZ7040	○	○			
800	〃	〃	CRHZ8040	○	○			
900	〃	〃	CRHZ9040	○	○			
1000	〃	〃	CRHZ1040		○			
1100	〃	〃	CRHZ1140		○			
300	500	片開	CRHZ3050	○	○	○		
400	〃	〃	CRHZ4050	○	○	○	○	
500	〃	〃	CRHZ5050	○	○	○	○	○
600	〃	〃	CRHZ6050	○	○	○	○	○
700	〃	〃	CRHZ7050	○	○	○	○	○
800	〃	〃	CRHZ8050	○	○	○	○	○
900	〃	〃	CRHZ9050		○	○		○
1000	〃	〃	CRHZ1050		○	○		
1100	〃	〃	CRHZ1150		○	○		
1200	〃	〃	CRHZ1250		○	○		
1300	〃	〃	CRHZ1350		○	○		
1400	〃	〃	CRHZ1450			○		
1500	〃	〃	CRHZ1550			○		
400	600	片開	CRHZ4060	○	○	○		
500	〃	〃	CRHZ5060	○	○	○	○	
600	〃	〃	CRHZ6060	○	○	○	○	○
700	〃	〃	CRHZ7060	○	○	○	○	
800	〃	〃	CRHZ8060	○	○	○	○	○
900	〃	〃	CRHZ9060			○		
1000	〃	〃	CRHZ1060	○	○	○	○	○
1100	〃	〃	CRHZ1160			○		

寸法(mm) タテ	寸法(mm) ヨコ	ドア	品番	フカサ(mm) 120	160	200	250	300
1200	600	片開	CRHZ1260	○	○	○	○	○
1300	〃	〃	CRHZ1360			○	○	
1400	〃	〃	CRHZ1460			○	○	
1500	〃	〃	CRHZ1560				○	
1600	〃	〃	CRHZ1660			○	○	
1700	〃	〃	CRHZ1760				○	
1800	〃	〃	CRHZ1860			○	○	
500	700	片開	CRHZ5070			○	○	
600	〃	〃	CRHZ6070			○	○	○
700	〃	〃	CRHZ7070			○		
800	〃	〃	CRHZ8070			○	○	○
1000	〃	〃	CRHZ1070			○	○	○
1200	〃	〃	CRHZ1270			○	○	○
1400	〃	〃	CRHZ1470			○	○	○
1600	〃	〃	CRHZ1670			○	○	○
1800	〃	〃	CRHZ1870				○	
600	800	片開	CRHZ6080			○	○	○
800	〃	〃	CRHZ8080			○	○	○
1000	〃	〃	CRHZ1080			○	○	○
1200	〃	〃	CRHZ1280			○	○	○
1400	〃	〃	CRHZ1480			○	○	○
1600	〃	〃	CRHZ1680			○	○	○
600	1000	両開	CRHZ6010			○		○
800	〃	〃	CRHZ8010			○	○	○
1000	〃	〃	CRHZ1010			○		○
1200	〃	〃	CRHZ1210		○	○	○	○
1400	〃	〃	CRHZ1410			○	○	○
1600	〃	〃	CRHZ1610			○		
600	1200	両開	CRHZ6012			○	○	
800	〃	〃	CRHZ8012			○	○	○
1000	〃	〃	CRHZ1012			○	○	○
1200	〃	〃	CRHZ1212			○		○
1400	〃	〃	CRHZ1412			○	○	○
1600	〃	〃	CRHZ1612			○	○	

※表内の○印は標準品としてラインナップしております。

CRH形 制御盤 キャビネット

屋外水切防水形　粉体塗装 IP44

（・片開きタイプでタテ 600mm 以下
ヨコ 600mm 以下は IP54 となります）

CA100
CA-G04

■機械操作・制御用などの機器取り付けに最適です。
■塗装は環境にやさしく、耐久性（防錆力）に優れた粉体塗装を採用しています。
■パッキンは継ぎ目のない発泡ポリウレタンを採用していますので高いシール性を確保します。(同等性能の他のシール材による場合もあります)

材　　質	鉄　ドア1.6mm　ボデー1.6mm	
ハンドル	防水スイングハンドル（キーNo.NCH200） 小（NCH-13P）タテ1000mm 以下 中（NCH-12P）タテ1100mm 以上	
アース端子	銅製　国土交通省仕様	ネジ　M8 × 16(緑頭)
塗装色	ナイガイクリーム色（日塗工 L22-90B マンセル 2.5Y9/1）	ナイガイベージュ色（日塗工 L25-70B マンセル 5Y7/1）
	・塗装色２色同価格でご注文を承ります。 ・ナイガイベージュ色は品番末尾CをKに替えてご注文ください。 ・鉄製基板はナイガイクリーム色です。	

CRHZ504020SC

パッキン付（発泡ポリウレタン）

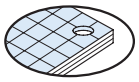

木製基板 12mm

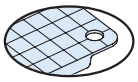

鉄製基板 2.3mm

深さ120mm	有効深さ（Y）		ハンドル下有効深さ（Z）	
	木製基板付　93mm	鉄製基板付　100mm	木製基板付　62mm	鉄製基板付　69mm

寸法(mm) タテ(A)	ヨコ(B)	フカサ(C)	ドア	納期区分 クリーム	ベージュ	木製基板付 品番	鉄製基板付 品番		標準価格	基板寸法(mm) タテ(D)	ヨコ(E)	製品質量(kg) 木製基板付	鉄製基板付	備考
400	300	120	片開	○	⑤	CRHZ403012WC	CRHZ403012SC		17,700	320	220	8.6	9.6	
500	〃	〃	〃	○	⑤	CRHZ503012WC	CRHZ503012SC		21,000	420	〃	9.9	11.3	
600	〃	〃	〃	○	⑤	CRHZ603012WC	CRHZ603012SC		24,200	520	〃	11.3	12.9	
300	400	120	片開	○	⑤	CRHZ304012WC	CRHZ304012SC		17,800	220	320	8.7	9.8	
400	〃	〃	〃	○	⑤	CRHZ404012WC	CRHZ404012SC		21,800	320	〃	10.4	11.8	
500	〃	〃	〃	○	⑤	CRHZ504012WC	CRHZ504012SC		25,400	420	〃	12.0	13.9	
600	〃	〃	〃	⑤	⑤	CRHZ604012WC	CRHZ604012SC		29,400	520	〃	13.7	16.0	
700	〃	〃	〃	⑤	⑤	CRHZ704012WC	CRHZ704012SC		30,000	620	〃	15.3	18.0	
800	〃	〃	〃	⑤	⑤	CRHZ804012WC	CRHZ804012SC		31,500	720	〃	17.0	20.1	
900	〃	〃	〃	⑤	⑤	CRHZ904012WC	CRHZ904012SC		34,100	820	〃	18.6	22.1	
300	500	120	片開	⑤	⑤	CRHZ305012WC	CRHZ305012SC		21,900	220	420	10.2	11.5	
400	〃	〃	〃	⑤	⑤	CRHZ405012WC	CRHZ405012SC		26,200	320	〃	12.1	14.0	
500	〃	〃	〃	⑤	⑤	CRHZ505012WC	CRHZ505012SC		30,600	420	〃	14.1	16.5	
600	〃	〃	〃	○	⑤	CRHZ605012WC	CRHZ605012SC		34,700	520	〃	16.1	19.0	
700	〃	〃	〃	⑤	⑤	CRHZ705012WC	CRHZ705012SC		37,800	620	〃	18.0	21.5	
800	〃	〃	〃	⑤	⑤	CRHZ805012WC	CRHZ805012SC		39,700	720	〃	20.0	24.0	
400	600	120	片開	⑤	⑤	CRHZ406012WC	CRHZ406012SC		31,300	320	520	13.9	16.2	
500	〃	〃	〃	⑤	⑤	CRHZ506012WC	CRHZ506012SC		35,400	420	〃	16.2	19.2	
600	〃	〃	〃	⑤	⑤	CRHZ606012WC	CRHZ606012SC		40,600	520	〃	18.5	22.1	
700	〃	〃	〃	⑤	⑤	CRHZ706012WC	CRHZ706012SC		42,800	620	〃	20.8	25.0	
800	〃	〃	〃	⑤	⑤	CRHZ806012WC	CRHZ806012SC		45,700	720	〃	23.1	27.9	
1000	〃	〃	〃	⑤	⑤	CRHZ106012WC	CRHZ106012SC		54,400	920	〃	27.6	33.7	
1200	〃	〃	〃	⑤	⑤	CRHZ126012WC	CRHZ126012SC		59,300	1120	〃	32.9	40.4	

○在庫品 ①～⑩納期別出荷品 (注)注文品 (終)生産終了品

キャビネットの詳細は P.462・463 に掲載しております。

CRH形 制御盤 キャビネット

屋外水切防水形　粉体塗装 IP44

・片開きタイプでタテ600mm以下 ヨコ600mm以下はIP54となります

CA100 CA-G04

パッキン付（発泡ポリウレタン）

深さ160mm

有効深さ(Y)		ハンドル下有効深さ(Z)	
木製基板付 133mm	鉄製基板付 140mm	木製基板付 102(91)mm	鉄製基板付 109(98)mm

キャビネット高さ1200mm以上、及び両開タイプは（ ）寸法とする。

寸法(mm) タテ(A)	ヨコ(B)	フカサ(C)	ドア	納期区分 クリーム	ベージュ	木製基板付 品番	鉄製基板付 品番		標準価格	基板寸法(mm) タテ(D)	ヨコ(E)	製品質量(kg) 木製基板付	鉄製基板付	備考
350	300	160	片開	○	○	CRHZ353016WC	CRHZ353016SC		19,300	270	220	8.6	9.5	
400	〃	〃	〃	○	○	CRHZ403016WC	CRHZ403016SC		19,900	320	〃	9.3	10.4	
450	〃	〃	〃	⑤	⑤	CRHZ453016WC	CRHZ453016SC		21,800	370	〃	10.0	11.2	
500	〃	〃	〃	○	⑤	CRHZ503016WC	CRHZ503016SC		21,900	420	〃	10.8	12.1	
300	400	160	片開	○	⑤	CRHZ304016WC	CRHZ304016SC		20,200	220	320	9.5	10.5	
400	〃	〃	〃	○	○	CRHZ404016WC	CRHZ404016SC		24,200	320	〃	11.2	12.7	
500	〃	〃	〃	○	⑤	CRHZ504016WC	CRHZ504016SC		27,400	420	〃	13.0	14.9	
600	〃	〃	〃	○	⑤	CRHZ604016WC	CRHZ604016SC		32,600	520	〃	14.7	17.0	
700	〃	〃	〃	○	⑤	CRHZ704016WC	CRHZ704016SC		36,800	620	〃	16.5	19.2	
800	〃	〃	〃	○	⑤	CRHZ804016WC	CRHZ804016SC		40,200	720	〃	18.2	21.3	
900	〃	〃	〃	⑤	⑤	CRHZ904016WC	CRHZ904016SC		43,800	820	〃	19.9	23.5	
1000	〃	〃	〃	⑤	⑤	CRHZ104016WC	CRHZ104016SC		48,000	920	〃	21.7	25.6	
1100	〃	〃	〃	⑤	⑤	CRHZ114016WC	CRHZ114016SC		51,900	1020	〃	23.5	27.9	
300	500	160	片開	⑤	⑤	CRHZ305016WC	CRHZ305016SC		26,000	220	420	11.0	12.4	
400	〃	〃	〃	○	⑤	CRHZ405016WC	CRHZ405016SC		28,300	320	〃	13.1	15.0	
500	〃	〃	〃	○	⑤	CRHZ505016WC	CRHZ505016SC		33,400	420	〃	15.2	17.6	
600	〃	〃	〃	○	⑤	CRHZ605016WC	CRHZ605016SC		36,700	520	〃	17.2	20.2	
700	〃	〃	〃	○	⑤	CRHZ705016WC	CRHZ705016SC		41,800	620	〃	19.3	22.8	
800	〃	〃	〃	○	○	CRHZ805016WC	CRHZ805016SC		45,700	720	〃	21.4	25.3	
900	〃	〃	〃	○	⑤	CRHZ905016WC	CRHZ905016SC		50,000	820	〃	23.4	27.9	
1000	〃	〃	〃	○	⑤	CRHZ105016WC	CRHZ105016SC		54,100	920	〃	25.5	30.5	
1100	〃	〃	〃	○	⑤	CRHZ115016WC	CRHZ115016SC		56,000	1020	〃	27.6	33.2	
1200	〃	〃	〃	⑤	⑤	CRHZ125016WC	CRHZ125016SC		59,600	1120	〃	30.4	36.5	
1300	〃	〃	〃	⑤	⑤	CRHZ135016WC	CRHZ135016SC		63,900	1220	〃	32.4	39.1	
400	600	160	片開	⑤	⑤	CRHZ406016WC	CRHZ406016SC		35,700	320	520	15.0	17.3	
500	〃	〃	〃	○	⑤	CRHZ506016WC	CRHZ506016SC		37,300	420	〃	17.4	20.3	
600	〃	〃	〃	○	⑤	CRHZ606016WC	CRHZ606016SC		44,200	520	〃	19.8	23.3	
700	〃	〃	〃	○	⑤	CRHZ706016WC	CRHZ706016SC		46,100	620	〃	22.1	26.3	
800	〃	〃	〃	○	⑤	CRHZ806016WC	CRHZ806016SC		50,200	720	〃	24.5	29.4	
1000	〃	〃	〃	○	⑤	CRHZ106016WC	CRHZ106016SC		56,600	920	〃	29.2	35.4	
1200	〃	〃	〃	⑤	⑤	CRHZ126016WC	CRHZ126016SC		64,100	1120	〃	34.8	42.2	
1200	1000	160	両開	⑤	⑤	CRHZ121016WC	CRHZ121016SC		97,300	1120	920	54.4	67.2	

深さ200mm

有効深さ(Y)		ハンドル下有効深さ(Z)	
木製基板付 173mm	鉄製基板付 180mm	木製基板付 142(131)mm	鉄製基板付 149(138)mm

キャビネット高さ1200mm以上、及び両開タイプは（ ）寸法とする。

寸法(mm) タテ(A)	ヨコ(B)	フカサ(C)	ドア	納期区分 クリーム	ベージュ	木製基板付 品番	鉄製基板付 品番		標準価格	基板寸法(mm) タテ(D)	ヨコ(E)	製品質量(kg) 木製基板付	鉄製基板付	備考
400	300	200	片開	○	⑤	CRHZ403020WC	CRHZ403020SC		26,800	320	220	10.1	11.1	
450	〃	〃	〃	○	⑤	CRHZ453020WC	CRHZ453020SC		28,600	370	〃	10.8	12.0	
300	400	200	片開	⑤	⑤	CRHZ304020WC	CRHZ304020SC		27,600	220	320	10.2	11.3	
400	〃	〃	〃	○	⑤	CRHZ404020WC	CRHZ404020SC		29,300	320	〃	12.1	13.5	
500	〃	〃	〃	○	⑤	CRHZ504020WC	CRHZ504020SC		34,800	420	〃	13.9	15.8	
600	〃	〃	〃	○	⑤	CRHZ604020WC	CRHZ604020SC		36,800	520	〃	15.8	18.1	

○在庫品 ①～⑩納期別出荷品 (注)注文品 (終)生産終了品

キャビネットの詳細は P.462・463 に掲載しております。

パッキン付（発泡ポリウレタン）

深さ200mm	有効深さ(Y)		ハンドル下有効深さ(Z)	
	木製基板付 173mm	鉄製基板付 180mm	木製基板付 142(131)mm	鉄製基板付 149(138)mm

キャビネット高さ1200mm以上、及び両開タイプは（ ）寸法とする。

寸法(mm)			ドア	納期区分		木製基板付	鉄製基板付		標準価格	基板寸法(mm)		製品質量(kg)		備考
タテ(A)	ヨコ(B)	フカサ(C)		クリーム	ベージュ	品番	品番			タテ(D)	ヨコ(E)	木製基板付	鉄製基板付	
300	500	200	片開	⑤	⑤	CRHZ305020WC	CRHZ305020SC		31,800	220	420	11.9	13.2	
400	〃	〃	〃	⑤	⑤	CRHZ405020WC	CRHZ405020SC		34,800	320	〃	14.0	15.9	
500	〃	〃	〃	○	⑤	CRHZ505020WC	CRHZ505020SC		37,000	420	〃	16.2	18.6	
600	〃	〃	〃	○	○	CRHZ605020WC	CRHZ605020SC		39,900	520	〃	18.4	21.3	
700	〃	〃	〃	○	⑤	CRHZ705020WC	CRHZ705020SC		46,800	620	〃	20.5	24.0	
800	〃	〃	〃	○	⑤	CRHZ805020WC	CRHZ805020SC		51,500	720	〃	22.7	26.7	
900	〃	〃	〃	○	⑤	CRHZ905020WC	CRHZ905020SC		54,400	820	〃	24.9	29.4	
1000	〃	〃	〃	○	○	CRHZ105020WC	CRHZ105020SC		56,400	920	〃	27.0	32.1	
1100	〃	〃	〃	○	⑤	CRHZ115020WC	CRHZ115020SC		62,600	1020	〃	29.3	34.8	
1200	〃	〃	〃	○	⑤	CRHZ125020WC	CRHZ125020SC		68,200	1120	〃	32.1	38.2	
1300	〃	〃	〃	○	⑤	CRHZ135020WC	CRHZ135020SC		74,800	1220	〃	34.3	40.9	
1400	〃	〃	〃	○	⑤	CRHZ145020WC	CRHZ145020SC		79,800	1320	〃	37.0	44.1	
1500	〃	〃	〃	○	⑤	CRHZ155020WC	CRHZ155020SC		86,100	1420	〃	39.2	46.8	
400	600	200	片開	○	⑤	CRHZ406020WC	CRHZ406020SC		37,000	320	520	16.0	18.3	
500	〃	〃	〃	○	⑤	CRHZ506020WC	CRHZ506020SC		39,700	420	〃	18.5	21.5	
600	〃	〃	〃	○	⑤	CRHZ606020WC	CRHZ606020SC		45,100	520	〃	21.0	24.6	
700	〃	〃	〃	○	⑤	CRHZ706020WC	CRHZ706020SC		51,000	620	〃	23.5	27.7	
800	〃	〃	〃	○	⑤	CRHZ806020WC	CRHZ806020SC		54,800	720	〃	25.9	30.8	
900	〃	〃	〃	○	⑤	CRHZ906020WC	CRHZ906020SC		56,700	820	〃	28.4	33.9	
1000	〃	〃	〃	○	⑤	CRHZ106020WC	CRHZ106020SC		59,000	920	〃	30.9	37.0	
1100	〃	〃	〃	○	⑤	CRHZ116020WC	CRHZ116020SC		68,300	1020	〃	33.5	40.3	
1200	〃	〃	〃	○	⑤	CRHZ126020WC	CRHZ126020SC		72,800	1120	〃	36.6	44.1	
1300	〃	〃	〃	○	⑤	CRHZ136020WC	CRHZ136020SC		78,400	1220	〃	39.1	47.2	
1400	〃	〃	〃	○	⑤	CRHZ146020WC	CRHZ146020SC		84,400	1320	〃	42.1	50.9	
1600	〃	〃	〃	○	⑤	CRHZ166020WC	CRHZ166020SC		92,400	1520	〃	47.1	57.1	
1800	〃	〃	〃	⑤	⑤	CRHZ186020WC	CRHZ186020SC		111,500	1720	〃	52.3	63.5	
500	700	200	片開	⑤	⑤	CRHZ507020WC	CRHZ507020SC		44,200	420	620	20.8	24.3	
600	〃	〃	〃	○	⑤	CRHZ607020WC	CRHZ607020SC		51,200	520	〃	23.6	27.8	
700	〃	〃	〃	○	⑤	CRHZ707020WC	CRHZ707020SC		55,100	620	〃	26.4	31.4	
800	〃	〃	〃	⑤	⑤	CRHZ807020WC	CRHZ807020SC		57,000	720	〃	29.2	34.9	
1000	〃	〃	〃	○	⑤	CRHZ107020WC	CRHZ107020SC		62,600	920	〃	34.8	42.0	
1200	〃	〃	〃	○	⑤	CRHZ127020WC	CRHZ127020SC		74,100	1120	〃	41.2	49.9	
1400	〃	〃	〃	○	⑤	CRHZ147020WC	CRHZ147020SC		87,600	1320	〃	47.3	57.6	
1600	〃	〃	〃	○	⑤	CRHZ167020WC	CRHZ167020SC		100,200	1520	〃	52.9	64.7	
600	800	200	片開	○	⑤	CRHZ608020WC	CRHZ608020SC		55,400	520	720	26.2	31.1	
800	〃	〃	〃	⑤	⑤	CRHZ808020WC	CRHZ808020SC		63,500	720	〃	32.4	39.0	
1000	〃	〃	〃	○	⑤	CRHZ108020WC	CRHZ108020SC		71,800	920	〃	38.7	47.0	
1200	〃	〃	〃	⑤	⑤	CRHZ128020WC	CRHZ128020SC		80,000	1120	〃	45.7	55.8	
1400	〃	〃	〃	○	⑤	CRHZ148020WC	CRHZ148020SC		89,900	1320	〃	52.5	64.3	
1600	〃	〃	〃	⑤	⑤	CRHZ168020WC	CRHZ168020SC		109,300	1520	〃	58.7	72.2	
600	1000	200	両開	○	⑤	CRHZ601020WC	CRHZ601020SC		70,500	520	920	33.4	39.6	
800	〃	〃	〃	○	⑤	CRHZ801020WC	CRHZ801020SC		78,400	720	〃	41.1	49.4	
1000	〃	〃	〃	⑤	⑤	CRHZ101020WC	CRHZ101020SC		89,600	920	〃	48.8	59.3	
1200	〃	〃	〃	○	⑤	CRHZ121020WC	CRHZ121020SC		103,200	1120	〃	56.7	69.4	
1400	〃	〃	〃	⑤	⑤	CRHZ141020WC	CRHZ141020SC		120,400	1320	〃	65.9	80.9	
1600	〃	〃	〃	⑤	⑤	CRHZ161020WC	CRHZ161020SC		135,700	1520	〃	73.6	90.8	
600	1200	200	両開	○	⑤	CRHZ601220WC	CRHZ601220SC		86,400	520	1120	38.6	46.1	
800	〃	〃	〃	⑤	⑤	CRHZ801220WC	CRHZ801220SC		94,000	720	〃	47.6	57.7	
1000	〃	〃	〃	⑤	⑤	CRHZ101220WC	CRHZ101220SC		105,400	920	〃	56.6	69.3	
1200	〃	〃	〃	⑤	⑤	CRHZ121220WC	CRHZ121220SC		122,700	1120	〃	65.7	81.1	
1400	〃	〃	〃	⑤	⑤	CRHZ141220WC	CRHZ141220SC		140,200	1320	〃	76.2	94.3	
1600	〃	〃	〃	⑤	⑤	CRHZ161220WC	CRHZ161220SC		157,900	1520	〃	87.2	107.9	

注）CRHZ161220WC、CRHZ161220SCの有効深さは、下記寸法とする。

有効深さ(Y)		ハンドル下有効深さ(Z)	
木製基板付 170mm	鉄製基板付 165mm	木製基板付 130mm	鉄製基板付 125mm

キャビネットの詳細は P.462・463 に掲載しております。

○在庫品 ①～⑩ 納期別出荷品 注 注文品 終 生産終了品

CRH形 制御盤 キャビネット

屋外水切防水形 粉体塗装 IP44

・片開きタイプでタテ 600mm 以下
ヨコ 600mm 以下は IP54 となります

CA100
CA-G04

RoHS

パッキン付（発泡ポリウレタン）

深さ250mm	有効深さ(Y)		ハンドル下有効深さ(Z)	
	木製基板付 223mm	鉄製基板付 230mm	木製基板付 192(181)mm	鉄製基板付 199(188)mm

キャビネット高さ1200mm以上、及び両開タイプは（ ）寸法とする。

寸法(mm)			ドア	納期区分		木製基板付	鉄製基板付		標準価格	基板寸法(mm)		製品質量(kg)		備考
タテ(A)	ヨコ(B)	フカサ(C)		クリーム	ベージュ	品番	品番			タテ(D)	ヨコ(E)	木製基板付	鉄製基板付	
500	400	250	片開	⑤	⑤	CRHZ504025WC	CRHZ504025SC		36,500	420	320	15.1	17.0	
600	〃	〃	〃	⑤	⑤	CRHZ604025WC	CRHZ604025SC		39,000	520	〃	17.1	19.4	
400	500	250	片開	⑤	⑤	CRHZ405025WC	CRHZ405025SC		36,500	320	420	15.2	17.1	
500	〃	〃	〃	⑤	⑤	CRHZ505025WC	CRHZ505025SC		39,300	420	〃	17.5	19.9	
600	〃	〃	〃	⑤	⑤	CRHZ605025WC	CRHZ605025SC		41,500	520	〃	19.8	22.8	
700	〃	〃	〃	⑤	⑤	CRHZ705025WC	CRHZ705025SC		49,000	620	〃	22.1	25.6	
800	〃	〃	〃	⑤	⑤	CRHZ805025WC	CRHZ805025SC		54,800	720	〃	24.4	28.4	
500	600	250	片開	⑤	⑤	CRHZ506025WC	CRHZ506025SC		41,300	420	520	20.0	22.9	
600	〃	〃	〃	⑤	⑤	CRHZ606025WC	CRHZ606025SC		49,400	520	〃	22.6	26.1	
700	〃	〃	〃	⑤	⑤	CRHZ706025WC	CRHZ706025SC		54,500	620	〃	25.2	29.4	
800	〃	〃	〃	⑤	⑤	CRHZ806025WC	CRHZ806025SC		57,700	720	〃	27.8	32.6	
1000	〃	〃	〃	◯	⑤	CRHZ106025WC	CRHZ106025SC		65,800	920	〃	33.0	39.1	
1200	〃	〃	〃	◯	⑤	CRHZ126025WC	CRHZ126025SC		74,000	1120	〃	39.0	46.4	
1300	〃	〃	〃	⑤	⑤	CRHZ136025WC	CRHZ136025SC		80,500	1220	〃	41.6	49.6	
1400	〃	〃	〃	◯	◯	CRHZ146025WC	CRHZ146025SC		85,600	1320	〃	44.7	53.4	
1500	〃	〃	〃	◯	⑤	CRHZ156025WC	CRHZ156025SC		90,500	1420	〃	47.3	56.7	
1600	〃	〃	〃	◯	⑤	CRHZ166025WC	CRHZ166025SC		97,700	1520	〃	49.9	59.9	
1700	〃	〃	〃	⑤	⑤	CRHZ176025WC	CRHZ176025SC		102,700	1620	〃	52.5	63.2	
1800	〃	〃	〃	◯	⑤	CRHZ186025WC	CRHZ186025SC		109,000	1720	〃	55.3	66.6	
500	700	250	片開	⑤	⑤	CRHZ507025WC	CRHZ507025SC		45,400	420	620	22.4	25.8	
600	〃	〃	〃	⑤	⑤	CRHZ607025WC	CRHZ607025SC		54,100	520	〃	25.3	29.5	
800	〃	〃	〃	⑤	⑤	CRHZ807025WC	CRHZ807025SC		61,200	720	〃	31.1	36.9	
1000	〃	〃	〃	⑤	⑤	CRHZ107025WC	CRHZ107025SC		67,000	920	〃	37.0	44.2	
1200	〃	〃	〃	◯	⑤	CRHZ127025WC	CRHZ127025SC		78,900	1120	〃	43.6	52.4	
1400	〃	〃	〃	◯	⑤	CRHZ147025WC	CRHZ147025SC		91,500	1320	〃	50.0	60.2	
1600	〃	〃	〃	◯	⑤	CRHZ167025WC	CRHZ167025SC		103,700	1520	〃	55.8	67.6	
1800	〃	〃	〃	◯	⑤	CRHZ187025WC	CRHZ187025SC		116,700	1720	〃	61.9	75.2	
600	800	250	片開	⑤	⑤	CRHZ608025WC	CRHZ608025SC		58,000	520	720	28.0	32.9	
800	〃	〃	〃	⑤	⑤	CRHZ808025WC	CRHZ808025SC		67,700	720	〃	34.5	41.1	
1000	〃	〃	〃	⑤	⑤	CRHZ108025WC	CRHZ108025SC		78,000	920	〃	41.0	49.3	
1200	〃	〃	〃	⑤	⑤	CRHZ128025WC	CRHZ128025SC		89,300	1120	〃	48.2	58.3	
1400	〃	〃	〃	⑤	⑤	CRHZ148025WC	CRHZ148025SC		97,300	1320	〃	55.3	67.1	
1600	〃	〃	〃	⑤	⑤	CRHZ168025WC	CRHZ168025SC		115,700	1520	〃	61.8	75.3	
800	1000	250	両開	⑤	⑤	CRHZ801025WC	CRHZ801025SC		83,100	720	920	43.4	51.8	
1200	〃	〃	〃	⑤	⑤	CRHZ121025WC	CRHZ121025SC		106,100	1120	〃	59.5	72.2	
1400	〃	〃	〃	⑤	⑤	CRHZ141025WC	CRHZ141025SC		121,100	1320	〃	69.0	83.9	
600	1200	250	両開	⑤	⑤	CRHZ601225WC	CRHZ601225SC		87,900	520	1120	41.0	48.4	
800	〃	〃	〃	⑤	⑤	CRHZ801225WC	CRHZ801225SC		99,600	720	〃	50.2	60.2	
1000	〃	〃	〃	⑤	⑤	CRHZ101225WC	CRHZ101225SC		113,700	920	〃	59.4	72.1	
1400	〃	〃	〃	⑤	⑤	CRHZ141225WC	CRHZ141225SC		150,700	1320	〃	79.5	97.6	
1600	〃	〃	〃	⑤	⑤	CRHZ161225WC	CRHZ161225SC		167,800	1520	〃	92.7	113.5	

注）CRHZ161225WC、CRHZ161225SCの有効深さは、下記寸法とする。

有効深さ(Y)		ハンドル下有効深さ(Z)	
木製基板付 220mm	鉄製基板付 215mm	木製基板付 180mm	鉄製基板付 175mm

◯在庫品 ①～⑩納期別出荷品 注注文品 終生産終了品

キャビネットの詳細は P.462・463 に掲載しております。

パッキン付（発泡ポリウレタン）

深さ300mm	有効深さ（Y）		ハンドル下有効深さ（Z）	
	木製基板付 273mm	鉄製基板付 280mm	木製基板付 242（231）mm	鉄製基板付 249（238）mm

キャビネット高さ1200mm以上、及び両開タイプは（　）寸法とする。

寸法（mm）			ドア	納期区分		木製基板付	鉄製基板付		標準価格	基板寸法（mm）		製品質量（kg）		備考
タテ（A）	ヨコ（B）	フカサ（C）		クリーム	ベージュ	品番	品番			タテ（D）	ヨコ（E）	木製基板付	鉄製基板付	
500	400	300	片開	⑤	⑤	CRHZ504030WC	CRHZ504030SC		39,200	420	320	16.3	18.2	
600	〃	〃	〃	⑤	⑤	CRHZ604030WC	CRHZ604030SC		43,400	520	〃	18.4	20.7	
500	500	300	片開	⑤	⑤	CRHZ505030WC	CRHZ505030SC		44,800	420	420	18.8	21.3	
600	〃	〃	〃	⑤	⑤	CRHZ605030WC	CRHZ605030SC		49,200	520	〃	21.3	24.2	
700	〃	〃	〃	⑤	⑤	CRHZ705030WC	CRHZ705030SC		53,200	620	〃	23.7	27.1	
800	〃	〃	〃	⑤	⑤	CRHZ805030WC	CRHZ805030SC		57,100	720	〃	26.1	30.1	
900	〃	〃	〃	⑤	⑤	CRHZ905030WC	CRHZ905030SC		62,400	820	〃	28.5	33.0	
600	600	300	片開	⑤	⑤	CRHZ606030WC	CRHZ606030SC		53,900	520	520	24.1	27.7	
800	〃	〃	〃	⑤	⑤	CRHZ806030WC	CRHZ806030SC		63,100	720	〃	29.6	34.4	
1000	〃	〃	〃	⑤	⑤	CRHZ106030WC	CRHZ106030SC		73,100	920	〃	35.0	41.2	
1200	〃	〃	〃	⑤	⑤	CRHZ126030WC	CRHZ126030SC		76,900	1120	〃	41.3	48.7	
600	700	300	片開	⑤	⑤	CRHZ607030WC	CRHZ607030SC		62,100	520	620	27.0	31.2	
800	〃	〃	〃	⑤	⑤	CRHZ807030WC	CRHZ807030SC		71,300	720	〃	33.1	38.8	
1000	〃	〃	〃	⑤	⑤	CRHZ107030WC	CRHZ107030SC		79,600	920	〃	39.2	46.4	
1200	〃	〃	〃	⑤	⑤	CRHZ127030WC	CRHZ127030SC		90,000	1120	〃	46.0	54.8	
1400	〃	〃	〃	⑤	⑤	CRHZ147030WC	CRHZ147030SC		106,600	1320	〃	52.5	62.8	
1600	〃	〃	〃	⑤	⑤	CRHZ167030WC	CRHZ167030SC		120,800	1520	〃	58.6	70.4	
600	800	300	片開	⑤	⑤	CRHZ608030WC	CRHZ608030SC		67,700	520	720	29.9	34.7	
800	〃	〃	〃	⑤	⑤	CRHZ808030WC	CRHZ808030SC		77,300	720	〃	36.6	43.2	
1000	〃	〃	〃	⑤	⑤	CRHZ108030WC	CRHZ108030SC		91,500	920	〃	43.3	51.6	
1200	〃	〃	〃	⑤	⑤	CRHZ128030WC	CRHZ128030SC		104,100	1120	〃	50.8	60.9	
1400	〃	〃	〃	⑤	⑤	CRHZ148030WC	CRHZ148030SC		118,300	1320	〃	57.9	69.8	
1600	〃	〃	〃	⑤	⑤	CRHZ168030WC	CRHZ168030SC		130,600	1520	〃	64.7	78.2	
600	1000	300	両開	⑤	⑤	CRHZ601030WC	CRHZ601030SC		82,400	520	920	37.5	43.7	
800	〃	〃	〃	⑤	⑤	CRHZ801030WC	CRHZ801030SC		98,600	720	〃	45.7	54.1	
1000	〃	〃	〃	⑤	⑤	CRHZ101030WC	CRHZ101030SC		113,000	920	〃	53.9	64.5	
1200	〃	〃	〃	⑤	⑤	CRHZ121030WC	CRHZ121030SC		125,000	1120	〃	62.3	75.0	
1400	〃	〃	〃	⑤	⑤	CRHZ141030WC	CRHZ141030SC		139,300	1320	〃	72.1	87.0	
800	1200	300	両開	⑤	⑤	CRHZ801230WC	CRHZ801230SC		110,800	720	1120	52.7	62.8	
1000	〃	〃	〃	⑤	⑤	CRHZ101230WC	CRHZ101230SC		126,000	920	〃	62.2	74.9	
1200	〃	〃	〃	⑤	⑤	CRHZ121230WC	CRHZ121230SC		143,800	1120	〃	72.8	88.2	
1400	〃	〃	〃	⑤	⑤	CRHZ141230WC	CRHZ141230SC		161,700	1320	〃	82.9	100.9	

◯在庫品①～⑩納期別出荷品㊟注文品㊦生産終了品

キャビネットの詳細は P.462・463 に掲載しております。

CRFG形 窓付制御盤 キャビネット 屋内屋外兼用水切防水形 粉体塗装 IP44

■開閉可能なメーターパネル（黒色）付きです。
■監視窓は 3mm 強化処理ガラスを使用しています。
■パッキンは継ぎ目のない発泡ポリウレタンを採用していますので高いシール性を確保します。（同等性能の他のシール材による場合もあります）

（・片開きタイプでタテ600mm以下 ヨコ600mm以下はIP54となります ・両開きタイプはIP43となります）

CA RoHS
CA100
CA-G04

材　　質	鉄　ドア1.6mm　ボデー1.6mm	
ハンドル	防水スイングハンドル（キーNo.NCH200） 小（NCH-13P）タテ1000mm以下 中（NCH-12P）タテ1100mm以上	
アース端子	銅製　国土交通省仕様	ネジ　M8 × 16（緑頭）
塗装色	ナイガイクリーム色（日塗工 L22-90B マンセル 2.5Y9/1）	ナイガイベージュ色（日塗工 L25-70B マンセル 5Y7/1）
	・塗装色２色同価格でご注文を承ります。 ・ナイガイベージュ色は品番末尾CをKに替えてご注文ください。 ・鉄製基板はナイガイクリーム色です。	

CRFG504020SC

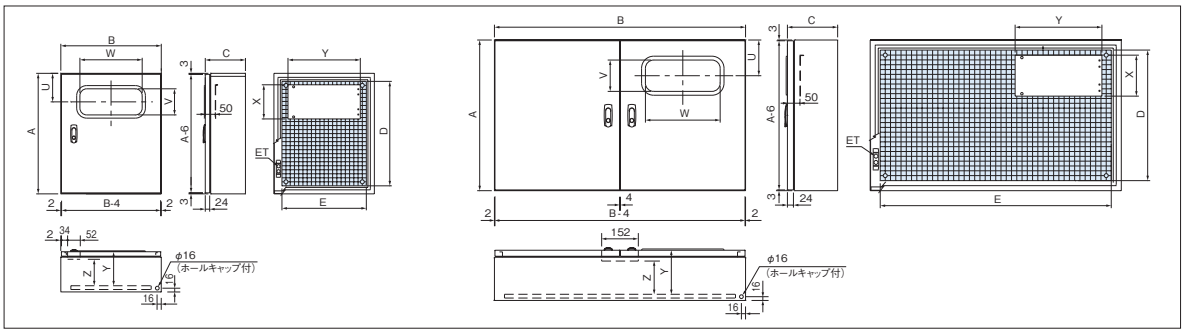

■ステンレス製窓付盤キャビネットCSHG形 (P.554) もご利用ください。

パッキン付（発泡ポリウレタン）

深さ200mm	有効深さ（Y）	ハンドル下有効深さ（Z）
	180mm	149(138)mm

キャビネット高さ1200mm以上、及び両開タイプは（　）寸法とする。

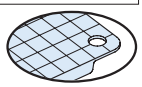

鉄製基板 2.3mm

寸法(mm) タテ(A)	ヨコ(B)	フカサ(C)	ドア	納期区分 クリーム	ベージュ	鉄製基板付 品番		標準価格	基板寸法(mm) タテ(D)	ヨコ(E)	パネル寸法(mm) X	Y	窓寸法(mm) U	V	W	製品質量(kg)	備考
500	400	200	片開	⑦	⑦	CRFG504020SC		36,100	420	320	150	280	130	130	230	16.9	
500	500	200	片開	⑦	⑦	CRFG505020SC		41,200	420	420	150	380	130	130	330	20.4	
600	〃	〃	〃	⑦	⑦	CRFG605020SC		45,400	520	〃	170	〃	140	150	〃	23.3	
700	〃	〃	〃	⑦	⑦	CRFG705020SC		49,700	620	〃	〃	〃	〃	〃	〃	25.9	
800	〃	〃	〃	⑦	⑦	CRFG805020SC		53,700	720	〃	〃	〃	〃	〃	〃	28.6	
900	〃	〃	〃	⑦	⑦	CRFG905020SC		60,200	820	〃	〃	〃	〃	〃	〃	31.3	
1000	〃	〃	〃	⑦	⑦	CRFG105020SC		65,300	920	〃	210	〃	160	190	〃	34.3	
600	600	200	片開	⑦	⑦	CRFG606020SC		51,500	520	520	170	480	140	150	430	26.7	
700	〃	〃	〃	⑦	⑦	CRFG706020SC		55,700	620	〃	〃	〃	〃	〃	〃	29.9	
800	〃	〃	〃	⑦	⑦	CRFG806020SC		60,000	720	〃	〃	〃	〃	〃	〃	33.0	
1000	〃	〃	〃	⑦	⑦	CRFG106020SC		68,000	920	〃	210	〃	160	190	〃	39.6	
1200	〃	〃	〃	⑦	⑦	CRFG126020SC		75,700	1120	〃	〃	〃	〃	〃	〃	46.6	
1000	700	200	片開	⑦	⑦	CRFG107020SC		73,700	920	620	210	580	160	190	530	44.9	
1200	〃	〃	〃	⑦	⑦	CRFG127020SC		87,300	1120	〃	〃	〃	〃	〃	〃	52.8	
600	1000	200	両開	⑦	⑦	CRFG601020SC		73,500	520	920	170	380	140	150	330	41.0	

深さ250mm	有効深さ（Y）	ハンドル下有効深さ（Z）
	230mm	199(188)mm

キャビネット高さ1200mm以上、及び両開タイプは（　）寸法とする。

寸法(mm) タテ(A)	ヨコ(B)	フカサ(C)	ドア	納期区分 クリーム	ベージュ	鉄製基板付 品番		標準価格	基板寸法(mm) タテ(D)	ヨコ(E)	パネル寸法(mm) X	Y	窓寸法(mm) U	V	W	製品質量(kg)	備考
500	600	250	片開	⑦	⑦	CRFG506025SC		49,200	420	520	150	480	130	130	430	24.8	
800	〃	〃	〃	⑦	⑦	CRFG806025SC		66,800	720	〃	170	〃	140	150	〃	34.8	
1000	〃	〃	〃	⑦	⑦	CRFG106025SC		72,500	920	〃	210	〃	160	190	〃	41.6	
1200	〃	〃	〃	⑦	⑦	CRFG126025SC		79,900	1120	〃	〃	〃	〃	〃	〃	48.2	
600	1200	250	両開	⑦	⑦	CRFG601225SC		100,600	520	1120	170	480	140	150	430	51.4	
800	〃	〃	〃	⑦	⑦	CRFG801225SC		113,800	720	〃	〃	〃	〃	〃	〃	63.7	
1000	〃	〃	〃	⑦	⑦	CRFG101225SC		126,200	920	〃	210	〃	160	190	〃	76.5	

◯在庫品 ①～⑩納期別出荷品 注 注文品 終 生産終了品

キャビネットの詳細は P.454・455 に掲載しております。

CRHG形 窓付制御盤 キャビネット

屋外水切防水形　粉体塗装 IP44

■開閉可能なメーターパネル（黒色）付きです。
■監視窓は 3mm 強化処理ガラスを使用しています。
■パッキンは継ぎ目のない発泡ポリウレタンを採用していますので高いシール性を確保します。（同等性能の他のシール材による場合もあります）

（・片開きタイプでタテ600mm以下 ヨコ600mm以下はIP54となります）

CA RoHS
CA100
CA-G04

材　　質	鉄　ドア1.6mm　ボデー1.6mm	
ハンドル	防水スイングハンドル（キーNo.NCH200） 小（NCH-13P）タテ1000mm以下 中（NCH-12P）タテ1100mm以上	
アース端子	鋼製　国土交通省仕様	ネジ　M8 × 16（緑頭）
塗装色	ナイガイクリーム色（日塗工 L22-90B マンセル 2.5Y9/1）	ナイガイベージュ色（日塗工 L25-70B マンセル 5Y7/1）
	・塗装色２色同価格でご注文を承ります。 ・ナイガイベージュ色は品番末尾CをKに替えてご注文ください。 ・鉄製基板はナイガイクリーム色です。	

CRHG504020SC

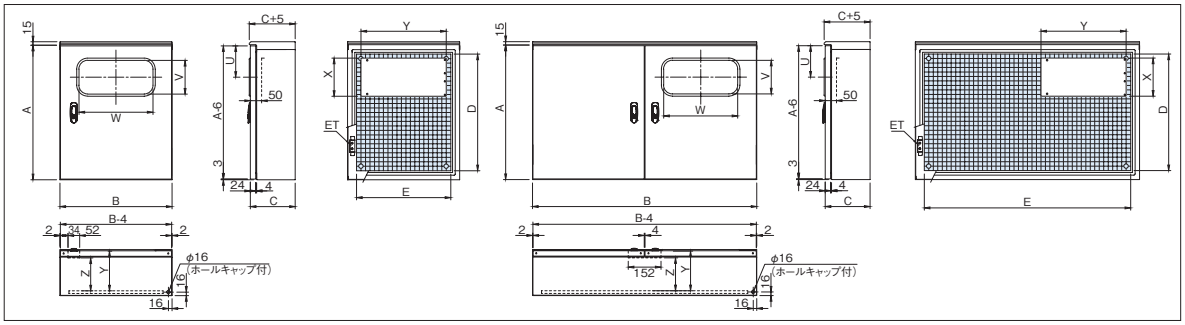

■ステンレス製窓付盤キャビネットCSHG形 (P.554) もご利用ください。

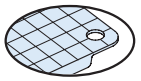

鉄製基板 2.3mm

パッキン付（発泡ウレタン）

深さ200mm　有効深さ（Y）180mm　ハンドル下有効深さ（Z）149(138)mm

キャビネット高さ1200mm以上、及び両開タイプは（　）寸法とする。

寸法(mm) タテ(A)	ヨコ(B)	フカサ(C)	ドア	納期区分 クリーム	ベージュ	鉄製基板付 品番		標準価格	基板寸法(mm) タテ(D)	ヨコ(E)	パネル寸法(mm) X	Y	窓寸法(mm) U	V	W	製品質量(kg)	備考
500	400	200	片開	○	⑤	CRHG504020SC		41,200	420	320	150	280	130	130	230	17.5	
500	500	200	片開	⑦	⑦	CRHG505020SC		46,000	420	420	150	380	130	130	330	21.1	
600	〃	〃	〃	⑦	⑦	CRHG605020SC		46,800	520	〃	170	〃	140	150	〃	23.9	
700	〃	〃	〃	⑦	⑦	CRHG705020SC		55,000	620	〃	〃	〃	〃	〃	〃	26.6	
800	〃	〃	〃	⑦	⑦	CRHG805020SC		63,700	720	〃	〃	〃	〃	〃	〃	29.3	
900	〃	〃	〃	⑦	⑦	CRHG905020SC		70,200	820	〃	〃	〃	〃	〃	〃	32.0	
1000	〃	〃	〃	⑦	⑦	CRHG105020SC		74,000	920	〃	210	〃	160	190	〃	35.0	
600	600	200	片開	⑦	⑦	CRHG606020SC		56,700	520	520	170	480	140	150	430	27.5	
700	〃	〃	〃	⑦	⑦	CRHG706020SC		60,900	620	〃	〃	〃	〃	〃	〃	30.6	
800	〃	〃	〃	⑦	⑦	CRHG806020SC		65,400	720	〃	〃	〃	〃	〃	〃	33.7	
1000	〃	〃	〃	⑦	⑦	CRHG106020SC		73,400	920	〃	210	〃	160	190	〃	40.4	
1200	〃	〃	〃	⑦	⑦	CRHG126020SC		81,100	1120	〃	〃	〃	〃	〃	〃	47.4	
1000	700	200	片開	⑦	⑦	CRHG107020SC		79,300	920	620	210	580	160	190	530	45.7	
1200	〃	〃	〃	⑦	⑦	CRHG127020SC		92,900	1120	〃	〃	〃	〃	〃	〃	53.6	
600	1000	200	両開	⑦	⑦	CRHG601020SC		80,900	520	920	170	380	140	150	330	42.2	

深さ250mm　有効深さ（Y）230mm　ハンドル下有効深さ（Z）199(188)mm

キャビネット高さ1200mm以上、及び両開タイプは（　）寸法とする。

寸法(mm) タテ(A)	ヨコ(B)	フカサ(C)	ドア	納期区分 クリーム	ベージュ	鉄製基板付 品番		標準価格	基板寸法(mm) タテ(D)	ヨコ(E)	パネル寸法(mm) X	Y	窓寸法(mm) U	V	W	製品質量(kg)	備考
500	600	250	片開	⑦	⑦	CRHG506025SC		54,800	420	520	150	480	130	130	430	25.6	
800	〃	〃	〃	⑦	⑦	CRHG806025SC		72,200	720	〃	170	〃	140	150	〃	35.5	
1000	〃	〃	〃	⑦	⑦	CRHG106025SC		87,700	920	〃	210	〃	160	190	〃	42.4	
1200	〃	〃	〃	⑦	⑦	CRHG126025SC		92,100	1120	〃	〃	〃	〃	〃	〃	49.0	
600	1200	250	両開	⑦	⑦	CRHG601225SC		110,500	520	1120	170	480	140	150	430	52.8	
800	〃	〃	〃	⑦	⑦	CRHG801225SC		123,700	720	〃	〃	〃	〃	〃	〃	65.2	
1000	〃	〃	〃	⑦	⑦	CRHG101225SC		136,000	920	〃	210	〃	160	190	〃	77.9	

○在庫品 ①～⑩納期別出荷品 注注文品 終生産終了品

キャビネットの詳細は P.462・463 に掲載しております。

CRFL形 ルーバー付制御盤 キャビネット 水切形 粉体塗装 IP22B

CA100
CA-G04

■ルーバー加工により盤内の温度上昇を防ぎます。
■発熱機器（トランス、コンデンサなど）の収納に最適です。
■塗装は環境にやさしく、耐久性（防錆力）に優れた粉体塗装を採用しています。
■パッキンは継ぎ目のない発泡ポリウレタンを採用していますので高いシール性を確保します。（同等性能の他のシール材による場合もあります）

材　　質	鉄　ドア1.6mm　ボデー1.6mm	
ハンドル	防水スイングハンドル（キーNo.NCH200） 小（NCH-13P）タテ1000mm以下 中（NCH-12P）タテ1100mm以上	
アース端子	銅製　国土交通省仕様	ネジ　M8 × 16（緑頭）
塗装色	ナイガイクリーム色（日塗工 L22-90B マンセル 2.5Y9/1）	ナイガイベージュ色（日塗工 L25-70B マンセル 5Y7/1）
	・塗装色２色同価格でご注文を承ります。 ・ナイガイベージュ色は品番末尾ＣをＫに替えてご注文ください。 ・鉄製基板はナイガイクリーム色です。	

CRFL504020SC

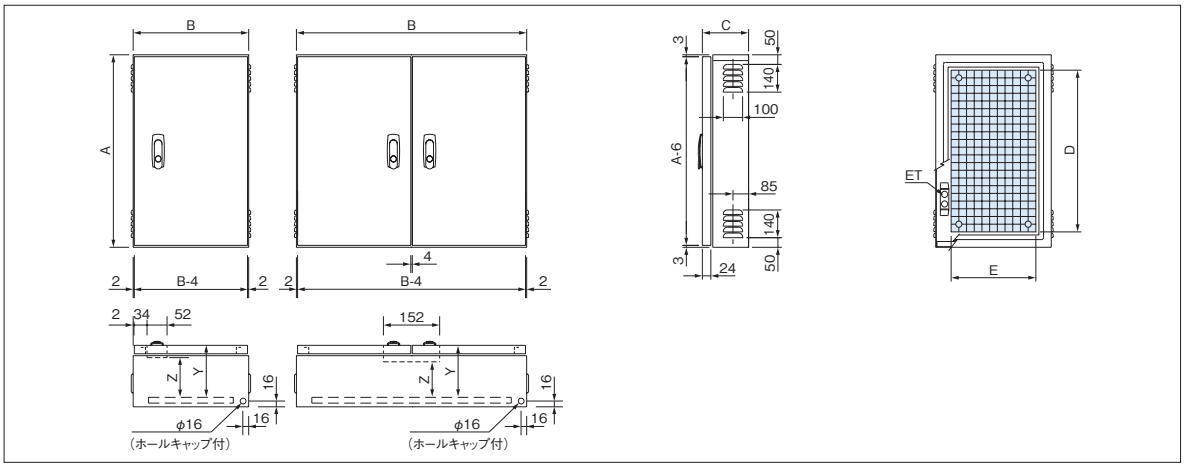

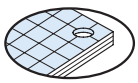
木製基板 12mm

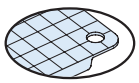
鉄製基板 2.3mm

パッキン付（発泡ポリウレタン）

深さ200mm

有効深さ（Y）		ハンドル下有効深さ（Z）	
木製基板付 173mm	鉄製基板付 180mm	木製基板付 142(131)mm	鉄製基板付 149(138)mm

キャビネット高さ1200mm以上、及び両開タイプは（　）寸法とする。

寸法（mm）			ドア	納期区分		木製基板付	鉄製基板付		標準価格	基板寸法（mm）		製品質量（kg）		備考
タテ(A)	ヨコ(B)	フカサ(C)		クリーム	ベージュ	品番	品番			タテ(D)	ヨコ(E)	木製基板付	鉄製基板付	
500	400	200	片開	⑦	⑦	CRFL504020WC	CRFL504020SC		42,200	420	320	13.4	15.3	
500	500	200	片開	⑦	⑦	CRFL505020WC	CRFL505020SC		45,400	420	420	15.6	18.0	
700	〃	〃	〃	⑦	⑦	CRFL705020WC	CRFL705020SC		52,600	620	〃	19.9	23.3	
800	〃	〃	〃	⑦	⑦	CRFL805020WC	CRFL805020SC		56,700	720	〃	22.0	26.0	
900	〃	〃	〃	⑦	⑦	CRFL905020WC	CRFL905020SC		60,900	820	〃	24.2	28.7	
1000	〃	〃	〃	⑦	⑦	CRFL105020WC	CRFL105020SC		64,800	920	〃	26.3	31.4	
1200	〃	〃	〃	⑦	⑦	CRFL125020WC	CRFL125020SC		70,500	1120	〃	31.5	37.6	
500	600	200	片開	⑦	⑦	CRFL506020WC	CRFL506020SC		48,300	420	520	17.8	20.7	
600	〃	〃	〃	⑦	⑦	CRFL606020WC	CRFL606020SC		54,400	520	〃	20.2	23.8	
700	〃	〃	〃	⑦	⑦	CRFL706020WC	CRFL706020SC		56,700	620	〃	22.7	26.9	
800	〃	〃	〃	⑦	⑦	CRFL806020WC	CRFL806020SC		62,900	720	〃	25.2	30.0	
1000	〃	〃	〃	⑦	⑦	CRFL106020WC	CRFL106020SC		67,000	920	〃	30.1	36.3	
1000	700	200	片開	⑦	⑦	CRFL107020WC	CRFL107020SC		70,500	920	620	33.9	41.1	
1200	〃	〃	〃	⑦	⑦	CRFL127020WC	CRFL127020SC		82,100	1120	〃	40.3	49.0	
1000	800	200	片開	⑦	⑦	CRFL108020WC	CRFL108020SC		80,200	920	720	37.7	46.0	
1200	1000	200	両開	⑦	⑦	CRFL121020WC	CRFL121020SC		109,600	1120	920	55.5	68.2	

◯在庫品①～⑩納期別出荷品㊟注文品㊮生産終了品

キャビネットの詳細は P.454・455 に掲載しております。

CRS形 遮光板付 キャビネット

屋外水切防水形　粉体塗装 IP33D

CA100
CA-G04

■側面・天井・扉の遮光板が直射日光を防ぎ、キャビネット内部の温度上昇を抑えます。
■電子機器などの屋外設置にご利用いただけます。
■本体側面と扉にはルーバー加工を施し、通気性も確保しました。
■塗装は環境にやさしく、耐久性（防錆力）に優れた粉体塗装を採用しています。
■パッキンは継ぎ目のない発泡ポリウレタンを採用していますので高いシール性を確保します。（同等性能の他のシール材による場合もあります）

材　　質	鉄　ドア1.6mm　ボデー1.6mm　遮光板1.6mm		
ハンドル	防水スイングハンドル（キー No.NCH200） 小（NCH-13P）		
アース端子	銅製　国土交通省仕様	ネジ　M8 × 16(緑頭)	
塗装色	ナイガイクリーム色（日塗工 L22-90B マンセル 2.5Y9/1）	ナイガイベージュ色（日塗工 L25-70B マンセル 5Y7/1）	
	・塗装色２色同価格でご注文を承ります。 ・ナイガイベージュ色は品番末尾CをKに替えてご注文ください。 ・鉄製基板はナイガイクリーム色です。		

CRSZ605020SC

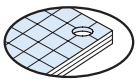

木製基板 12mm

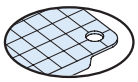

鉄製基板 2.3mm

パッキン付（発泡ポリウレタン）

深さ200mm

有効深さ（Y）		ハンドル下有効深さ（Z）	
木製基板付 173mm	鉄製基板付 180mm	木製基板付 142mm	鉄製基板付 149mm

呼び寸法（mm）			外形寸法（mm）			ドア	納期区分		木製基板付	鉄製基板付		標準価格	基板寸法（mm）		製品質量（kg）		備考
タテ	ヨコ	フカサ	タテ(A)	ヨコ(B)	フカサ(C)		クリーム	ベージュ	品番	品番			タテ(D)	ヨコ(E)	木製基板付	鉄製基板付	
500	500	200	542.5	585	242.5	片開	⑩	⑩	CRSZ505020WC	CRSZ505020SC		56,600	420	420	22.7	25.1	
600	〃	〃	642.5	〃	〃	〃	⑩	⑩	CRSZ605020WC	CRSZ605020SC		61,800	520	〃	26.0	28.9	
800	〃	〃	842.5	〃	〃	〃	⑩	⑩	CRSZ805020WC	CRSZ805020SC		70,900	720	〃	32.5	36.5	
500	600	200	542.5	685	242.5	片開	⑩	⑩	CRSZ506020WC	CRSZ506020SC		61,600	420	520	25.8	28.8	
600	〃	〃	642.5	〃	〃	〃	⑩	⑩	CRSZ606020WC	CRSZ606020SC		68,700	520	〃	29.5	33.1	
800	〃	〃	842.5	〃	〃	〃	⑩	⑩	CRSZ806020WC	CRSZ806020SC		78,400	720	〃	36.9	41.8	
600	700	200	642.5	785	242.5	片開	⑩	⑩	CRSZ607020WC	CRSZ607020SC		74,700	520	620	33.1	37.3	
800	〃	〃	842.5	〃	〃	〃	⑩	⑩	CRSZ807020WC	CRSZ807020SC		96,100	720	〃	41.4	47.1	

深さ250mm

有効深さ（Y）		ハンドル下有効深さ（Z）	
木製基板付 223mm	鉄製基板付 230mm	木製基板付 192mm	鉄製基板付 199mm

呼び寸法（mm）			外形寸法（mm）			ドア	納期区分		木製基板付	鉄製基板付		標準価格	基板寸法（mm）		製品質量（kg）		備考
タテ	ヨコ	フカサ	タテ(A)	ヨコ(B)	フカサ(C)		クリーム	ベージュ	品番	品番			タテ(D)	ヨコ(E)	木製基板付	鉄製基板付	
500	600	250	542.5	685	292.5	片開	⑩	⑩	CRSZ506025WC	CRSZ506025SC		66,000	420	520	28.3	31.2	
600	〃	〃	642.5	〃	〃	〃	⑩	⑩	CRSZ606025WC	CRSZ606025SC		69,900	520	〃	32.2	35.8	
800	〃	〃	842.5	〃	〃	〃	⑩	⑩	CRSZ806025WC	CRSZ806025SC		83,800	720	〃	40.1	45.0	
1000	〃	〃	1042.5	〃	〃	〃	⑩	⑩	CRSZ106025WC	CRSZ106025SC		100,100	920	〃	48.1	54.2	
600	700	250	642.5	785	292.5	片開	⑩	⑩	CRSZ607025WC	CRSZ607025SC		82,400	520	620	36.0	40.2	
600	800	250	642.5	885	292.5	片開	⑩	⑩	CRSZ608025WC	CRSZ608025SC		80,900	520	720	39.7	44.6	
800	〃	〃	842.5	〃	〃	〃	⑩	⑩	CRSZ808025WC	CRSZ808025SC		106,300	720	〃	49.4	56.0	
1000	〃	〃	1042.5	〃	〃	〃	⑩	⑩	CRSZ108025WC	CRSZ108025SC		118,000	920	〃	59.1	67.4	

深さ300mm

有効深さ（Y）		ハンドル下有効深さ（Z）	
木製基板付 273mm	鉄製基板付 280mm	木製基板付 242mm	鉄製基板付 249mm

呼び寸法（mm）			外形寸法（mm）			ドア	納期区分		木製基板付	鉄製基板付		標準価格	基板寸法（mm）		製品質量（kg）		備考
タテ	ヨコ	フカサ	タテ(A)	ヨコ(B)	フカサ(C)		クリーム	ベージュ	品番	品番			タテ(D)	ヨコ(E)	木製基板付	鉄製基板付	
800	600	300	842.5	685	342.5	片開	⑩	⑩	CRSZ806030WC	CRSZ806030SC		88,500	720	520	43.3	48.2	
1000	〃	〃	1042.5	〃	〃	〃	⑩	⑩	CRSZ106030WC	CRSZ106030SC		110,300	920	〃	51.8	57.9	
800	800	300	842.5	885	342.5	片開	⑩	⑩	CRSZ808030WC	CRSZ808030SC		111,900	720	720	52.9	59.5	
1000	〃	〃	1042.5	〃	〃	〃	⑩	⑩	CRSZ108030WC	CRSZ108030SC		129,100	920	〃	63.2	71.5	

◯在庫品①～⑩納期別出荷品 注注文品 終生産終了品

キャビネットの詳細は P.474 に掲載しております。

CRS形 遮光板付 キャビネット

屋外水切防水形　粉体塗装 IP33D

CA RoHS
CA100
CA-G04

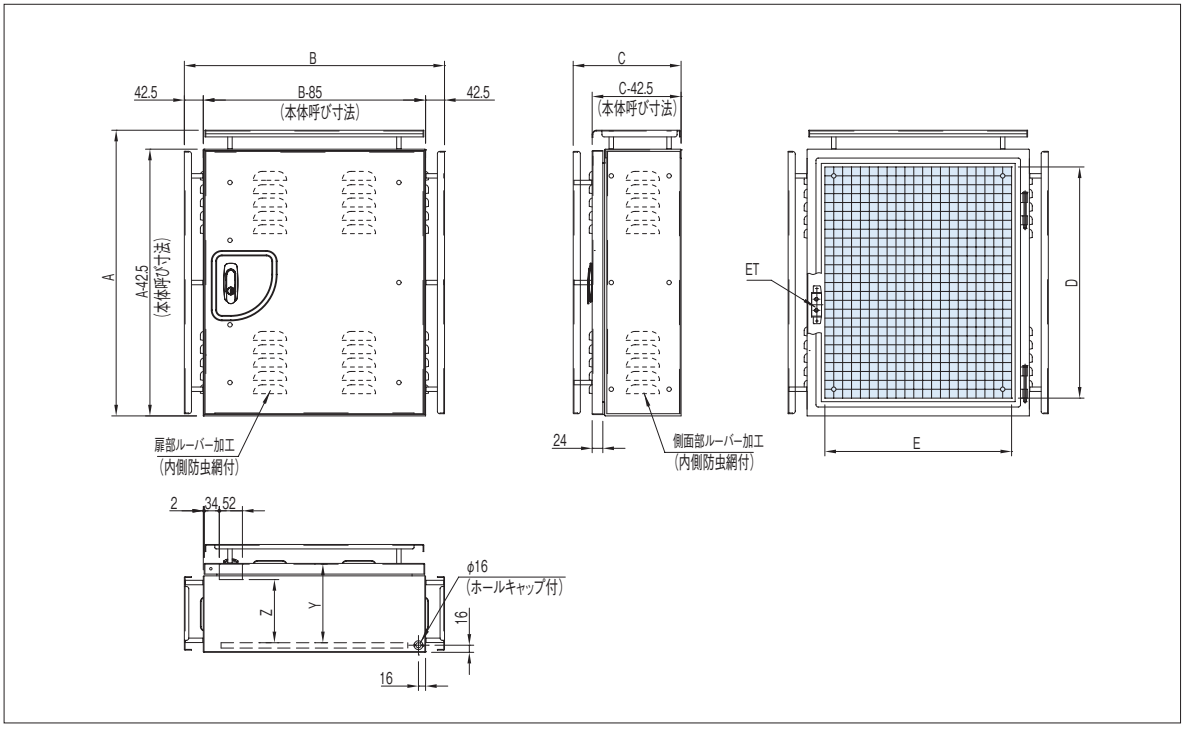

基板取付図

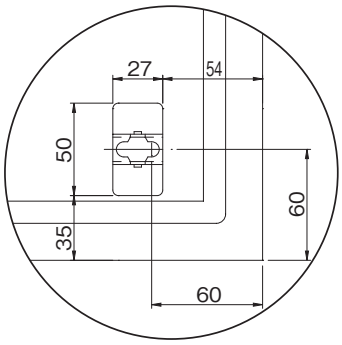

鉄製基板取付図

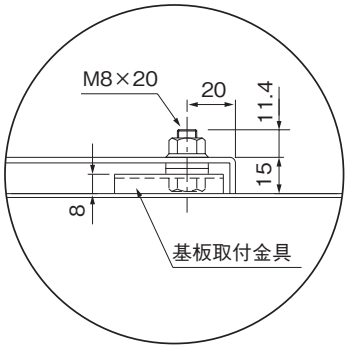

アース端子図

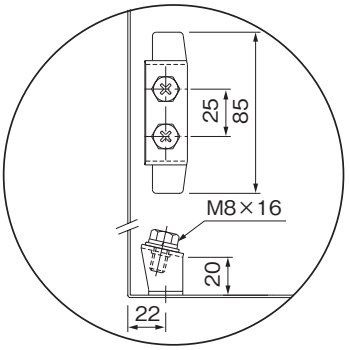

ルーバー部内側図

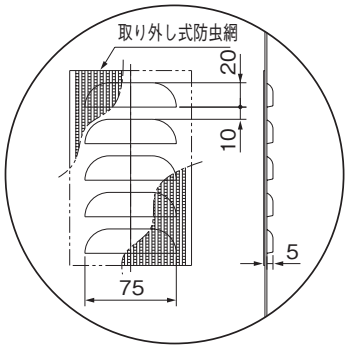

遮光板取付部断面図

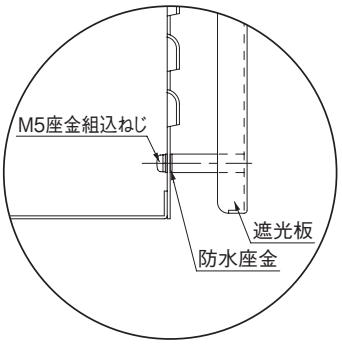

木製基板取付図

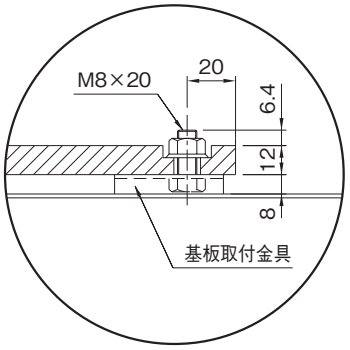

CNE形 自立盤キャビネット

屋内形　粉体塗装 IP2XD

CA RoHS
CA100
CA-G04

■大形の制御機器、分電盤、動力盤などにもご使用いただける多用途形です。
■塗装は環境にやさしく、耐久性（防錆力）に優れた粉体塗装を採用しています。

材　　質	鉄　ドア2.0mm　ボデー2.0mm　基台 2.3mm、4.5mm	
ハンドル	防水スイングハンドル（キーNo.E200）（D1150-SU02）	
アース端子	銅製　国土交通省仕様	ネジ　M8 × 16(緑頭)
塗装色	ナイガイクリーム色（日塗工 L22-90B マンセル 2.5Y9/1）	ナイガイベージュ色（日塗工 L25-70B マンセル 5Y7/1）
	・塗装色２色同価格でご注文を承ります。 ・ナイガイベージュ色は品番末尾CをKに替えてご注文ください。 ・鉄製基板はナイガイクリーム色です。	

CNEZ208025SC

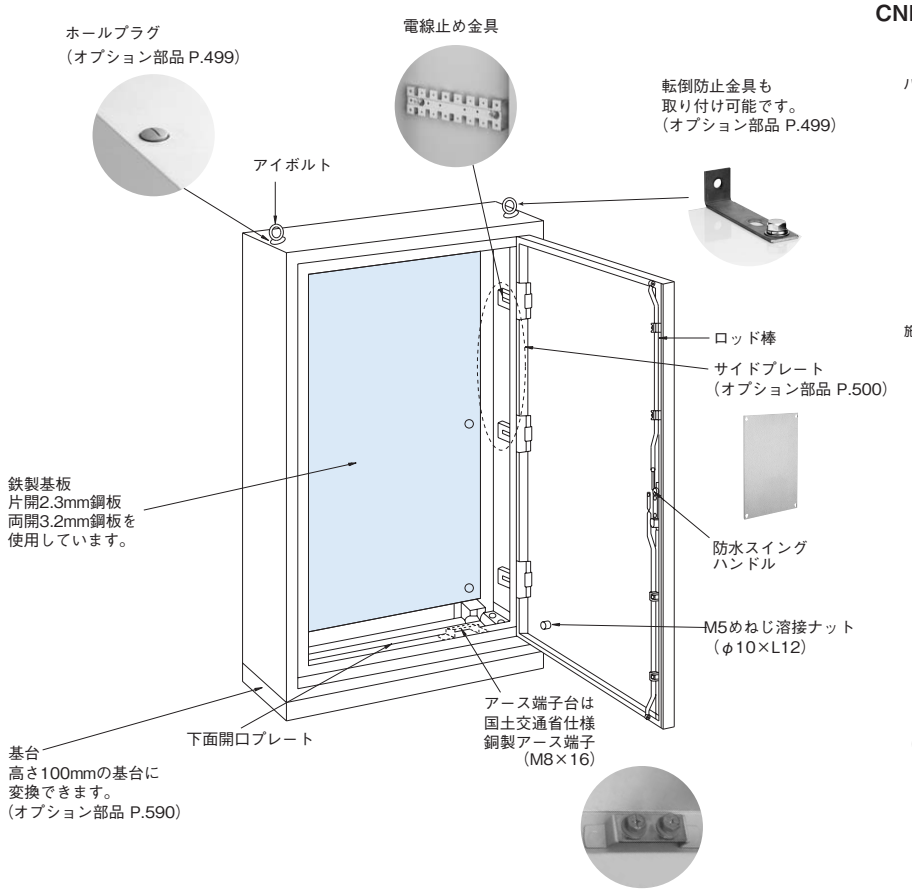

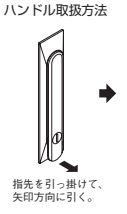

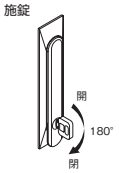

アース端子図

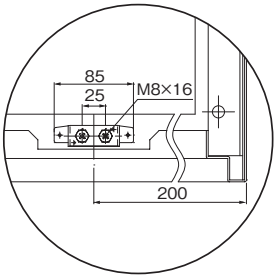

㋑部構造図

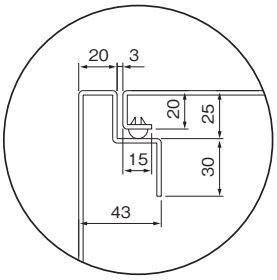

㋺基台構造図（前面）

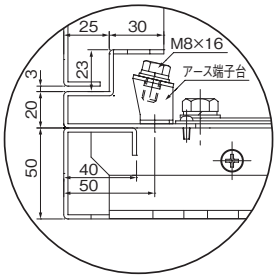

㋩鉄製基板取付図

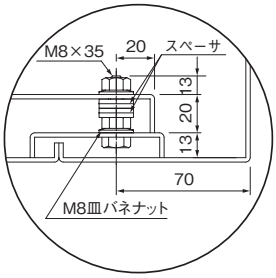

㋥電線止め金具図

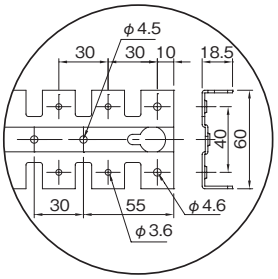

横断面図

片開タイプ

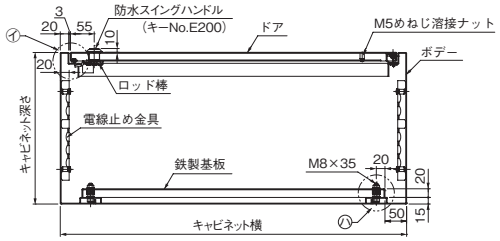

両開タイプ

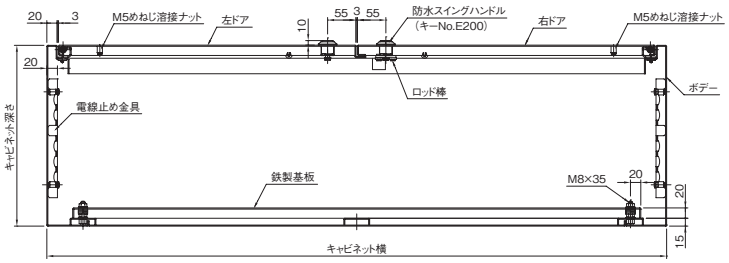

イ矢視図（片開）

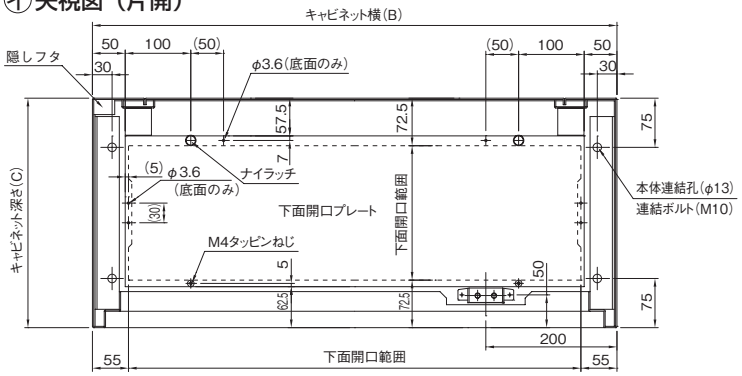

イ矢視図（両開）

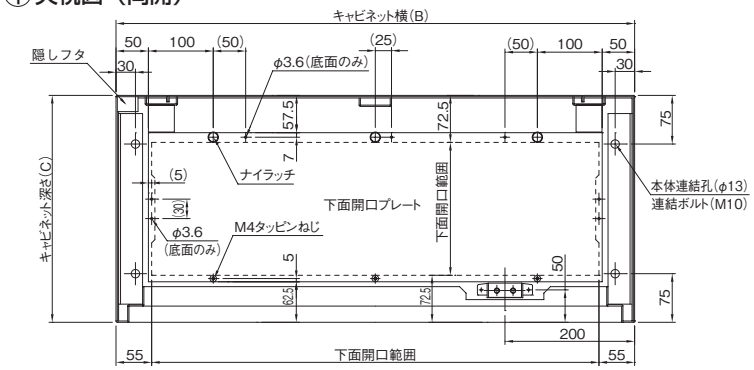

縦断面図

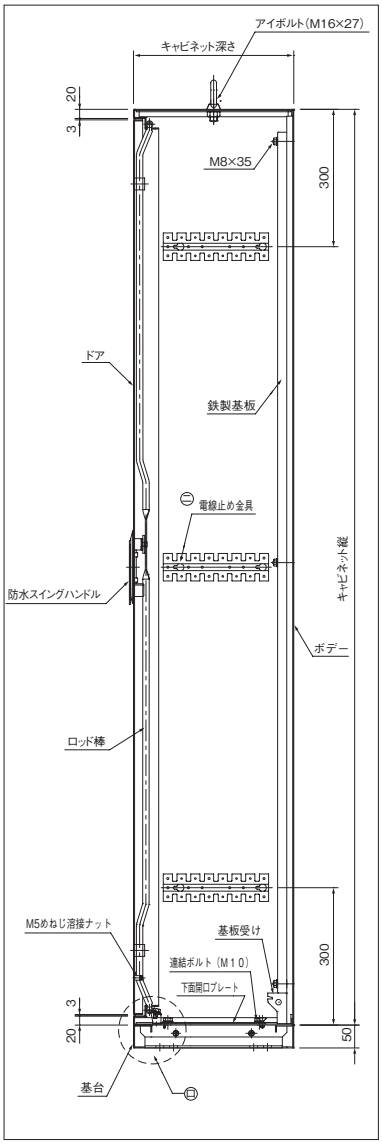

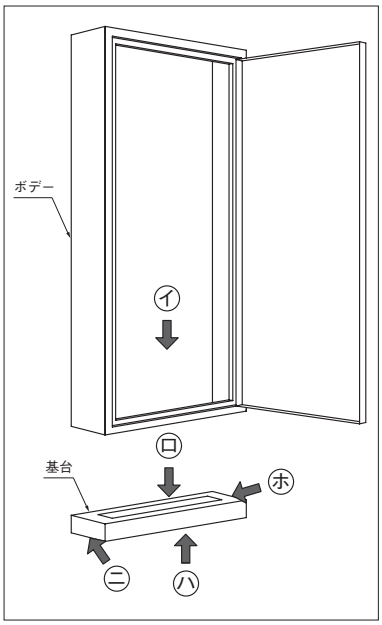

㋺基台平面図（片開・両開）

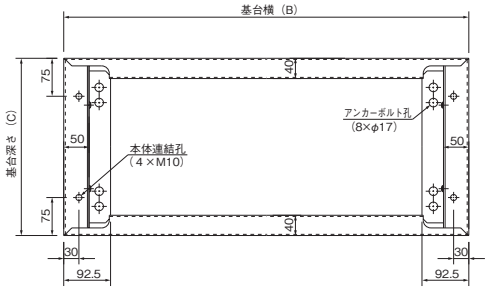

㋩基台底面図（片開・両開）

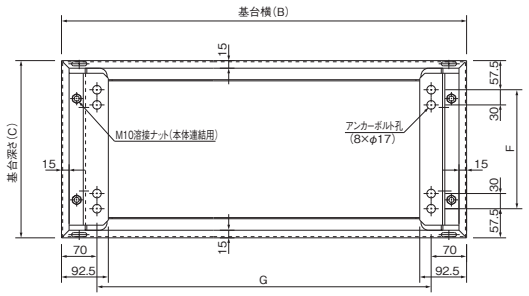

㋥本体・基台連結詳細断面図（片開・両開）

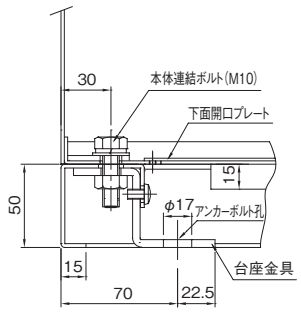

㋭本体・基台連結詳細断面図（片開・両開）

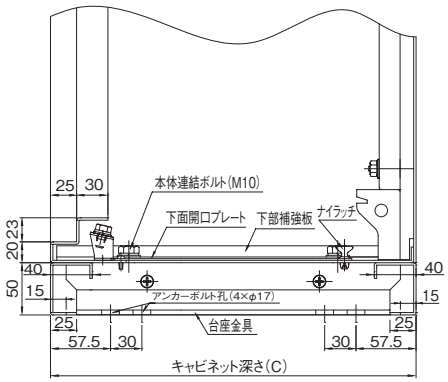

商品選定早見表

商品選定早見表に掲載の無い特別サイズのキャビネットも製作いたしますので、お申し付けください。また、寸法・納期・価格のご相談は、営業までお問合せください。
※機械構造上の理由により、製作できない寸法がございますが、あらかじめご了承ください。

寸法(mm)		ドア	品番	フカサ(mm)	
タテ	ヨコ			250	350
1600	600	片開	CNEZ1660	○	○
1800	〃	〃	CNEZ1860	○	○
2000	〃	〃	CNEZ2060	○	○
1600	700	片開	CNEZ1670	○	
1800	〃	〃	CNEZ1870	○	
2000	〃	〃	CNEZ2070	○	○
1600	800	片開	CNEZ1680	○	○
1800	〃	〃	CNEZ1880	○	○
2000	〃	〃	CNEZ2080	○	○
2300	〃	〃	CNEZ2380		○

※表内の○印は標準品としてラインナップしております。

寸法(mm)		ドア	品番	フカサ(mm)	
タテ	ヨコ			250	350
1600	900	片開	CNEZ1690	○	
1800	〃	〃	CNEZ1890	○	
2000	〃	〃	CNEZ2090	○	○
2300	〃	〃	CNEZ2390		○
1600	1000	両開	CNEZ1610	○	○
1800	〃	〃	CNEZ1810	○	○
2000	〃	〃	CNEZ2010	○	○
2300	〃	〃	CNEZ2310		○
1800	1200	両開	CNEZ1812	○	○
2000	〃	〃	CNEZ2012	○	○
2300	〃	〃	CNEZ2312		○

CNE形 自立盤 キャビネット 屋内形

粉体塗装 IP2XD

CA100
CA-G04

■大形の制御機器、分電盤、動力盤などにご使用いただける多用途形です。
■塗装は環境にやさしく、耐久性（防錆力）に優れた粉体塗装を採用しています。

材　　質	鉄　ドア2.0mm　ボデー2.0mm　基台 2.3mm、4.5mm	
ハンドル	防水スイングハンドル（キーNo.E200） （D1150-SU02）	
アース端子	銅製　国土交通省仕様	ネジ　M8 × 16(緑頭)
塗　装　色	ナイガイクリーム色（日塗工 L22-90B マンセル 2.5Y9/1）	ナイガイベージュ色（日塗工 L25-70B マンセル 5Y7/1）
	・塗装色２色同価格でご注文を承ります。 ・ナイガイベージュ色は品番末尾CをKに替えてご注文ください。 ・鉄製基板はナイガイクリーム色です。	

注）深さ250mmのキャビネットは、必ずアンカーボルトのほかに壁面にも固定してください。
その他のキャビネットについても必要に応じて転倒防止対策を行なってください。

CNEZ208025SC

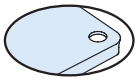

鉄製基板

片開 2.3mm
両開 3.2mm

深さ250mm　有効深さ（Y）210mm　ハンドル下有効深さ（Z）170mm

外形寸法（mm）			ドア	納期区分		鉄製基板付		標準価格	基板寸法（mm）		アンカーボルト取付ピッチ（mm）	
タテ（A）	ヨコ（B）	フカサ（C）		クリーム	ベージュ	品　番			タテ（D）	ヨコ（E）	F	G
1600	600	250	片開	○	⑤	CNEZ166025SC		131,500	1480	500	135	460
1800	〃	〃	〃	○	⑤	CNEZ186025SC		136,400	1680	〃	〃	〃
2000	〃	〃	〃	○	⑤	CNEZ206025SC		141,400	1880	〃	〃	〃
1600	700	250	片開	注	注	CNEZ167025SC		152,400	1480	600	135	560
1800	〃	〃	〃	○	⑤	CNEZ187025SC		159,500	1680	〃	〃	〃
2000	〃	〃	〃	○	⑤	CNEZ207025SC		164,300	1880	〃	〃	〃
1600	800	250	片開	注	注	CNEZ168025SC		158,200	1480	700	135	660
1800	〃	〃	〃	○	⑤	CNEZ188025SC		164,100	1680	〃	〃	〃
2000	〃	〃	〃	○	⑤	CNEZ208025SC		169,200	1880	〃	〃	〃
1600	900	250	片開	注	注	CNEZ169025SC		162,000	1480	800	135	760
1800	〃	〃	〃	注	注	CNEZ189025SC		180,200	1680	〃	〃	〃
2000	〃	〃	〃	注	注	CNEZ209025SC		190,100	1880	〃	〃	〃
1600	1000	250	両開	注	注	CNEZ161025SC		193,400	1480	900	135	860
1800	〃	〃	〃	○	⑤	CNEZ181025SC		200,000	1680	〃	〃	〃
2000	〃	〃	〃	○	⑤	CNEZ201025SC		223,300	1880	〃	〃	〃
1800	1200	250	両開	○	⑤	CNEZ181225SC		222,400	1680	1100	135	1060
2000	〃	〃	〃	○	⑤	CNEZ201225SC		251,900	1880	〃	〃	〃

深さ350mm　有効深さ（Y）310mm　ハンドル下有効深さ（Z）270mm

外形寸法（mm）			ドア	納期区分		鉄製基板付		標準価格	基板寸法（mm）		アンカーボルト取付ピッチ（mm）	
タテ（A）	ヨコ（B）	フカサ（C）		クリーム	ベージュ	品　番			タテ（D）	ヨコ（E）	F	G
1600	600	350	片開	⑧	⑧	CNEZ166035SC		135,400	1480	500	235	460
1800	〃	〃	〃	⑧	⑧	CNEZ186035SC		140,200	1680	〃	〃	〃
2000	〃	〃	〃	⑧	⑧	CNEZ206035SC		145,100	1880	〃	〃	〃
2000	700	350	片開	⑧	⑧	CNEZ207035SC		168,100	1880	600	235	560
1600	800	350	片開	⑧	⑧	CNEZ168035SC		161,500	1480	700	235	660
1800	〃	〃	〃	⑧	⑧	CNEZ188035SC		168,100	1680	〃	〃	〃
2000	〃	〃	〃	⑧	⑧	CNEZ208035SC		174,600	1880	〃	〃	〃
2300	〃	〃	〃	⑧	⑧	CNEZ238035SC		181,100	2180	〃	〃	〃
2000	900	350	片開	⑧	⑧	CNEZ209035SC		193,300	1880	800	235	760
2300	〃	〃	〃	⑧	⑧	CNEZ239035SC		202,400	2180	〃	〃	〃
1600	1000	350	両開	⑧	⑧	CNEZ161035SC		202,700	1480	900	235	860
1800	〃	〃	〃	⑧	⑧	CNEZ181035SC		205,500	1680	〃	〃	〃
2000	〃	〃	〃	⑧	⑧	CNEZ201035SC		229,100	1880	〃	〃	〃
2300	〃	〃	〃	⑧	⑧	CNEZ231035SC		251,600	2180	〃	〃	〃
1800	1200	350	両開	⑧	⑧	CNEZ181235SC		231,400	1680	1100	235	1060
2000	〃	〃	〃	○	⑤	CNEZ201235SC		256,200	1880	〃	〃	〃
2300	〃	〃	〃	○	⑤	CNEZ231235SC		284,200	2180	〃	〃	〃

○在庫品 ①～⑩納期別出荷品 注注文品 終生産終了品

キャビネットの詳細は P.475 ～ 477 に掲載しております。

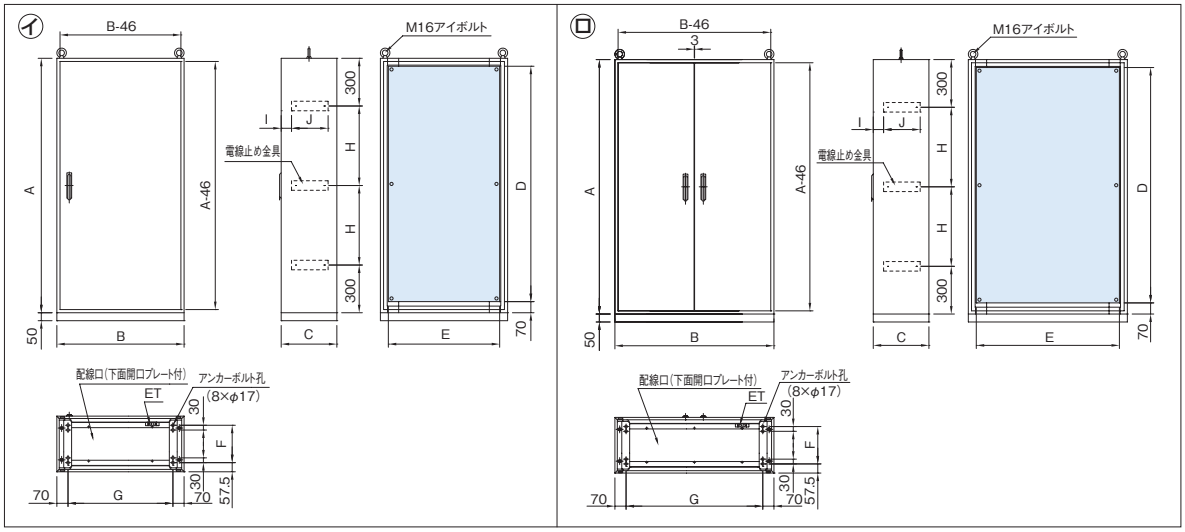

電線止め位置寸法（mm）			製品質量（kg）	図番	備考
H	I	J			
500	65	140	82.8	イ	
600	〃	〃	90.6	〃	
700	〃	〃	99.1	〃	
500	65	140	92.1	イ	
600	〃	〃	100.9	〃	
700	〃	〃	111.2	〃	
500	65	140	101.5	イ	
600	〃	〃	112.0	〃	
700	〃	〃	122.5	〃	
500	65	140	110.8	イ	
600	〃	〃	122.3	〃	
700	〃	〃	133.8	〃	
500	65	140	133.4	ロ	
600	〃	〃	147.6	〃	
700	〃	〃	158.5	〃	
600	65	140	170.6	ロ	
700	〃	〃	187.1	〃	

機器類取付範囲図（ドア）

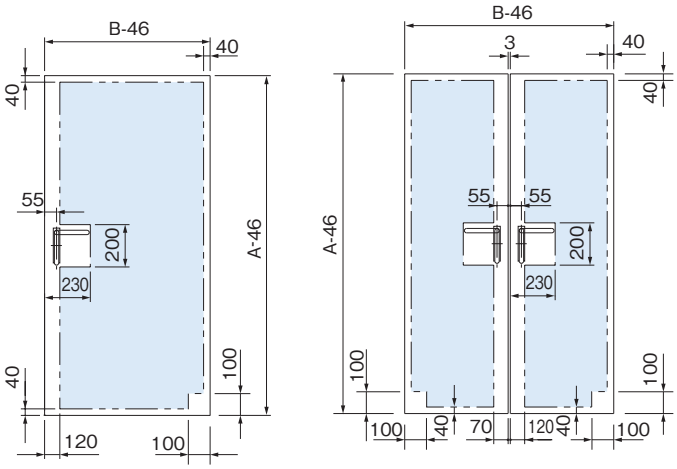

電線止め位置寸法（mm）			製品質量（kg）	図番	備考
H	I	J			
500	65	230	89.7	イ	
600	〃	〃	98.8	〃	
700	〃	〃	108.0	〃	
700	65	230	119.6	イ	
500	65	230	107.4	イ	
600	〃	〃	120.0	〃	
700	〃	〃	131.2	〃	
850	〃	〃	147.9	〃	
700	65	230	142.8	イ	
850	〃	〃	160.9	〃	
500	65	230	141.8	ロ	
600	〃	〃	156.7	〃	
700	〃	〃	171.5	〃	
850	〃	〃	193.8	〃	
600	65	230	180.2	ロ	
700	〃	〃	197.4	〃	
850	〃	〃	222.8	〃	

本体有効深さ詳細図

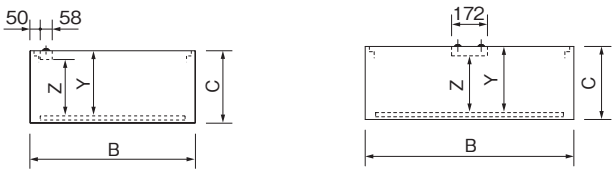

■高さ100mmの基台も（オプション部品P.590）ご利用ください。

CNEV形 スリット付自立盤 キャビネット 屋内形 粉体塗装 IP2XB

CA100
CA-G04

■発熱機器の収納に適した放熱用換気口を設けた自立形キャビネットで
スリット加工によりキャビネット内の温度上昇を防ぎます。
■両側面、ドア面の3方向にスリット状換気口を設けてあります。
■アース端子台は国土交通省仕様（銅製）です。

材　　質	鉄　ドア2.0mm　ボデー2.0mm　基台 2.3mm、4.5mm	
ハ ン ド ル	防水スイングハンドル（キーNo.E200） （D1150-SU02）	
アース端子	銅製　国土交通省仕様	ネジ　M8 × 16(緑頭)
塗　装　色	ナイガイクリーム色（日塗工 L22-90B マンセル 2.5Y9/1）	ナイガイベージュ色（日塗工 L25-70B マンセル 5Y7/1）
	・塗装色２色同価格でご注文を承ります。 ・ナイガイベージュ色は品番末尾CをKに替えてご注文ください。 ・鉄製基板はナイガイクリーム色です。	

注）深さ250mmのキャビネットは、必ずアンカーボルトのほかに壁面にも固定してください。
その他のキャビネットについても必要に応じて転倒防止対策を行なってください。

CNEV168035SC

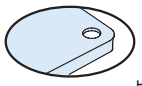

鉄製基板　片開 2.3mm　両開 3.2mm

深さ350mm	有効深さ（Y）	ハンドル下有効深さ（Z）
	310mm	270mm

外形寸法（mm）			ドア	納期区分		鉄製基板付		標準価格	基板寸法（mm）		アンカーボルト取付ピッチ（mm）	
タテ（A）	ヨコ（B）	フカサ（C）		クリーム	ベージュ	品　番			タテ（D）	ヨコ（E）	F	G
1600	700	350	片開	㊟	㊟	CNEV167035SC		174,000	1480	600	235	560
1800	〃	〃	〃	㊟	㊟	CNEV187035SC		195,800	1680	〃	〃	〃
2000	〃	〃	〃	㊟	㊟	CNEV207035SC		212,600	1880	〃	〃	〃
1600	800	350	片開	㊟	㊟	CNEV168035SC		188,500	1480	700	235	660
1800	〃	〃	〃	㊟	㊟	CNEV188035SC		204,500	1680	〃	〃	〃
2000	〃	〃	〃	㊟	㊟	CNEV208035SC		221,700	1880	〃	〃	〃
1600	1000	350	両開	㊟	㊟	CNEV161035SC		219,000	1480	900	235	860
1800	〃	〃	〃	㊟	㊟	CNEV181035SC		251,300	1680	〃	〃	〃
2000	〃	〃	〃	㊟	㊟	CNEV201035SC		270,700	1880	〃	〃	〃
1600	1200	350	両開	㊟	㊟	CNEV161235SC		279,900	1480	1100	235	1060
1800	〃	〃	〃	㊟	㊟	CNEV181235SC		280,600	1680	〃	〃	〃
2000	〃	〃	〃	㊟	㊟	CNEV201235SC		297,100	1880	〃	〃	〃

◯在庫品 ①～⑩納期別出荷品 ㊟注文品 ㊦生産終了品

キャビネットの詳細は P.475 ～ 477 に掲載しております。

ハンドル取扱方法

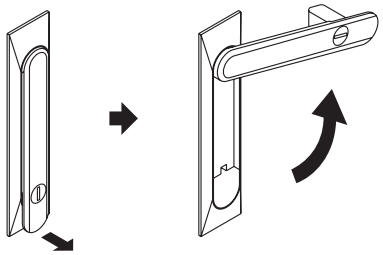

指先を引っ掛けて、
矢印方向に引く。

ハンドルを矢印方向に回す。

施錠

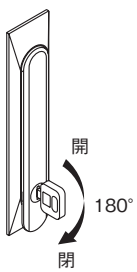

 本体価格表には消費税は含まれておりません。

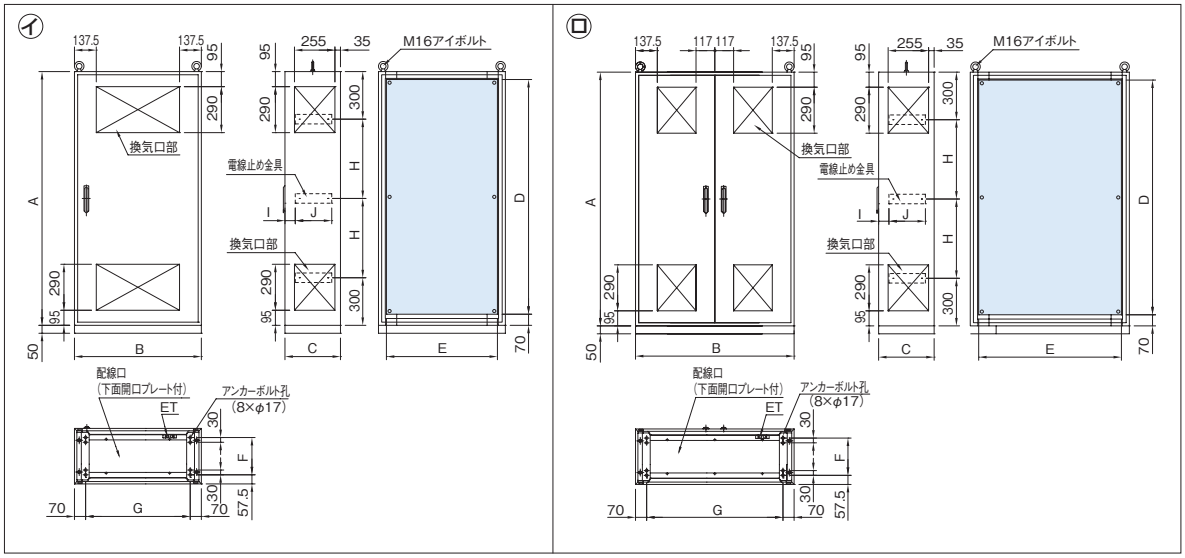

換気口詳細図

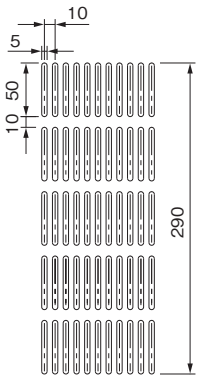

電線止め位置寸法(mm)			製品質量(kg)	図番	備考
H	I	J			
500	65	230	99.3	イ	
600	〃	〃	109.4	〃	
700	〃	〃	119.5	〃	
500	65	230	106.7	イ	
600	〃	〃	118.9	〃	
700	〃	〃	130.3	〃	
500	65	230	140.3	ロ	
600	〃	〃	155.3	〃	
700	〃	〃	170.3	〃	
500	65	230	161.1	ロ	
600	〃	〃	178.5	〃	
700	〃	〃	195.8	〃	

機器類取付範囲図（ドア）

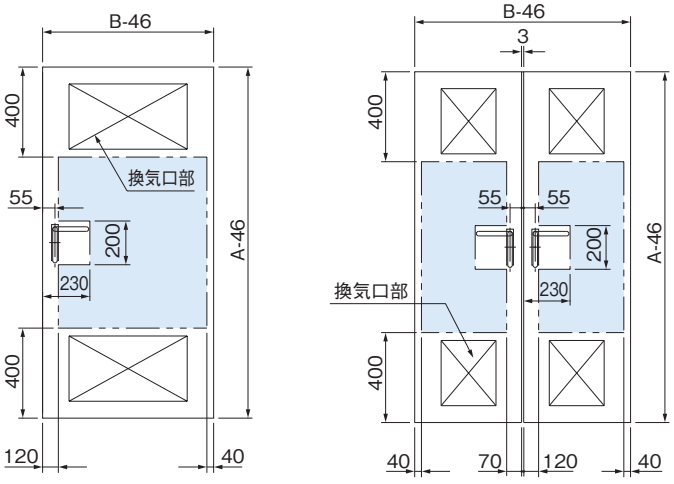

本体有効深さ詳細図

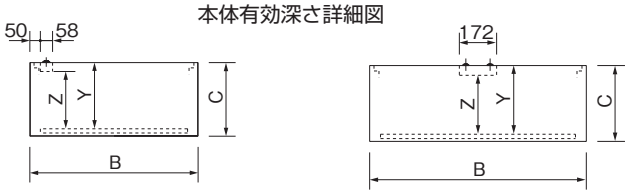

CNA形 自立盤キャビネット

屋内水切形（パッキン付）

粉体塗装 IP4X

（両開きタイプは IP3Xとなります）

CA100 CA-G04 RoHS

■気密性に優れた水切りタイプです。
■塗装は環境にやさしく、耐久性（防錆力）に優れた粉体塗装を採用しています。
■大形の制御機器、分電盤、多連用の制御盤、動力盤などにご使用いただける多用途形です。
■電線止め金具がボデー両側面に設けてあります。
■パッキンは継ぎ目のない発泡ポリウレタンを採用していますので高いシール性を確保します。（同等性能の他のシール材による場合もあります）

材　　質	鉄　ドア2.0mm　ボデー2.0mm　基台 2.3mm、4.5mm	
ハンドル	防水スイングハンドル（キーNo.NCH200）（NCH-11P）	
アース端子	銅製　国土交通省仕様	ネジ　M8 × 16(緑頭)
塗装色	ナイガイクリーム色（日塗工 L22-90B / マンセル 2.5Y9/1）	ナイガイベージュ色（日塗工 L25-70B / マンセル 5Y7/1）
	・塗装色２色同価格でご注文を承ります。 ・ナイガイベージュ色は品番末尾CをKに替えてご注文ください。 ・鉄製基板はナイガイクリーム色です。	

CNAZ208035SC

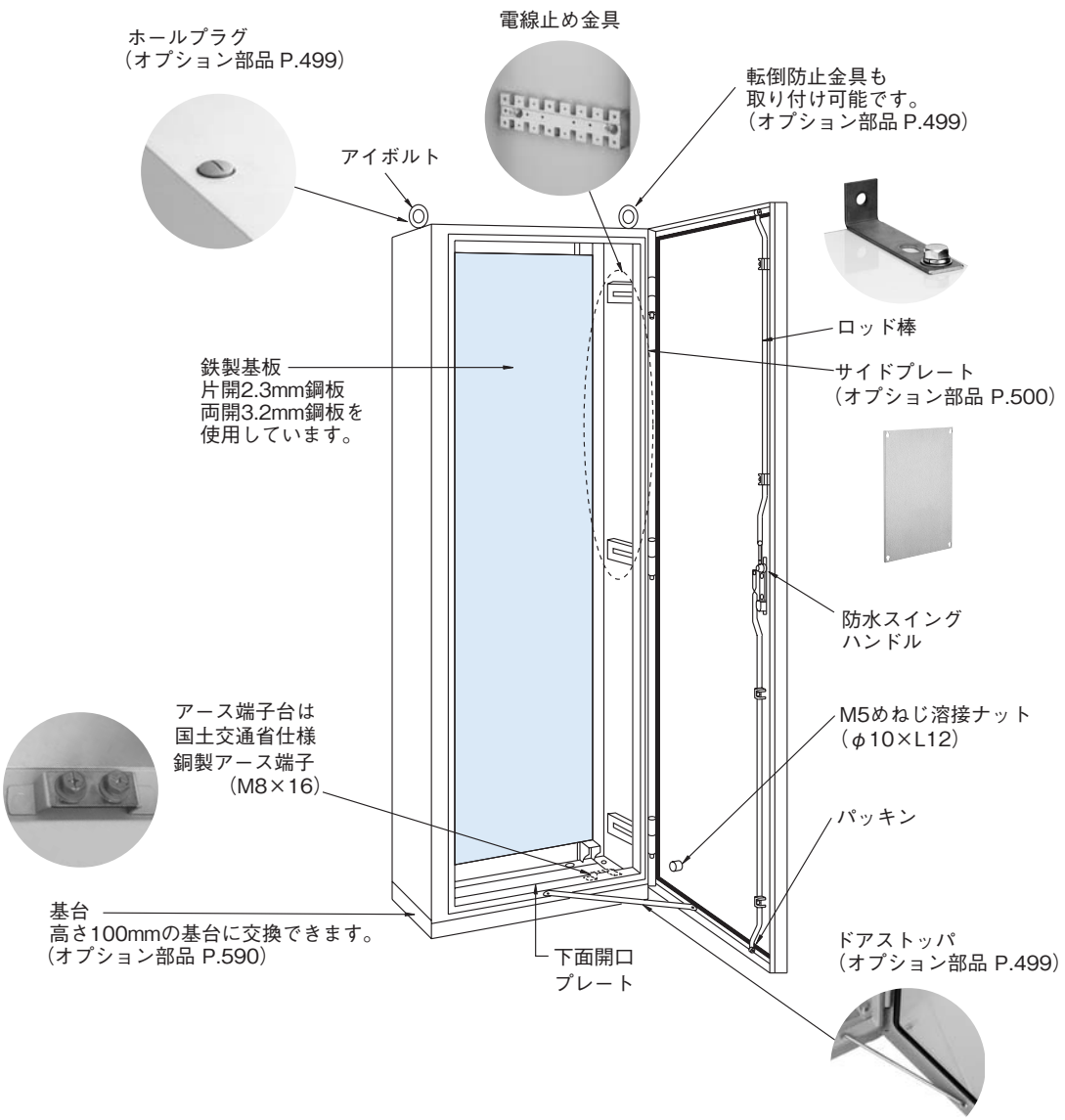

横断図面

片開タイプ

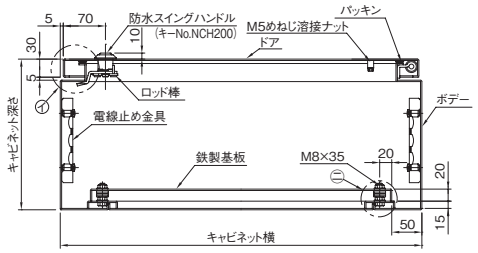

両開タイプ

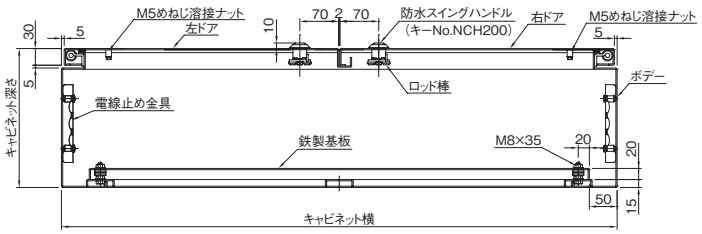

縦断図面

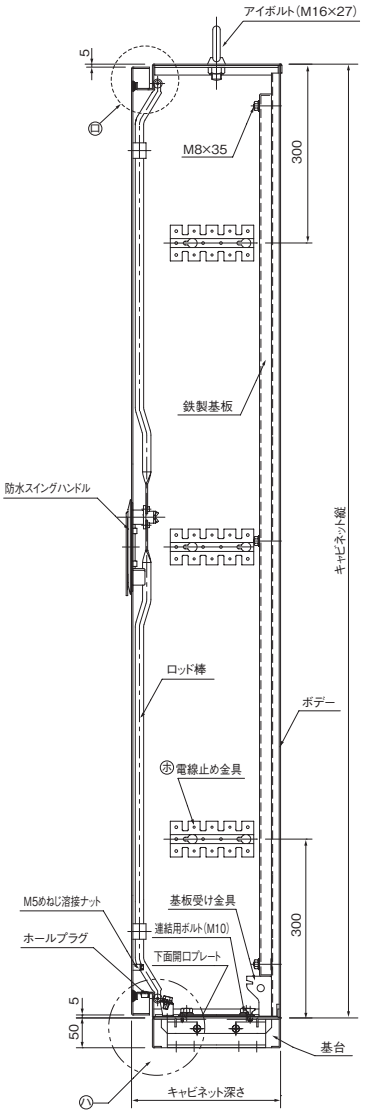

㋑部構造図

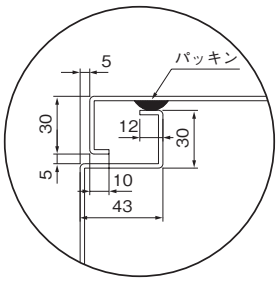

㋺部構造図

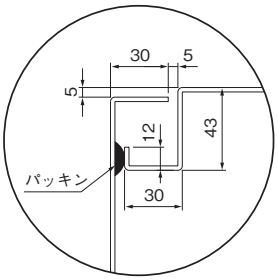

㋩基台構造図（前面）

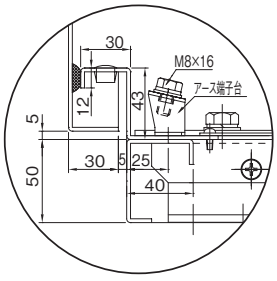

㋥鉄製基板取付図

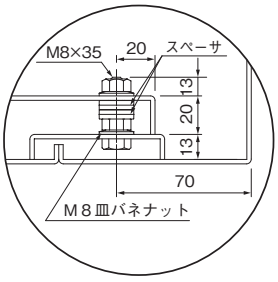

㋭電線止め金具図

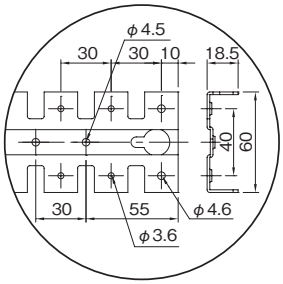

アース端子図

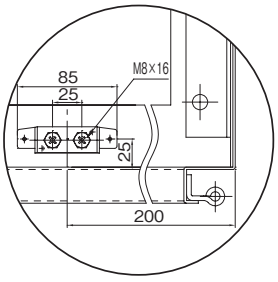

ハンドル取扱方法

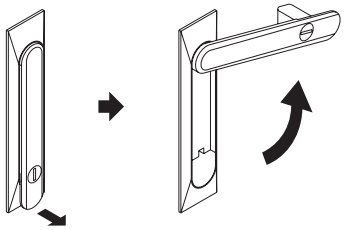

指先を引っ掛けて、
矢印方向に引く。

ハンドルを矢印方向に回す。

施錠

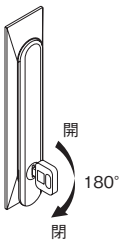

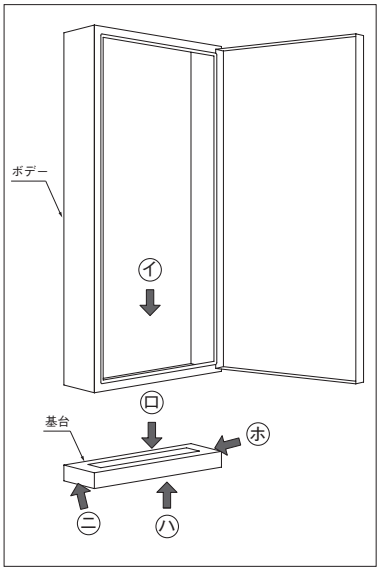

㋑矢視図（片開）

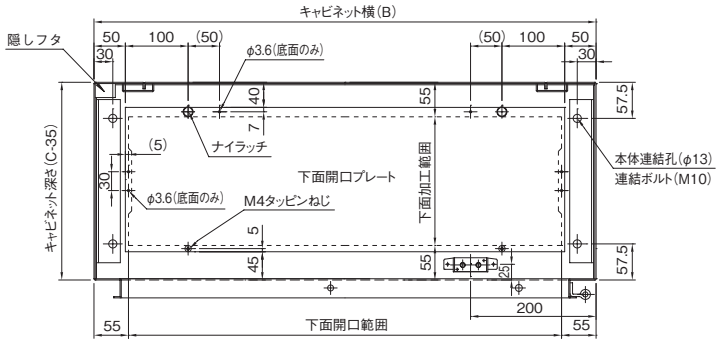

㋑矢視図（両開）

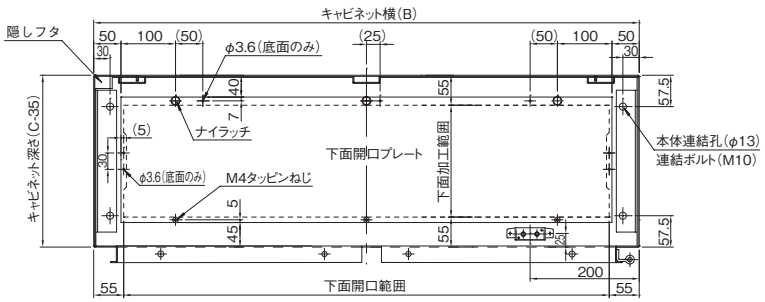

㋺基台平面図（片開・両開）

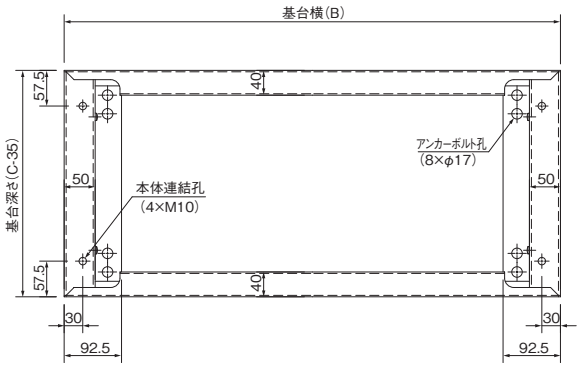

㋩基台底面図（片開・両開）

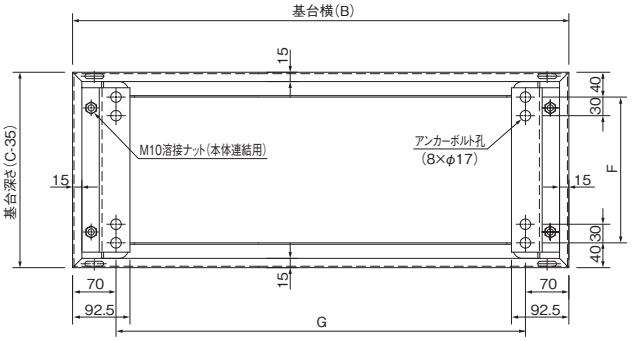

㈡本体・基台連結詳細断面図
（片開・両開）

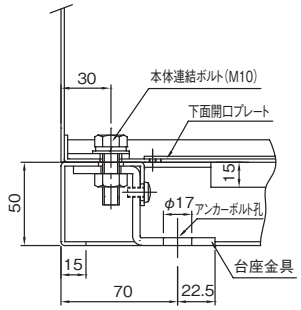

㈱本体・基台連結詳細断面図
（片開・両開）

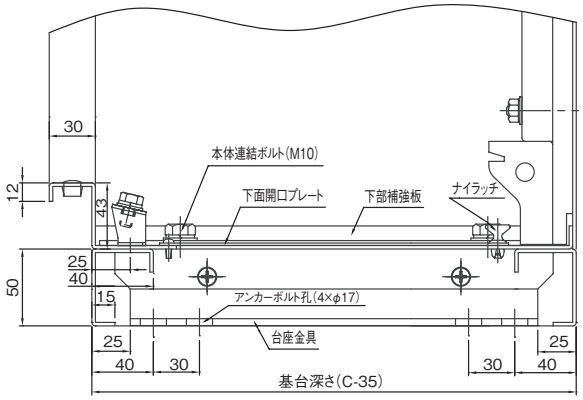

CNA・CNY形自立盤キャビネット

商品選定早見表に掲載の無い特別サイズのキャビネットも製作いたしますので、お申し付けください。また、寸法・納期・価格のご相談は、営業までお問合わせください。
※機械構造上の理由により、製作できない寸法がございますが、あらかじめご了承ください。

商品選定早見表

寸法(mm) タテ	寸法(mm) ヨコ	ドア	品番	フカサ(mm) 250	350	400	500
800	600	片開	CNA(Y)Z8060		○		
900	〃	〃	CNA(Y)Z9060		○		
1000	〃	〃	CNA(Y)Z1060		○		
1200	〃	〃	CNA(Y)Z1260	○	○		
1400	〃	〃	CNA(Y)Z1460		○		
1600	〃	〃	CNA(Y)Z1660	○	○	○	
1700	〃	〃	CNA(Y)Z1760		○		
1800	〃	〃	CNA(Y)Z1860	○	○		
2000	〃	〃	CNA(Y)Z2060	○	○		
1200	700	片開	CNA(Y)Z1270		○		○
1400	〃	〃	CNA(Y)Z1470		○		
1600	〃	〃	CNA(Y)Z1670	○	○		○
1800	〃	〃	CNA(Y)Z1870	○	○		
2000	〃	〃	CNA(Y)Z2070	○	○		○
2200	〃	〃	CNA(Y)Z2270		○		
2300	〃	〃	CNA(Y)Z2370		○		
1200	800	片開	CNA(Y)Z1280	○			
1400	〃	〃	CNA(Y)Z1480		○		○
1600	〃	〃	CNA(Y)Z1680	○	○	○	○
1700	〃	〃	CNA(Y)Z1780		○		
1800	〃	〃	CNA(Y)Z1880	○	○	○	○
1900	〃	〃	CNA(Y)Z1980		○		
2000	〃	〃	CNA(Y)Z2080	○	○	○	○

寸法(mm) タテ	寸法(mm) ヨコ	ドア	品番	フカサ(mm) 250	350	400	500
2200	800	片開	CNA(Y)Z2280		○		
2300	〃	〃	CNA(Y)Z2380		○		
1200	900	片開	CNA(Y)Z1290	○			
1400	〃	〃	CNA(Y)Z1490		○		
1600	〃	〃	CNA(Y)Z1690		○		
1800	〃	〃	CNA(Y)Z1890	○	○		
2000	〃	〃	CNA(Y)Z2090	○	○		
2200	〃	〃	CNA(Y)Z2290		○		
2300	〃	〃	CNA(Y)Z2390		○		
1600	1000	両開	CNA(Y)Z1610	○	○	○	○
1700	〃	〃	CNA(Y)Z1710		○		
1800	〃	〃	CNA(Y)Z1810	○	○	○	○
1900	〃	〃	CNA(Y)Z1910		○		
2000	〃	〃	CNA(Y)Z2010	○	○	○	○
2200	〃	〃	CNA(Y)Z2210		○		
2300	〃	〃	CNA(Y)Z2310		○		
1600	1200	両開	CNA(Y)Z1612	○	○		○
1800	〃	〃	CNA(Y)Z1812	○	○	○	○
1900	〃	〃	CNA(Y)Z1912		○		
2000	〃	〃	CNA(Y)Z2012	○	○	○	○
2200	〃	〃	CNA(Y)Z2212		○		
2300	〃	〃	CNA(Y)Z2312		○		

※表内の○印は標準品としてラインナップしております。
※屋根無しの場合は品番頭をCNA、屋根付の場合は品番頭をCNYにてご用命ください。

CNA形 自立盤 キャビネット 屋内水切形（パッキン付）

粉体塗装 IP4X

材質	鉄　ドア2.0mm　ボデー2.0mm　基台 2.3mm、4.5mm	
ハンドル	防水スイングハンドル（キーNo.NCH200）（NCH-11P）	
アース端子	銅製　国土交通省仕様	ネジ　M8 × 16(緑頭)
塗装色	ナイガイクリーム色（日塗工 L22-90B マンセル 2.5Y9/1）	ナイガイベージュ色（日塗工 L25-70B マンセル 5Y7/1）
	・塗装色２色同価格でご注文を承ります。 ・ナイガイベージュ色は品番末尾CをKに替えてご注文ください。 ・鉄製基板はナイガイクリーム色です。	

注）深さ 250mm のキャビネットは、必ずアンカーボルトのほかに壁面にも固定してください。
その他のキャビネットについても必要に応じて転倒防止対策を行なってください。

（両開きタイプは IP3Xとなります）

CA100
CA-G04

CNAZ207035SC

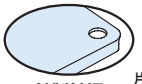

鉄製基板　片開 2.3mm　両開 3.2mm

パッキン付（発泡ポリウレタン）

深さ250mm

有効深さ（Y）	ハンドル下有効深さ（Z）
210mm	160mm

外形寸法（mm）			ドア	納期区分		鉄製基板付		標準価格	基板寸法（mm）		アンカーボルト取付ピッチ（mm）	
タテ（A）	ヨコ（B）	フカサ（C）		クリーム	ベージュ	品番			タテ（D）	ヨコ（E）	F	G
1200	600	250	片開	○	⑤	CNAZ126025SC		100,300	1080	500	135	460
1600	〃	〃	〃	○	⑤	CNAZ166025SC		133,100	1480	〃	〃	〃
1800	〃	〃	〃	○	⑤	CNAZ186025SC		137,900	1680	〃	〃	〃
2000	〃	〃	〃	○	⑤	CNAZ206025SC		143,000	1880	〃	〃	〃
1600	700	250	片開	○	⑤	CNAZ167025SC		132,700	1480	600	135	560
1800	〃	〃	〃	注	注	CNAZ187025SC		146,300	1680	〃	〃	〃
2000	〃	〃	〃	注	注	CNAZ207025SC		149,600	1880	〃	〃	〃
1200	800	250	片開	注	注	CNAZ128025SC		128,200	1080	700	135	660
1600	〃	〃	〃	注	注	CNAZ168025SC		143,400	1480	〃	〃	〃
1800	〃	〃	〃	注	注	CNAZ188025SC		148,900	1680	〃	〃	〃
2000	〃	〃	〃	○	⑤	CNAZ208025SC		163,600	1880	〃	〃	〃
1200	900	250	片開	注	注	CNAZ129025SC		134,900	1080	800	135	760
1800	〃	〃	〃	注	注	CNAZ189025SC		172,700	1680	〃	〃	〃
2000	〃	〃	〃	注	注	CNAZ209025SC		180,800	1880	〃	〃	〃
1600	1000	250	両開	注	注	CNAZ161025SC		198,800	1480	900	135	860
1800	〃	〃	〃	注	注	CNAZ181025SC		211,400	1680	〃	〃	〃
2000	〃	〃	〃	注	注	CNAZ201025SC		225,000	1880	〃	〃	〃
1600	1200	250	両開	注	注	CNAZ161225SC		223,000	1480	1100	135	1060
1800	〃	〃	〃	注	注	CNAZ181225SC		230,700	1680	〃	〃	〃
2000	〃	〃	〃	○	⑤	CNAZ201225SC		266,100	1880	〃	〃	〃

深さ350mm

有効深さ（Y）	ハンドル下有効深さ（Z）
310mm	260mm

外形寸法（mm）			ドア	納期区分		鉄製基板付		標準価格	基板寸法（mm）		アンカーボルト取付ピッチ（mm）	
タテ（A）	ヨコ（B）	フカサ（C）		クリーム	ベージュ	品番			タテ（D）	ヨコ（E）	F	G
800	600	350	片開	⑧	⑧	CNAZ806035SC		72,500	680	500	235	460
900	〃	〃	〃	⑧	⑧	CNAZ906035SC		87,400	780	〃	〃	〃
1000	〃	〃	〃	⑧	⑧	CNAZ106035SC		95,800	880	〃	〃	〃
1200	〃	〃	〃	⑧	⑧	CNAZ126035SC		111,800	1080	〃	〃	〃
1400	〃	〃	〃	⑧	⑧	CNAZ146035SC		128,200	1280	〃	〃	〃
1600	〃	〃	〃	⑧	⑧	CNAZ166035SC		146,500	1480	〃	〃	〃
1700	〃	〃	〃	⑧	⑧	CNAZ176035SC		154,400	1580	〃	〃	〃
1800	〃	〃	〃	⑧	⑧	CNAZ186035SC		166,000	1680	〃	〃	〃
2000	〃	〃	〃	○	⑤	CNAZ206035SC		203,900	1880	〃	〃	〃
1200	700	350	片開	⑧	⑧	CNAZ127035SC		107,000	1080	600	235	560
1400	〃	〃	〃	⑧	⑧	CNAZ147035SC		116,600	1280	〃	〃	〃
1600	〃	〃	〃	⑧	⑧	CNAZ167035SC		146,500	1480	〃	〃	〃
1800	〃	〃	〃	⑧	⑧	CNAZ187035SC		174,400	1680	〃	〃	〃
2000	〃	〃	〃	○	⑤	CNAZ207035SC		223,000	1880	〃	〃	〃
2200	〃	〃	〃	⑧	⑧	CNAZ227035SC		251,600	2080	〃	〃	〃
2300	〃	〃	〃	⑧	⑧	CNAZ237035SC		268,300	2180	〃	〃	〃

○在庫品 ①～⑩納期別出荷品 注注文品 終生産終了品

キャビネットの詳細はP.482～485に掲載しております。

 本体価格表には消費税は含まれておりません。

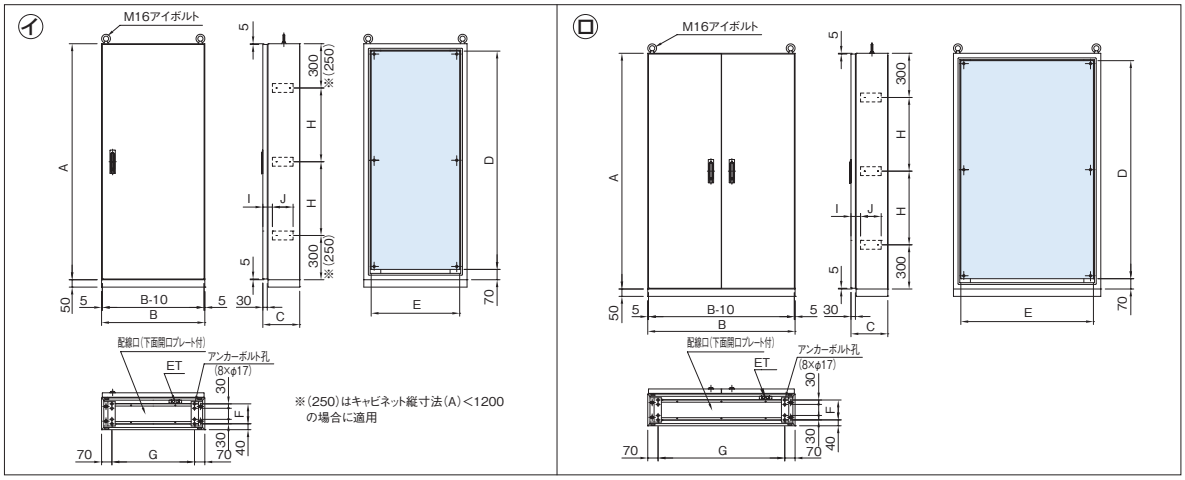

■電線止め金具はタテ1400mm以下は2ヶ所とする。

電線止め位置寸法(mm)			製品質量(kg)	図番	備考
H	I	J			
600	65	140	62.9	イ	
500	〃	〃	79.7	〃	
600	〃	〃	88.1	〃	
700	〃	〃	96.5	〃	
500	65	140	88.9	イ	
600	〃	〃	98.2	〃	
700	〃	〃	107.6	〃	
600	65	140	77.3	イ	
500	〃	〃	98.0	〃	
600	〃	〃	108.4	〃	
700	〃	〃	118.8	〃	
600	65	140	84.5	イ	
600	〃	〃	118.6	〃	
700	〃	〃	129.9	〃	
500	65	140	130.0	ロ	
600	〃	〃	144.0	〃	
700	〃	〃	160.7	〃	
500	65	140	150.5	ロ	
600	〃	〃	166.7	〃	
700	〃	〃	185.7	〃	

電線止め位置寸法(mm)			製品質量(kg)	図番	備考
H	I	J			
300	65	230	50.9	イ	
400	〃	〃	55.4	〃	
500	〃	〃	59.9	〃	
600	〃	〃	69.6	〃	
800	〃	〃	79.1	〃	
500	〃	〃	82.9	〃	
550	〃	〃	92.5	〃	
600	〃	〃	97.1	〃	
700	〃	〃	106.1	〃	
600	65	230	77.0	イ	
800	〃	〃	87.5	〃	
500	〃	〃	97.5	〃	
600	〃	〃	107.6	〃	
700	〃	〃	117.6	〃	
800	〃	〃	127.8	〃	
850	〃	〃	132.8	〃	

■側板には両側面共、電線止め金具が設けてあります。
■屋外用にご使用の場合は P.498（別売）の屋根をご用命ください。

機器類取付範囲図（ドア）

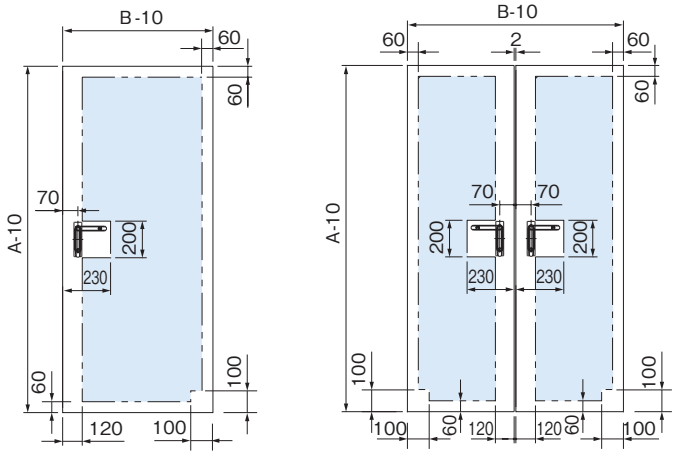

本体有効深さ詳細図

■高さ100mmの基台も（オプション部品P.590）ご利用ください。

CNA形 自立盤 キャビネット 屋内水切形（パッキン付）

粉体塗装 IP4X

（両開きタイプは IP3Xとなります）

CA RoHS
CA100
CA-G04

材　　質	鉄　ドア2.0mm　ボデー2.0mm　基台 2.3mm、4.5mm	
ハンドル	防水スイングハンドル（キーNo.NCH200）（NCH-11P）	
アース端子	銅製　国土交通省仕様	ネジ　M8 × 16(緑頭)
塗装色	ナイガイクリーム色（日塗工 L22-90B マンセル 2.5Y9/1）	ナイガイベージュ色（日塗工 L25-70B マンセル 5Y7/1）
	・塗装色２色同価格でご注文を承ります。 ・ナイガイベージュ色は品番末尾CをKに替えてご注文ください。 ・鉄製基板はナイガイクリーム色です。	

注）深さ250mmのキャビネットは、必ずアンカーボルトのほかに壁面にも固定してください。
その他のキャビネットについても必要に応じて転倒防止対策を行なってください。

CNAZ208035SC

パッキン付（発泡ポリウレタン）

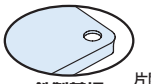

鉄製基板

片開 2.3mm
両開 3.2mm

深さ350mm	有効深さ（Y）	ハンドル下有効深さ（Z）
	310mm	260mm

外形寸法(mm) タテ(A)	ヨコ(B)	フカサ(C)	ドア	納期区分 クリーム	ベージュ	鉄製基板付 品番		標準価格	基板寸法(mm) タテ(D)	ヨコ(E)	アンカーボルト取付ピッチ(mm) F	G
1400	800	350	片開	⑧	⑧	CNAZ148035SC		128,900	1280	700	235	660
1600	〃	〃	〃	⑧	⑧	CNAZ168035SC		156,600	1480	〃	〃	〃
1700	〃	〃	〃	⑧	⑧	CNAZ178035SC		169,400	1580	〃	〃	〃
1800	〃	〃	〃	⑧	⑧	CNAZ188035SC		183,600	1680	〃	〃	〃
1900	〃	〃	〃	⑧	⑧	CNAZ198035SC		194,300	1780	〃	〃	〃
2000	〃	〃	〃	◯	⑤	CNAZ208035SC		238,200	1880	〃	〃	〃
2200	〃	〃	〃	⑧	⑧	CNAZ228035SC		264,800	2080	〃	〃	〃
2300	〃	〃	〃	⑧	⑧	CNAZ238035SC		277,000	2180	〃	〃	〃
1400	900	350	片開	⑧	⑧	CNAZ149035SC		155,200	1280	800	235	760
1600	〃	〃	〃	⑧	⑧	CNAZ169035SC		177,500	1480	〃	〃	〃
1800	〃	〃	〃	⑧	⑧	CNAZ189035SC		218,500	1680	〃	〃	〃
2000	〃	〃	〃	⑧	⑧	CNAZ209035SC		259,400	1880	〃	〃	〃
2200	〃	〃	〃	⑧	⑧	CNAZ229035SC		285,800	2080	〃	〃	〃
2300	〃	〃	〃	⑧	⑧	CNAZ239035SC		298,800	2180	〃	〃	〃
1600	1000	350	両開	⑧	⑧	CNAZ161035SC		202,000	1480	900	235	860
1700	〃	〃	〃	⑧	⑧	CNAZ171035SC		217,500	1580	〃	〃	〃
1800	〃	〃	〃	⑧	⑧	CNAZ181035SC		232,100	1680	〃	〃	〃
1900	〃	〃	〃	⑧	⑧	CNAZ191035SC		250,300	1780	〃	〃	〃
2000	〃	〃	〃	⑧	⑧	CNAZ201035SC		283,600	1880	〃	〃	〃
2200	〃	〃	〃	⑧	⑧	CNAZ221035SC		317,600	2080	〃	〃	〃
2300	〃	〃	〃	⑧	⑧	CNAZ231035SC		330,600	2180	〃	〃	〃
1600	1200	350	両開	◯	⑤	CNAZ161235SC		233,600	1480	1100	235	1060
1800	〃	〃	〃	◯	⑤	CNAZ181235SC		280,700	1680	〃	〃	〃
1900	〃	〃	〃	⑧	⑧	CNAZ191235SC		306,400	1780	〃	〃	〃
2000	〃	〃	〃	◯	⑤	CNAZ201235SC		335,200	1880	〃	〃	〃
2200	〃	〃	〃	⑧	⑧	CNAZ221235SC		364,700	2080	〃	〃	〃
2300	〃	〃	〃	◯	⑤	CNAZ231235SC		375,600	2180	〃	〃	〃

◯在庫品 ①～⑩納期別出荷品 注注文品 終生産終了品

キャビネットの詳細はP.482～485に掲載しております。

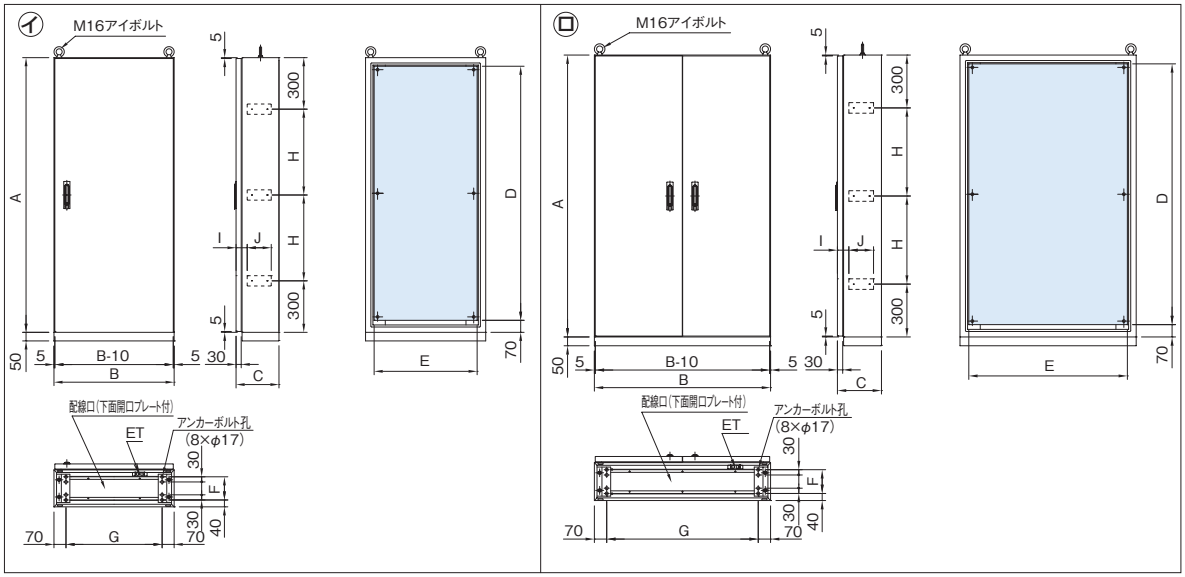

■電線止め金具はタテ1400mm以下は2ヶ所とする。

電線止め位置寸法(mm)			製品質量(kg)	図番	備考
H	I	J			
800	65	230	96.0	イ	
500	〃	〃	107.0	〃	
550	〃	〃	112.5	〃	
600	〃	〃	118.0	〃	
650	〃	〃	123.5	〃	
700	〃	〃	129.0	〃	
800	〃	〃	140.2	〃	
850	〃	〃	145.7	〃	
800	65	230	104.5	イ	
500	〃	〃	116.5	〃	
600	〃	〃	128.4	〃	
700	〃	〃	140.4	〃	
800	〃	〃	152.7	〃	
850	〃	〃	158.7	〃	
500	65	230	141.4	ロ	
550	〃	〃	148.8	〃	
600	〃	〃	156.2	〃	
650	〃	〃	163.6	〃	
700	〃	〃	171.6	〃	
800	〃	〃	186.5	〃	
850	〃	〃	193.9	〃	
500	65	230	162.4	ロ	
600	〃	〃	179.5	〃	
650	〃	〃	188.1	〃	
700	〃	〃	196.6	〃	
800	〃	〃	214.3	〃	
850	〃	〃	222.8	〃	

■側板には両側面共、電線止め金具が設けてあります。
■屋外用にご使用の場合は P.498（別売）の屋根をご用命ください。

機器類取付範囲図（ドア）

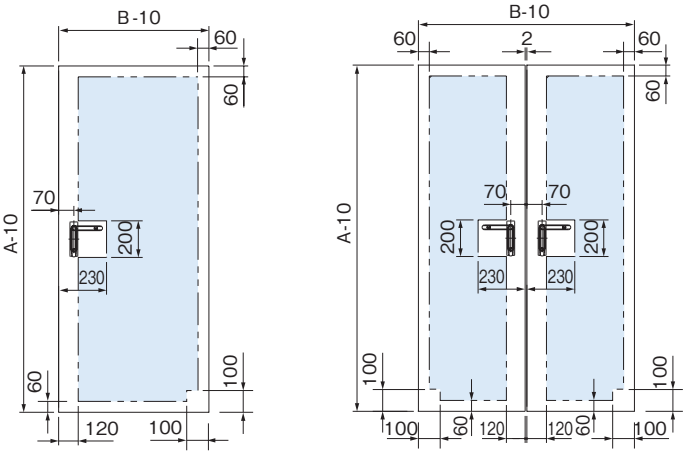

本体有効深さ詳細図

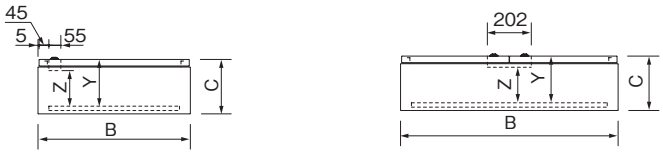

■高さ100mmの基台も（オプション部品P.590）ご利用ください。

CNA形 自立盤 キャビネット 屋内水切形（パッキン付）

粉体塗装 IP4X

（両開きタイプは IP3Xとなります）

CA RoHS
CA100
CA-G04

材　　質	鉄　ドア2.0mm　ボデー2.0mm　基台 2.3mm、4.5mm	
ハンドル	防水スイングハンドル（キーNo.NCH200）（NCH-11P）	
アース端子	銅製　国土交通省仕様	ネジ　M8 × 16(緑頭)
塗装色	ナイガイクリーム色（日塗工 L22-90B マンセル 2.5Y9/1）	ナイガイベージュ色（日塗工 L25-70B マンセル 5Y7/1）
	・塗装色２色同価格でご注文を承ります。 ・ナイガイベージュ色は品番末尾CをKに替えてご注文ください。 ・鉄製基板はナイガイクリーム色です。	

注）深さ250mmのキャビネットは、必ずアンカーボルトのほかに壁面にも固定してください。
その他のキャビネットについても必要に応じて転倒防止対策を行なってください。

CNAZ181040SC

パッキン付（発泡ポリウレタン）

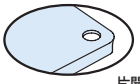

鉄製基板　片開 2.3mm　両開 3.2mm

深さ400mm	有効深さ（Y）	ハンドル下有効深さ(Z)
	360mm	310mm

外形寸法（mm）			ドア	納期区分		鉄製基板付		標準価格	基板寸法（mm）		アンカーボルト取付ピッチ（mm）	
タテ（A）	ヨコ（B）	フカサ(C)		クリーム	ベージュ	品　番			タテ（D）	ヨコ（E）	F	G
1600	600	400	片開	(注)	(注)	CNAZ166040SC		152,800	1480	500	285	460
1600	800	400	片開	(注)	(注)	CNAZ168040SC		176,000	1480	700	285	660
1800	〃	〃	〃	(注)	(注)	CNAZ188040SC		206,300	1680	〃	〃	〃
2000	〃	〃	〃	(注)	(注)	CNAZ208040SC		251,900	1880	〃	〃	〃
1600	1000	400	両開	(注)	(注)	CNAZ161040SC		211,000	1480	900	285	860
1800	〃	〃	〃	(注)	(注)	CNAZ181040SC		248,800	1680	〃	〃	〃
2000	〃	〃	〃	(注)	(注)	CNAZ201040SC		303,300	1880	〃	〃	〃
1800	1200	400	両開	(注)	(注)	CNAZ181240SC		294,400	1680	1100	285	1060
2000	〃	〃	〃	(注)	(注)	CNAZ201240SC		350,500	1880	〃	〃	〃

深さ500mm	有効深さ（Y）	ハンドル下有効深さ(Z)
	460mm	410mm

外形寸法（mm）			ドア	納期区分		鉄製基板付		標準価格	基板寸法（mm）		アンカーボルト取付ピッチ（mm）	
タテ（A）	ヨコ（B）	フカサ(C)		クリーム	ベージュ	品　番			タテ（D）	ヨコ（E）	F	G
1200	700	500	片開	(注)	(注)	CNAZ127050SC		134,600	1080	600	385	560
1600	〃	〃	〃	(注)	(注)	CNAZ167050SC		171,100	1480	〃	〃	〃
2000	〃	〃	〃	(注)	(注)	CNAZ207050SC		245,800	1880	〃	〃	〃
1400	800	500	片開	(注)	(注)	CNAZ148050SC		172,600	1280	700	385	660
1600	〃	〃	〃	(注)	(注)	CNAZ168050SC		198,800	1480	〃	〃	〃
1800	〃	〃	〃	(注)	(注)	CNAZ188050SC		230,700	1680	〃	〃	〃
2000	〃	〃	〃	(注)	(注)	CNAZ208050SC		261,000	1880	〃	〃	〃
1600	1000	500	両開	(注)	(注)	CNAZ161050SC		233,600	1480	900	385	860
1800	〃	〃	〃	(注)	(注)	CNAZ181050SC		264,000	1680	〃	〃	〃
2000	〃	〃	〃	(注)	(注)	CNAZ201050SC		317,100	1880	〃	〃	〃
1600	1200	500	両開	(注)	(注)	CNAZ161250SC		277,000	1480	1100	385	1060
1800	〃	〃	〃	(注)	(注)	CNAZ181250SC		303,500	1680	〃	〃	〃
2000	〃	〃	〃	(注)	(注)	CNAZ201250SC		361,200	1880	〃	〃	〃

◯在庫品 ①～⑩納期別出荷品 (注)注文品 (終)生産終了品

キャビネットの詳細は P.482 ～ 485 に掲載しております。

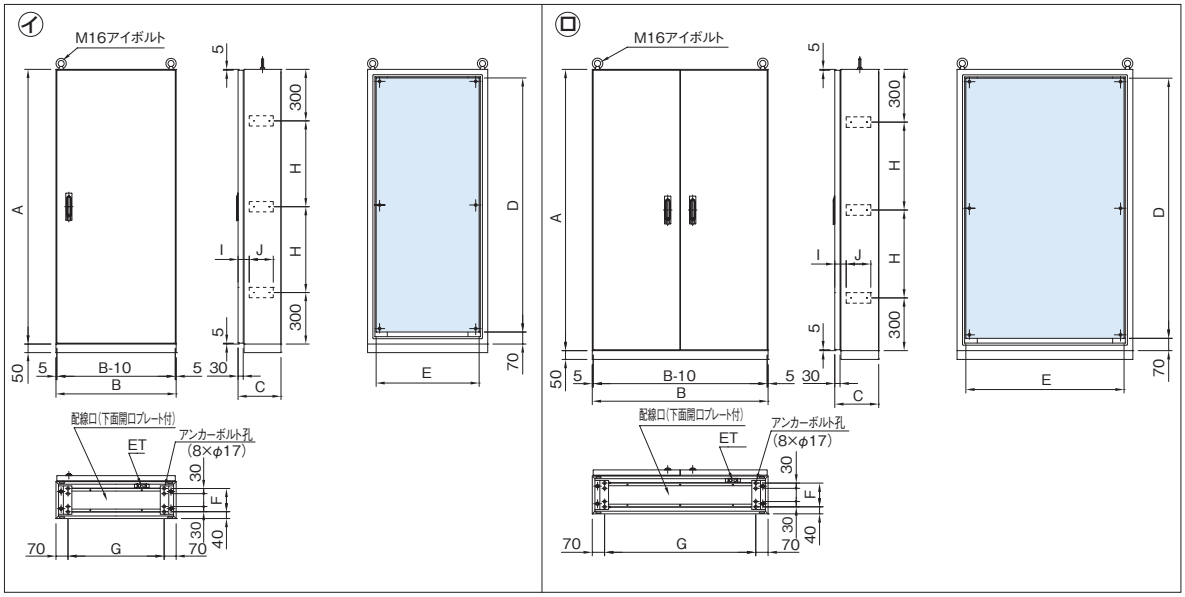

■電線止め金具はタテ1400mm以下は2ヶ所とする。

電線止め位置寸法(mm)			製品質量(kg)	図番	備考
H	I	J			
500	65	230	91.5	イ	
500	65	230	110.7	イ	
600	〃	〃	122.0	〃	
700	〃	〃	133.3	〃	
500	65	230	145.8	ロ	
600	〃	〃	160.9	〃	
700	〃	〃	176.1	〃	
600	65	230	184.5	ロ	
700	〃	〃	201.9	〃	

電線止め位置寸法(mm)			製品質量(kg)	図番	備考
H	I	J			
600	65	350	87.3	イ	
500	〃	〃	109.2	〃	
700	〃	〃	131.1	〃	
800	65	350	107.2	イ	
500	〃	〃	119.1	〃	
600	〃	〃	131.1	〃	
700	〃	〃	143.0	〃	
500	65	350	155.0	ロ	
600	〃	〃	170.8	〃	
700	〃	〃	186.6	〃	
500	65	350	176.8	ロ	
600	〃	〃	194.9	〃	
700	〃	〃	213.0	〃	

■側板には両側面共、電線止め金具が設けてあります。
■屋外用にご使用の場合は P.498（別売）の屋根をご用命ください。

機器類取付範囲図（ドア）

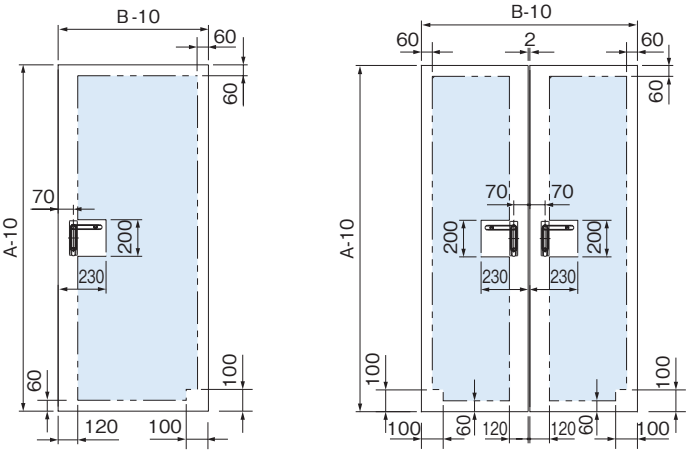

本体有効深さ詳細図

CNY形 自立盤 キャビネット

屋外水切防水形

粉体塗装 IP44

■屋外用の自立盤キャビネットです。
■塗装は環境にやさしく、耐久性（防錆力）に優れた粉体塗装を採用しています。
■電線止め金具がボデー両側面に設けてあります。
■パッキンは継ぎ目のない発泡ポリウレタンを採用していますので高いシール性を確保します。（同等性能の他のシール材による場合もあります）

材　　質	鉄　ドア2.0mm　ボデー2.0mm　基台 2.3mm、4.5mm	
ハンドル	防水スイングハンドル（キーNo.NCH200）（NCH-11P）	
アース端子	銅製　国土交通省仕様	ネジ　M8 × 16（緑頭）
塗装色	ナイガイクリーム色（日塗工 L22-90B マンセル 2.5Y9/1）	ナイガイベージュ色（日塗工 L25-70B マンセル 5Y7/1）
	・塗装色２色同価格でご注文を承ります。 ・ナイガイベージュ色は品番末尾ＣをＫに替えてご注文ください。 ・鉄製基板はナイガイクリーム色です。	

注）深さ250mmのキャビネットは、必ずアンカーボルトのほかに壁面にも固定してください。
その他のキャビネットについても必要に応じて転倒防止対策を行なってください。
注）屋根は別梱包につき、本製品をご注文いただきますと製品は製品構成品番にてお届けします。

（両開きタイプは IP33となります）

CA100
CA-G04

CNYZ166035SC

■屋根は別梱包しています。ご使用の際は、屋根取付方法のとおり取り付けてご使用ください。

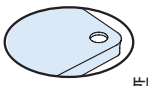

鉄製基板　片開 2.3mm　両開 3.2mm

パッキン付（発泡ポリウレタン）

深さ250mm	有効深さ（Y）	ハンドル下有効深さ（Z）
	210mm	160mm

外形寸法（mm）			ドア	納期区分		鉄製基板付		標準価格	基板寸法（mm）		アンカーボルト取付ピッチ（mm）	
タテ（A）	ヨコ（B）	フカサ(C)		クリーム	ベージュ	品　番			タテ（D）	ヨコ（E）	F	G
1200	600	250	片開	○	⑤	CNYZ126025SC		124,400	1080	500	135	460
1600	〃	〃	〃	○	⑤	CNYZ166025SC		157,200	1480	〃	〃	〃
1800	〃	〃	〃	○	⑤	CNYZ186025SC		162,100	1680	〃	〃	〃
2000	〃	〃	〃	○	⑤	CNYZ206025SC		167,000	1880	〃	〃	〃
1600	700	250	片開	○	⑤	CNYZ167025SC		160,400	1480	600	135	560
1800	〃	〃	〃	㊟	㊟	CNYZ187025SC		172,300	1680	〃	〃	〃
2000	〃	〃	〃	㊟	㊟	CNYZ207025SC		175,500	1880	〃	〃	〃
1200	800	250	片開	㊟	㊟	CNYZ128025SC		156,200	1080	700	135	660
1600	〃	〃	〃	㊟	㊟	CNYZ168025SC		172,600	1480	〃	〃	〃
1800	〃	〃	〃	㊟	㊟	CNYZ188025SC		177,500	1680	〃	〃	〃
2000	〃	〃	〃	○	⑤	CNYZ208025SC		192,300	1880	〃	〃	〃
1200	900	250	片開	㊟	㊟	CNYZ129025SC		166,500	1080	800	135	760
1800	〃	〃	〃	㊟	㊟	CNYZ189025SC		204,300	1680	〃	〃	〃
2000	〃	〃	〃	㊟	㊟	CNYZ209025SC		212,400	1880	〃	〃	〃
1600	1000	250	両開	㊟	㊟	CNYZ161025SC		236,100	1480	900	135	860
1800	〃	〃	〃	㊟	㊟	CNYZ181025SC		247,700	1680	〃	〃	〃
2000	〃	〃	〃	㊟	㊟	CNYZ201025SC		259,100	1880	〃	〃	〃
1600	1200	250	両開	㊟	㊟	CNYZ161225SC		265,100	1480	1100	135	1060
1800	〃	〃	〃	㊟	㊟	CNYZ181225SC		273,200	1680	〃	〃	〃
2000	〃	〃	〃	○	⑤	CNYZ201225SC		309,300	1880	〃	〃	〃

深さ350mm	有効深さ（Y）	ハンドル下有効深さ（Z）
	310mm	260mm

外形寸法（mm）			ドア	納期区分		鉄製基板付		標準価格	基板寸法（mm）		アンカーボルト取付ピッチ（mm）	
タテ（A）	ヨコ（B）	フカサ(C)		クリーム	ベージュ	品　番			タテ（D）	ヨコ（E）	F	G
800	600	350	片開	㊟	㊟	CNYZ806035SC		98,700	680	500	235	460
900	〃	〃	〃	㊟	㊟	CNYZ906035SC		113,500	780	〃	〃	〃
1000	〃	〃	〃	㊟	㊟	CNYZ106035SC		121,900	880	〃	〃	〃
1200	〃	〃	〃	㊟	㊟	CNYZ126035SC		137,900	1080	〃	〃	〃
1400	〃	〃	〃	㊟	㊟	CNYZ146035SC		154,400	1280	〃	〃	〃
1600	〃	〃	〃	㊟	㊟	CNYZ166035SC		172,600	1480	〃	〃	〃
1700	〃	〃	〃	㊟	㊟	CNYZ176035SC		180,700	1580	〃	〃	〃
1800	〃	〃	〃	㊟	㊟	CNYZ186035SC		192,300	1680	〃	〃	〃
2000	〃	〃	〃	○	⑤	CNYZ206035SC		230,000	1880	〃	〃	〃
1200	700	350	片開	㊟	㊟	CNYZ127035SC		135,100	1080	600	235	560
1400	〃	〃	〃	㊟	㊟	CNYZ147035SC		145,600	1280	〃	〃	〃
1600	〃	〃	〃	㊟	㊟	CNYZ167035SC		174,600	1480	〃	〃	〃
1800	〃	〃	〃	㊟	㊟	CNYZ187035SC		203,900	1680	〃	〃	〃
2000	〃	〃	〃	○	⑤	CNYZ207035SC		253,500	1880	〃	〃	〃
2200	〃	〃	〃	㊟	㊟	CNYZ227035SC		281,700	2080	〃	〃	〃
2300	〃	〃	〃	㊟	㊟	CNYZ237035SC		293,200	2180	〃	〃	〃

○在庫品 ①～⑩納期別出荷品 ㊟注文品 ㊡生産終了品

キャビネットの詳細はP.482～485に掲載しております。

 本体価格表には消費税は含まれておりません。

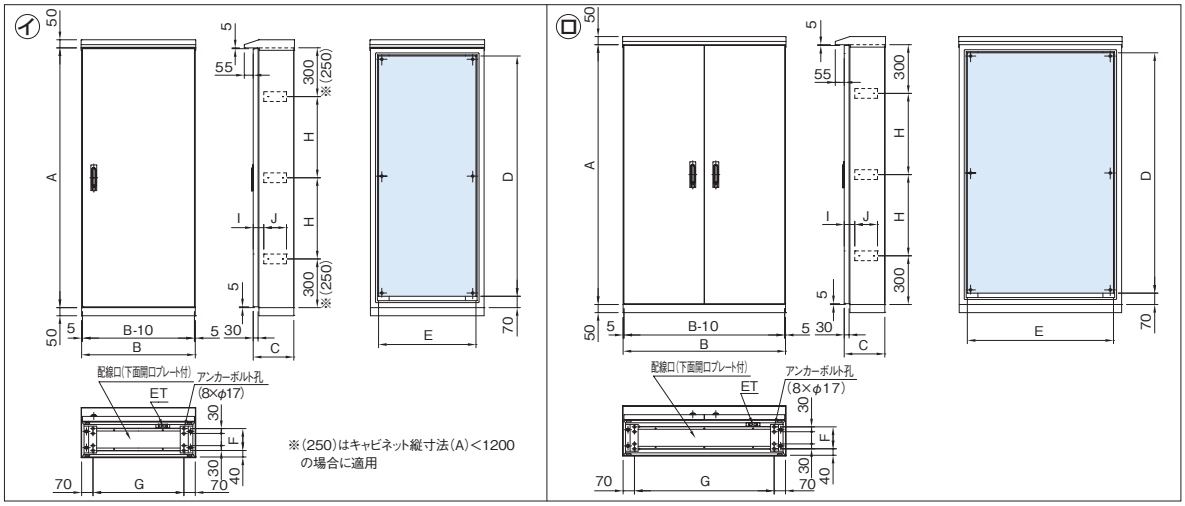

■電線止め金具はタテ1400mm以下は2ヶ所とする。

電線止め位置寸法(mm)			製品質量(kg)	図番	製品構成品番		備考
H	I	J			キャビネット	屋根	
600	65	140	67.7	イ	CNAZ126025SC	CNAY6025C	
500	〃	〃	84.4	〃	CNAZ166025SC	〃	
600	〃	〃	92.8	〃	CNAZ186025SC	〃	
700	〃	〃	101.2	〃	CNAZ206025SC	〃	
500	65	140	94.3	イ	CNAZ167025SC	CNAY7025C	
600	〃	〃	103.7	〃	CNAZ187025SC	〃	
700	〃	〃	113.1	〃	CNAZ207025SC	〃	
600	65	140	83.4	イ	CNAZ128025SC	CNAY8025C	
500	〃	〃	104.2	〃	CNAZ168025SC	〃	
600	〃	〃	114.5	〃	CNAZ188025SC	〃	
700	〃	〃	124.9	〃	CNAZ208025SC	〃	
600	65	140	91.3	イ	CNAZ129025SC	CNAY9025C	
600	〃	〃	125.4	〃	CNAZ189025SC	〃	
700	〃	〃	136.7	〃	CNAZ209025SC	〃	
500	65	140	137.5	ロ	CNAZ161025SC	CNAY1025C	
600	〃	〃	151.5	〃	CNAZ181025SC	〃	
700	〃	〃	168.2	〃	CNAZ201025SC	〃	
500	65	140	159.3	ロ	CNAZ161225SC	CNAY1225C	
600	〃	〃	175.6	〃	CNAZ181225SC	〃	
700	〃	〃	194.5	〃	CNAZ201225SC	〃	

電線止め位置寸法(mm)			製品質量(kg)	図番	製品構成品番		備考
H	I	J			キャビネット	屋根	
300	65	230	56.5	イ	CNAZ806035SC	CNAY6035C	
400	〃	〃	61.0	〃	CNAZ906035SC	〃	
500	〃	〃	65.6	〃	CNAZ106035SC	〃	
600	〃	〃	75.2	〃	CNAZ126035SC	〃	
800	〃	〃	84.7	〃	CNAZ146035SC	〃	
500	〃	〃	88.6	〃	CNAZ166035SC	〃	
550	〃	〃	98.2	〃	CNAZ176035SC	〃	
600	〃	〃	102.8	〃	CNAZ186035SC	〃	
700	〃	〃	111.8	〃	CNAZ206035SC	〃	
600	65	230	83.5	イ	CNAZ127035SC	CNAY7035C	
800	〃	〃	94.0	〃	CNAZ147035SC	〃	
500	〃	〃	104.0	〃	CNAZ167035SC	〃	
600	〃	〃	114.0	〃	CNAZ187035SC	〃	
700	〃	〃	124.0	〃	CNAZ207035SC	〃	
800	〃	〃	134.3	〃	CNAZ227035SC	〃	
850	〃	〃	139.3	〃	CNAZ237035SC	〃	

■側板には両側面共、電線止め金具が設けてあります。

機器類取付範囲図（ドア）

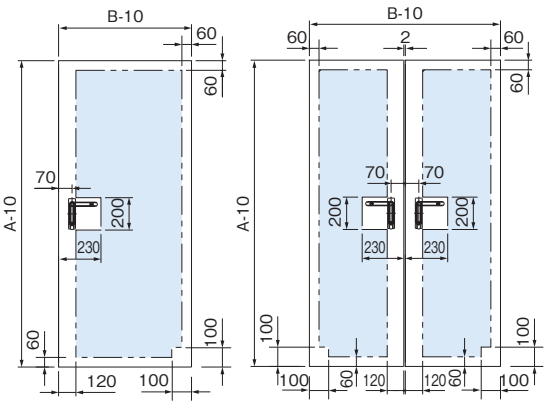

本体有効深さ詳細図

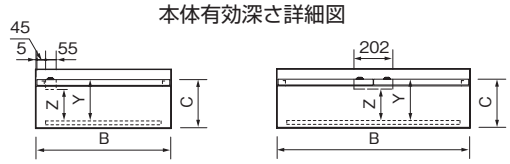

屋根構造図（前面部）

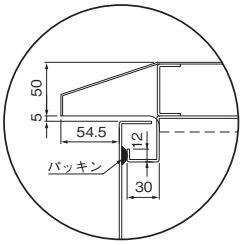

屋根取付構造図（左右）

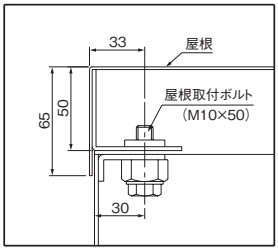

屋根取付方法

■アイボルトを取り外したねじ孔を利用して、キャビネット内部よりボルト（M10×50）にて締め付けてください。

■高さ100mmの基台も（オプション部品P.590）ご利用ください。

CNY形 自立盤 キャビネット

屋外水切防水形

粉体塗装 IP44

材　　質	鉄　ドア2.0mm　ボデー2.0mm　基台 2.3mm、4.5mm	
ハンドル	防水スイングハンドル（キーNo.NCH200）（NCH-11P）	
アース端子	銅製　国土交通省仕様	ネジ　M8 × 16(緑頭)
塗　装　色	ナイガイクリーム色（日塗工 L22-90B マンセル 2.5Y9/1）	ナイガイベージュ色（日塗工 L25-70B マンセル 5Y7/1）
	・塗装色２色同価格でご注文を承ります。 ・ナイガイベージュ色は品番末尾CをKに替えてご注文ください。 ・鉄製基板はナイガイクリーム色です。	

注）深さ250mmのキャビネットは、必ずアンカーボルトのほかに壁面にも固定してください。その他のキャビネットについても必要に応じて転倒防止対策を行なってください。

注）屋根は別梱包につき、本製品をご注文いただきますと製品は製品構成品番にてお届けします。

（両開きタイプは IP33となります）

CA100
CA-G04

CNYZ168035SC

■屋根は別梱包しています。
ご使用の際は、屋根取付方法のとおり取り付けてご使用ください。

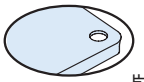

鉄製基板　片開 2.3mm　両開 3.2mm

パッキン付（発泡ポリウレタン）

深さ350mm	有効深さ（Y）	ハンドル下有効深さ（Z）
	310mm	260mm

外形寸法（mm）			ドア	納期区分		鉄製基板付		標準価格	基板寸法（mm）		アンカーボルト取付ピッチ（mm）	
タテ（A）	ヨコ（B）	フカサ(C)		クリーム	ベージュ	品　番			タテ（D）	ヨコ（E）	F	G
1400	800	350	片開	注	注	CNYZ148035SC		158,300	1280	700	235	660
1600	〃	〃	〃	注	注	CNYZ168035SC		187,600	1480	〃	〃	〃
1700	〃	〃	〃	注	注	CNYZ178035SC		198,700	1580	〃	〃	〃
1800	〃	〃	〃	注	注	CNYZ188035SC		214,000	1680	〃	〃	〃
1900	〃	〃	〃	注	注	CNYZ198035SC		226,800	1780	〃	〃	〃
2000	〃	〃	〃	○	⑤	CNYZ208035SC		270,700	1880	〃	〃	〃
2200	〃	〃	〃	注	注	CNYZ228035SC		293,900	2080	〃	〃	〃
2300	〃	〃	〃	注	注	CNYZ238035SC		306,500	2180	〃	〃	〃
1400	900	350	片開	注	注	CNYZ149035SC		189,400	1280	800	235	760
1600	〃	〃	〃	注	注	CNYZ169035SC		212,300	1480	〃	〃	〃
1800	〃	〃	〃	注	注	CNYZ189035SC		253,500	1680	〃	〃	〃
2000	〃	〃	〃	注	注	CNYZ209035SC		294,500	1880	〃	〃	〃
2200	〃	〃	〃	注	注	CNYZ229035SC		320,700	2080	〃	〃	〃
2300	〃	〃	〃	注	注	CNYZ239035SC		333,900	2180	〃	〃	〃
1600	1000	350	両開	注	注	CNYZ161035SC		243,700	1480	900	235	860
1700	〃	〃	〃	注	注	CNYZ171035SC		255,900	1580	〃	〃	〃
1800	〃	〃	〃	注	注	CNYZ181035SC		270,300	1680	〃	〃	〃
1900	〃	〃	〃	注	注	CNYZ191035SC		289,100	1780	〃	〃	〃
2000	〃	〃	〃	注	注	CNYZ201035SC		320,300	1880	〃	〃	〃
2200	〃	〃	〃	注	注	CNYZ221035SC		356,300	2080	〃	〃	〃
2300	〃	〃	〃	注	注	CNYZ231035SC		369,500	2180	〃	〃	〃
1600	1200	350	両開	○	⑤	CNYZ161235SC		278,500	1480	1100	235	1060
1800	〃	〃	〃	○	⑤	CNYZ181235SC		326,800	1680	〃	〃	〃
1900	〃	〃	〃	注	注	CNYZ191235SC		349,900	1780	〃	〃	〃
2000	〃	〃	〃	○	⑤	CNYZ201235SC		380,800	1880	〃	〃	〃
2200	〃	〃	〃	注	注	CNYZ221235SC		410,200	2080	〃	〃	〃
2300	〃	〃	〃	○	⑤	CNYZ231235SC		420,900	2180	〃	〃	〃

○在庫品 ①～⑩納期別出荷品 注注文品 終生産終了品

キャビネットの詳細はP.482～485に掲載しております。

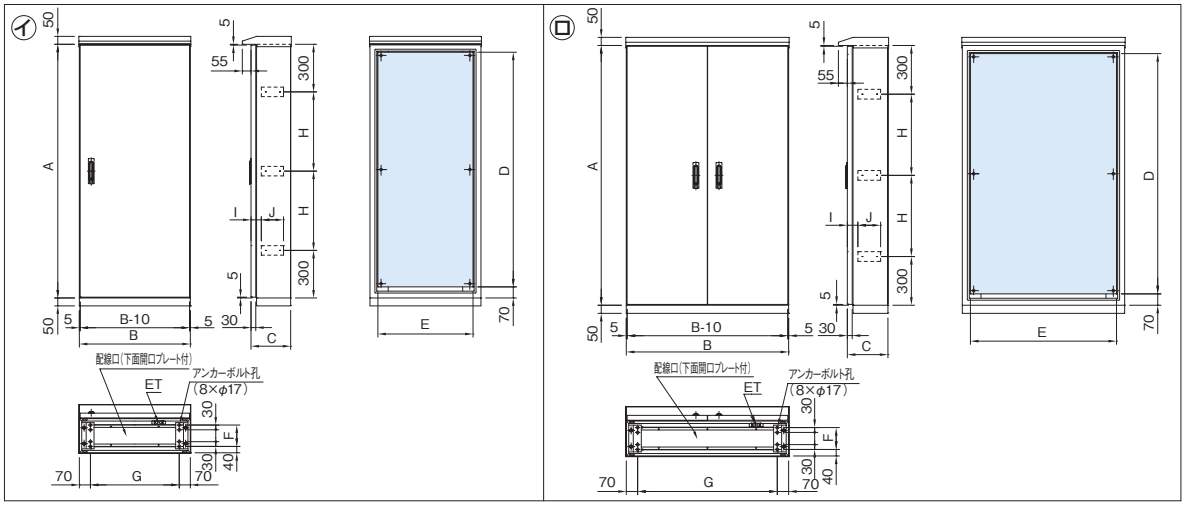

■電線止め金具はタテ1400mm以下は2ヶ所とする。

電線止め位置寸法(mm)			製品質量(kg)	図番	製品構成品番		備考
H	I	J			キャビネット	屋根	
800	65	230	103.3	イ	CNAZ148035SC	CNAY8035C	
500	〃	〃	114.3	〃	CNAZ168035SC	〃	
550	〃	〃	119.8	〃	CNAZ178035SC	〃	
600	〃	〃	125.3	〃	CNAZ188035SC	〃	
650	〃	〃	130.8	〃	CNAZ198035SC	〃	
700	〃	〃	136.3	〃	CNAZ208035SC	〃	
800	〃	〃	147.5	〃	CNAZ228035SC	〃	
850	〃	〃	153.0	〃	CNAZ238035SC	〃	
800	65	230	112.6	イ	CNAZ149035SC	CNAY9035C	
500	〃	〃	124.6	〃	CNAZ169035SC	〃	
600	〃	〃	136.5	〃	CNAZ189035SC	〃	
700	〃	〃	148.5	〃	CNAZ209035SC	〃	
800	〃	〃	160.8	〃	CNAZ229035SC	〃	
850	〃	〃	166.8	〃	CNAZ239035SC	〃	
500	65	230	150.3	ロ	CNAZ161035SC	CNAY1035C	
550	〃	〃	157.7	〃	CNAZ171035SC	〃	
600	〃	〃	165.1	〃	CNAZ181035SC	〃	
650	〃	〃	172.6	〃	CNAZ191035SC	〃	
700	〃	〃	180.5	〃	CNAZ201035SC	〃	
800	〃	〃	195.4	〃	CNAZ221035SC	〃	
850	〃	〃	202.8	〃	CNAZ231035SC	〃	
500	65	230	172.9	ロ	CNAZ161235SC	CNAY1235C	
600	〃	〃	190.0	〃	CNAZ181235SC	〃	
650	〃	〃	198.6	〃	CNAZ191235SC	〃	
700	〃	〃	207.2	〃	CNAZ201235SC	〃	
800	〃	〃	224.8	〃	CNAZ221235SC	〃	
850	〃	〃	233.4	〃	CNAZ231235SC	〃	

■側板には両側面共、電線止め金具が設けてあります。

機器類取付範囲図（ドア）

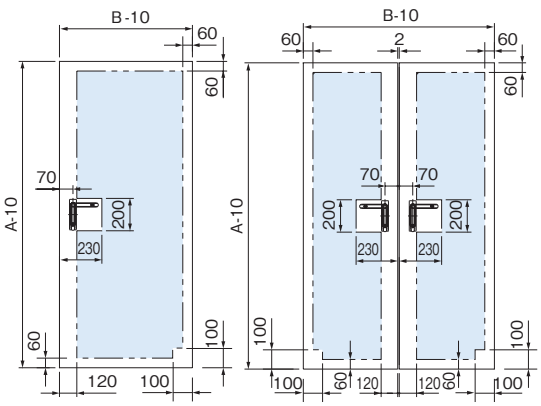

本体有効深さ詳細図

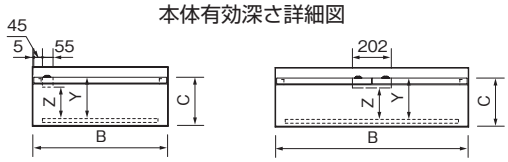

屋根構造図（前面部）

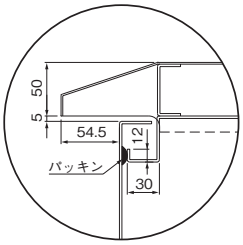

屋根取付構造図（左右）

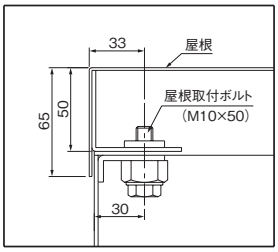

屋根取付方法

■アイボルトを取り外したねじ孔を利用して、キャビネット内部よりボルト（M10×50）にて締め付けてください。

■高さ 100mm の基台も（オプション部品 P.590）ご利用ください。

CNY形 自立盤 キャビネット

屋外水切防水形

粉体塗装 IP44

（両開きタイプは IP33となります）

CA100
CA-G04

材　　質	鉄　ドア2.0mm　ボデー2.0mm　基台 2.3mm、4.5mm	
ハンドル	防水スイングハンドル（キーNo.NCH200）（NCH-11P）	
アース端子	銅製　国土交通省仕様	ネジ　M8 × 16(緑頭)
塗装色	ナイガイクリーム色（日塗工 L22-90B マンセル 2.5Y9/1）	ナイガイベージュ色（日塗工 L25-70B マンセル 5Y7/1）
	・塗装色２色同価格でご注文を承ります。 ・ナイガイベージュ色は品番末尾CをKに替えてご注文ください。 ・鉄製基板はナイガイクリーム色です。	

注）深さ250mmのキャビネットは、必ずアンカーボルトのほかに壁面にも固定してください。その他のキャビネットについても必要に応じて転倒防止対策を行なってください。

注）屋根は別梱包につき、本製品をご注文いただきますと製品は製品構成品番にてお届けします。

CNYZ168040SC

■屋根は別梱包しています。ご使用の際は、屋根取付方法のとおり取り付けてご使用ください。

パッキン付（発泡ポリウレタン）

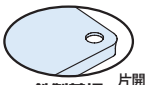

鉄製基板　片開 2.3mm　両開 3.2mm

深さ400mm　有効深さ（Y）360mm　ハンドル下有効深さ（Z）310mm

外形寸法(mm) タテ(A)	ヨコ(B)	フカサ(C)	ドア	納期区分 クリーム	ベージュ	鉄製基板付 品番		標準価格	基板寸法(mm) タテ(D)	ヨコ(E)	アンカーボルト取付ピッチ(mm) F	G
1600	600	400	片開	㊟	㊟	CNYZ166040SC		182,700	1480	500	285	460
1600	800	400	片開	㊟	㊟	CNYZ168040SC		208,500	1480	700	285	660
1800	〃	〃	〃	㊟	㊟	CNYZ188040SC		239,700	1680	〃	〃	〃
2000	〃	〃	〃	㊟	㊟	CNYZ208040SC		284,200	1880	〃	〃	〃
1600	1000	400	両開	㊟	㊟	CNYZ161040SC		253,900	1480	900	285	860
1800	〃	〃	〃	㊟	㊟	CNYZ181040SC		291,700	1680	〃	〃	〃
2000	〃	〃	〃	㊟	㊟	CNYZ201040SC		344,200	1880	〃	〃	〃
1800	1200	400	両開	㊟	㊟	CNYZ181240SC		344,500	1680	1100	285	1060
2000	〃	〃	〃	㊟	㊟	CNYZ201240SC		401,900	1880	〃	〃	〃

深さ500mm　有効深さ（Y）460mm　ハンドル下有効深さ（Z）410mm

外形寸法(mm) タテ(A)	ヨコ(B)	フカサ(C)	ドア	納期区分 クリーム	ベージュ	鉄製基板付 品番		標準価格	基板寸法(mm) タテ(D)	ヨコ(E)	アンカーボルト取付ピッチ(mm) F	G
1200	700	500	片開	㊟	㊟	CNYZ127050SC		167,500	1080	600	385	560
1600	〃	〃	〃	㊟	㊟	CNYZ167050SC		200,800	1480	〃	〃	〃
2000	〃	〃	〃	㊟	㊟	CNYZ207050SC		276,200	1880	〃	〃	〃
1400	800	500	片開	㊟	㊟	CNYZ148050SC		208,100	1280	700	385	660
1600	〃	〃	〃	㊟	㊟	CNYZ168050SC		234,200	1480	〃	〃	〃
1800	〃	〃	〃	㊟	㊟	CNYZ188050SC		267,700	1680	〃	〃	〃
2000	〃	〃	〃	㊟	㊟	CNYZ208050SC		297,100	1880	〃	〃	〃
1600	1000	500	両開	㊟	㊟	CNYZ161050SC		280,600	1480	900	385	860
1800	〃	〃	〃	㊟	㊟	CNYZ181050SC		309,400	1680	〃	〃	〃
2000	〃	〃	〃	㊟	㊟	CNYZ201050SC		361,900	1880	〃	〃	〃
1600	1200	500	両開	㊟	㊟	CNYZ161250SC		330,600	1480	1100	385	1060
1800	〃	〃	〃	㊟	㊟	CNYZ181250SC		357,700	1680	〃	〃	〃
2000	〃	〃	〃	㊟	㊟	CNYZ201250SC		416,700	1880	〃	〃	〃

◯在庫品①～⑩納期別出荷品㊟注文品㊦生産終了品

キャビネットの詳細はP.482～485に掲載しております。

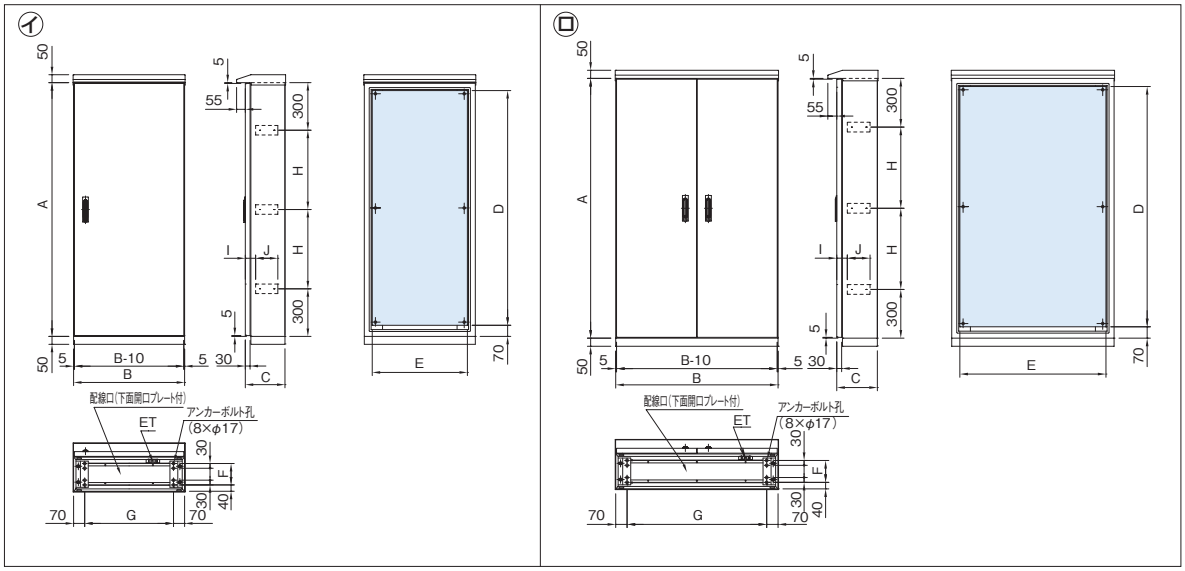

■電線止め金具はタテ1400mm以下は2ヶ所とする。

電線止め位置寸法(mm)			製品質量(kg)	図番	製品構成品番		備考
H	I	J			キャビネット	屋根	
500	65	230	97.6	イ	CNAZ166040SC	CNAY6040C	
500	65	230	118.6	イ	CNAZ168040SC	CNAY8040C	
600	〃	〃	129.9	〃	CNAZ188040SC	〃	
700	〃	〃	141.2	〃	CNAZ208040SC	〃	
500	65	230	155.4	ロ	CNAZ161040SC	CNAY1040C	
600	〃	〃	170.6	〃	CNAZ181040SC	〃	
700	〃	〃	185.7	〃	CNAZ201040SC	〃	
600	65	230	195.9	ロ	CNAZ181240SC	CNAY1240C	
700	〃	〃	213.3	〃	CNAZ201240SC	〃	

電線止め位置寸法(mm)			製品質量(kg)	図番	製品構成品番		備考
H	I	J			キャビネット	屋根	
600	65	350	95.4	イ	CNAZ127050SC	CNAY7050C	
500	〃	〃	117.3	〃	CNAZ167050SC	〃	
700	〃	〃	139.2	〃	CNAZ207050SC	〃	
800	65	350	116.2	イ	CNAZ148050SC	CNAY8050C	
500	〃	〃	128.2	〃	CNAZ168050SC	〃	
600	〃	〃	140.1	〃	CNAZ188050SC	〃	
700	〃	〃	152.1	〃	CNAZ208050SC	〃	
500	65	350	166.0	ロ	CNAZ161050SC	CNAY1050C	
600	〃	〃	181.8	〃	CNAZ181050SC	〃	
700	〃	〃	197.6	〃	CNAZ201050SC	〃	
500	65	350	189.9	ロ	CNAZ161250SC	CNAY1250C	
600	〃	〃	207.9	〃	CNAZ181250SC	〃	
700	〃	〃	226.0	〃	CNAZ201250SC	〃	

■側板には両側面共、電線止め金具が設けてあります。

機器類取付範囲図（ドア）

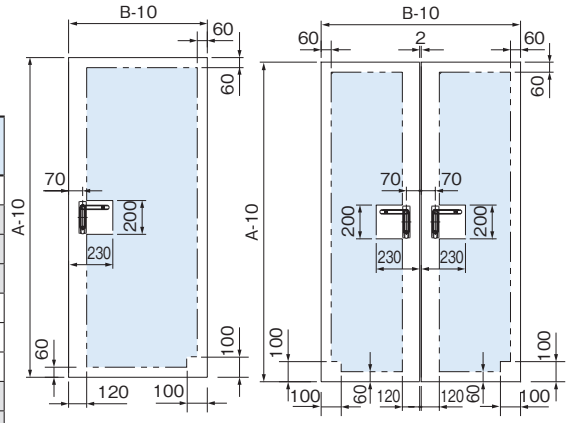

本体有効深さ詳細図

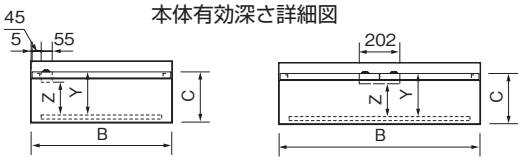

屋根構造図（前面部）

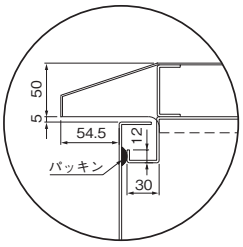

屋根取付構造図（左右）

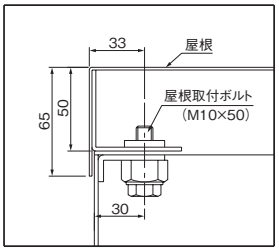

屋根取付方法

■アイボルトを取り外したねじ孔を利用して、キャビネット内部よりボルト（M10×50）にて締め付けてください。

CNAY形 自立盤 キャビネット用 屋根

粉体塗装

CA RoHS
CA-G04

材　　質	鉄　1.6mm
塗 装 色	ナイガイクリーム色（日塗工 L22-90B マンセル 2.5Y9/1）　ナイガイベージュ色（日塗工 L25-70B マンセル 5Y7/1）
	・塗装色２色同価格でご注文を承ります。 ・ナイガイベージュ色は品番末尾CをKに替えてご注文ください。
付 属 品	ボルト　M10× 50（2本）

CNAY6035C

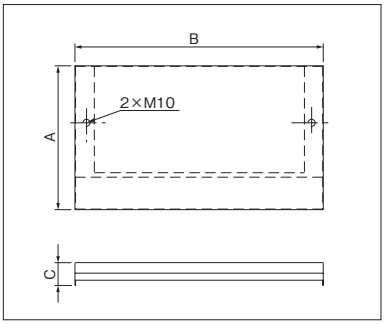

屋根取付方法

■アイボルトを取り外したねじ孔を利用して、キャビネット内部よりボルト(M10×50)にて締め付けてください。

キャビネット深さ 250mm 用

屋根寸法（mm）			納期区分		品　番		標準価格	摘　要	製品質量（kg）	備　考
フカサ(A)	ヨコ(B)	タテ(C)	クリーム	ベージュ						
309	606	65	○	⑤	CNAY6025C		34,200	外形寸法　ヨコ　600　フカサ　250	4.8	
〃	706	〃	○	⑤	CNAY7025C		36,800	〃　700　〃	5.4	
〃	806	〃	○	⑤	CNAY8025C		39,900	〃　800　〃	6.1	
〃	906	〃	○	⑤	CNAY9025C		45,100	〃　900　〃	6.8	
〃	1006	〃	○	⑤	CNAY1025C		50,600	〃　1000　〃	7.5	
〃	1206	〃	○	⑤	CNAY1225C		61,300	〃　1200　〃	8.9	

キャビネット深さ 350mm 用

屋根寸法（mm）			納期区分		品　番		標準価格	摘　要	製品質量（kg）	備　考
フカサ(A)	ヨコ(B)	タテ(C)	クリーム	ベージュ						
409	606	65	○	⑤	CNAY6035C		37,400	外形寸法　ヨコ　600　フカサ　350	5.7	
〃	706	〃	○	⑤	CNAY7035C		40,300	〃　700　〃	6.5	
〃	806	〃	○	⑤	CNAY8035C		43,100	〃　800　〃	7.3	
〃	906	〃	○	⑤	CNAY9035C		49,000	〃　900　〃	8.1	
〃	1006	〃	○	⑤	CNAY1035C		55,200	〃　1000　〃	8.9	
〃	1206	〃	○	⑤	CNAY1235C		66,600	〃　1200　〃	10.5	

キャビネット深さ 400mm 用

屋根寸法（mm）			納期区分		品　番		標準価格	摘　要	製品質量（kg）	備　考
フカサ(A)	ヨコ(B)	タテ(C)	クリーム	ベージュ						
459	606	65	(注)	(注)	CNAY6040C		41,600	外形寸法　ヨコ　600　フカサ　400	6.1	
〃	806	〃	(注)	(注)	CNAY8040C		46,300	〃　800　〃	7.9	
〃	1006	〃	(注)	(注)	CNAY1040C		59,500	〃　1000　〃	9.6	
〃	1206	〃	(注)	(注)	CNAY1240C		71,200	〃　1200　〃	11.4	

キャビネット深さ 500mm 用

屋根寸法（mm）			納期区分		品　番		標準価格	摘　要	製品質量（kg）	備　考
フカサ(A)	ヨコ(B)	タテ(C)	クリーム	ベージュ						
559	706	65	(注)	(注)	CNAY7050C		45,700	外形寸法　ヨコ　700　フカサ　500	8.1	
〃	806	〃	(注)	(注)	CNAY8050C		52,100	〃　800　〃	9.1	
〃	1006	〃	(注)	(注)	CNAY1050C		65,400	〃　1000　〃	11.0	
〃	1206	〃	(注)	(注)	CNAY1250C		77,400	〃　1200　〃	13.0	

○在庫品 ①～⑩納期別出荷品 (注)注文品 (終)生産終了品

キャビネット用パーツ　ホールプラグ・ドアストッパ・転倒防止金具

ホールプラグ（1セット2個入）

■アイボルトを外した際にご利用いただけます。
■パッキン付です。
■1、2回ねじるだけで取り付けできます。

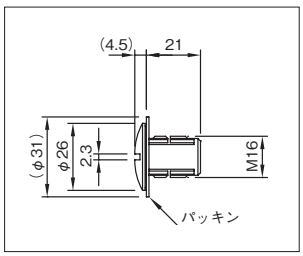

材質	ポリプロピレン（PP）
材質色	ベージュ色（5Y7/1）

納期区分	品番		セット標準価格	摘要	質量（kg）
○	CP-30-BC-16		750	CNA・CNE 全機種用	0.025

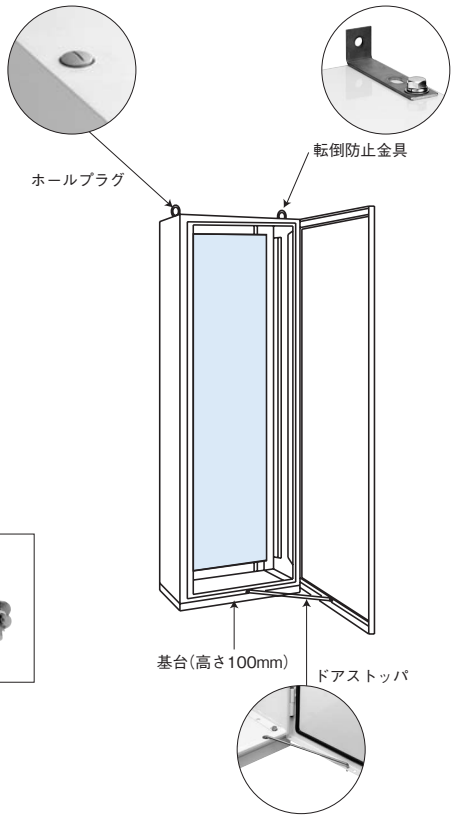

ドアストッパ

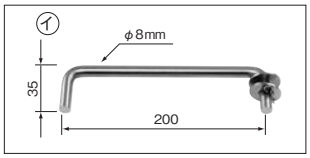

片開　ヨコ寸法 400mm 以上 600mm 未満
両開　ヨコ寸法 800mm 以上 1200mm 未満

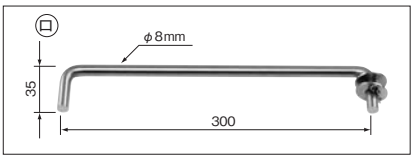

片開　ヨコ寸法 600mm 以上
両開　ヨコ寸法 1200mm 以上

納期区分	品番		セット標準価格	材質	摘要	質量（kg）	図番
○	DS-200F		1,610	鉄	CNA・CNY 用	0.33	イ
○	DS-300F		1,930	鉄	CNA・CNY 用	0.5	ロ
○	DS-200S		3,760	ステンレス	—	0.34	イ
○	DS-300S		4,160	ステンレス	—	0.51	ロ

■付属品

松葉ピン	呼び6	1本
平座金	8×22	2枚

転倒防止金具（1セット2個入）

■耐震対策として壁に取り付ける場合にご利用ください。

材質	ステンレス　3mm

納期区分	品番		セット標準価格	摘要	質量（kg）
○	FTK-2		3,960	CNA 深さ 250、350 用	0.22
○	MTK-2		4,160	CNE 用	0.24

■付属品　各2個

六角ボルトM16×35
ばね座金
平座金
材質：ステンレス製

FTK-2

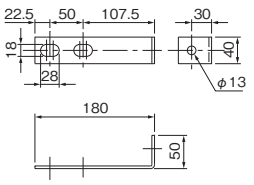

MTK-2

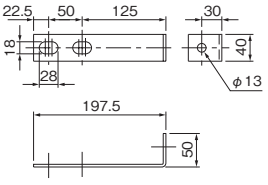

◯在庫品 ①～⑩納期別出荷品 注注文品 終生産終了品

キャビネット用パーツ　サイドプレート

サイドプレート（CNA･CNE･CNY 形自立盤キャビネット対応）

■自立盤キャビネットの両側面に取り付け可能な鉄製基板で、キャビネット内部のスペースを有効にご活用いただけます。

材　質	鉄 1.6mm
付属品	基板取付ねじ M5 × 12　4 本

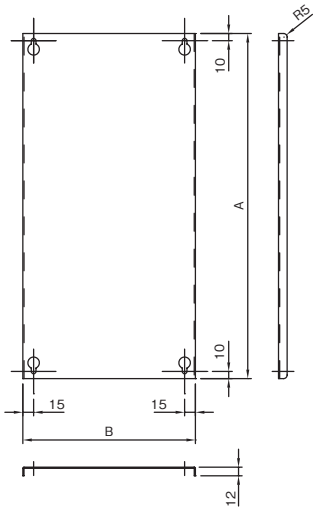

サイドプレート取付可能枚数（片面）

キャビネットタテ寸法
800mm～1400mm　⇒　1枚
1600mm～2300mm　⇒　2枚

キャビネット深さ 250mm 用

納期区分	品　番		セット標準価格	寸法（mm）		質量（kg）	適用キャビネットタテ寸法（mm）
				タテ（A）	ヨコ（B）		
③	JSP-4815		4,420	480	150	1.1	1600
③	JSP-5815		4,730	580	〃	1.3	1200・1800
③	JSP-6815		4,870	680	〃	1.5	2000

キャビネット深さ 350・400mm 用

納期区分	品　番		セット標準価格	寸法（mm）		質量（kg）	適用キャビネットタテ寸法（mm）
				タテ（A）	ヨコ（B）		
③	JSP-2824		4,730	280	240	1.0	800
③	JSP-3824		4,870	380	〃	1.3	900
③	JSP-4824		5,190	480	〃	1.7	1000・1600
③	JSP-5324		5,340	530	〃	1.8	1700
③	JSP-5824		5,480	580	〃	2.0	1200・1800
③	JSP-6324		5,790	630	〃	2.1	1900
③	JSP-6824		5,950	680	〃	2.3	2000
③	JSP-7824		6,090	780	〃	2.6	1400・2200
③	JSP-8324		6,250	830	〃	2.8	2300

キャビネット深さ 500mm 用

納期区分	品　番		セット標準価格	寸法（mm）		質量（kg）	適用キャビネットタテ寸法（mm）
				タテ（A）	ヨコ（B）		
③	JSP-4836		5,950	480	360	2.4	1600
③	JSP-5836		6,400	580	〃	2.9	1200・1800
③	JSP-6836		6,860	680	〃	3.3	2000
③	JSP-7836		7,000	780	〃	3.8	1400

◯在庫品①～⑩納期別出荷品(注)注文品(終)生産終了品

 本体価格表には消費税は含まれておりません。

キャビネット用パーツ　コーナーパッド

コーナーパッド　1セット　4個入

■キャビネット正面のカドに取り付け、クッション効果により、キャビネットを保護します。
■カドを保護したことで事故やケガを防ぎます。

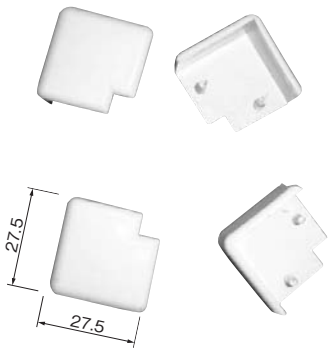

単位：mm

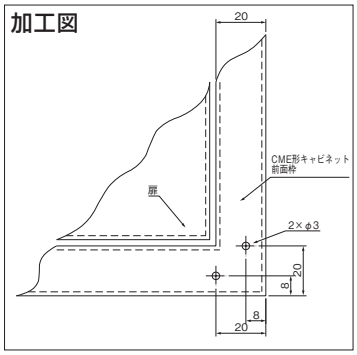

使用例

材質色（マンセル値）
クリーム色（2.5Y9/1）

納期区分	品　番		セット標準価格	材　質	摘　要	備　考
◯	CNM-1		1,840	ポリエチレン樹脂	CME 形キャビネットに使用	

※水切形などは別途、ご相談ください。
◯在庫品①～⑩納期別出荷品㊟注文品㊮生産終了品

キャビネット用パーツ　枠止め金具

CME・CMB形キャビネット枠止め金具

■CME・CMB形キャビネットのボデーをタテとヨコとを誤って取り付けた時に前面枠を90°回転させ、正規の位置に取り付け可能な金具です。
■金具は2通り同梱しております。ご使用になるCME・CMB形キャビネットの形状をご確認の上お使いください。

セット内容

金具MSK-1	4個
金具MSK-2	4個
前面枠取付用ねじ	4本

MSK-1

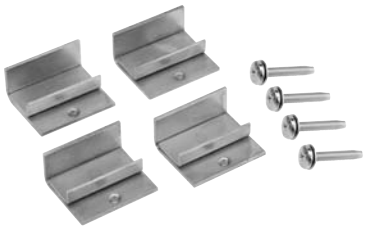

MSK-2

納期区分	品　番		セット標準価格
◯	MSK		2,710

◯在庫品①～⑩納期別出荷品㊟注文品㊦生産終了品

取付方法

■図1の○印に曲げ加工の無いキャビネットには、MSK-1をお使いください。
■図2の○印に曲げ加工の有るキャビネットには、MSK-2をお使いください。

図 1

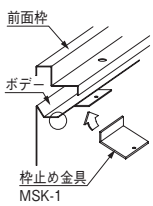

図 2

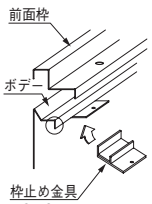

こんな時にお使いください。

■キャビネットを壁面に施工後、タテとヨコの誤りにお気付きの場合、下図のように解決可能です。

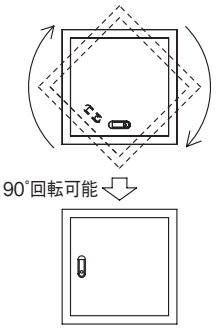

⚠注　意	前面枠の締め付けが十分で無い場合、前面枠が脱落する恐れがあり大変危険です。 前面枠取付用ねじの締め付けは確実に行なってください。

CCT形 ターミナル ボックス

粉体塗装 IP4X

CA RoHS
CA-G04

■中継用、端子台収納用、操作用にご利用いただけます。

材　　質	鉄　カバー1.2mm～1.6mm　　ボデー1.2mm	
アース端子	ネジ　黄銅M5×15	
塗　装　色	ナイガイクリーム色（日塗工 L22-90B マンセル 2.5Y9/1）	ナイガイベージュ色（日塗工 L25-70B マンセル 5Y7/1）
	・塗装色２色同価格でご注文を承ります。 ・ナイガイクリーム色は品番末尾KをCに替えてご注文ください。 ・鉄製基板はナイガイベージュ色です。	

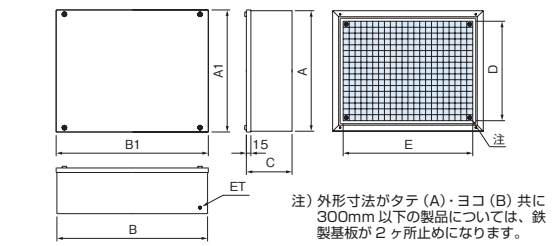

注）外形寸法がタテ（A）・ヨコ（B）共に300mm 以下の製品については、鉄製基板が２ヶ所止めになります。

機器類取付範囲図（カバー）

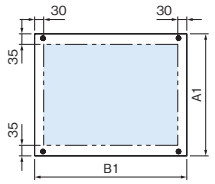

CCTZ201510SK

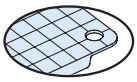

鉄製基板 1.6～2.3mm

深さ100mm　有効深さ 85mm

寸法（mm）			納期区分		鉄製基板付		標準価格	基板寸法（mm）			カバー寸法（mm）		板厚（mm）		製品質量（kg）	備考
タテ(A)	ヨコ(B)	フカサ(C)	クリーム	ベージュ	品番			タテ(D)	ヨコ(E)	板厚	タテ(A1)	ヨコ(B1)	ボデー	カバー		
200	150	100	⑤	○	CCTZ201510SK		5,570	150	100	1.6	204	154	1.2	1.2	1.8	
200	250	100	⑤	○	CCTZ202510SK		5,740	150	200	1.6	204	254	1.2	1.2	2.7	
200	300	100	⑤	○	CCTZ203010SK		6,440	150	250	1.6	204	304	1.2	1.2	3.1	
250	〃	〃	⑤	○	CCTZ253010SK		7,660	200	〃	〃	254	〃	〃	〃	3.6	
300	〃	〃	⑤	○	CCTZ303010SK		9,740	250	〃	〃	304	〃	〃	〃	4.2	
250	350	100	⑤	○	CCTZ253510SK		9,400	200	300	2.3	254	354	1.2	1.2	4.1	
300	400	100	⑤	○	CCTZ304010SK		11,000	250	350	2.3	304	404	1.2	1.2	5.4	

深さ150mm　有効深さ 135mm

寸法（mm）			納期区分		鉄製基板付		標準価格	基板寸法（mm）			カバー寸法（mm）		板厚（mm）		製品質量（kg）	備考
タテ(A)	ヨコ(B)	フカサ(C)	クリーム	ベージュ	品番			タテ(D)	ヨコ(E)	板厚	タテ(A1)	ヨコ(B1)	ボデー	カバー		
200	150	150	⑤	○	CCTZ201515SK		5,570	150	100	1.6	204	154	1.2	1.2	2.2	
200	200	150	⑤	○	CCTZ202015SK		5,740	150	150	1.6	204	204	1.2	1.2	2.6	
200	250	150	⑤	○	CCTZ202515SK		6,090	150	200	1.6	204	254	1.2	1.2	2.6	
250	〃	〃	⑤	○	CCTZ252515SK		6,610	200	〃	〃	254	〃	〃	〃	3.6	
200	300	150	⑤	○	CCTZ203015SK		6,610	150	250	1.6	204	304	1.2	1.2	3.6	
250	〃	〃	⑤	○	CCTZ253015SK		7,830	200	〃	〃	254	〃	〃	〃	4.2	
300	〃	〃	⑤	○	CCTZ303015SK		9,920	250	〃	〃	304	〃	〃	〃	4.8	
250	350	150	⑤	○	CCTZ253515SK		9,050	200	300	2.3	254	354	1.2	1.2	4.7	
300	400	150	⑤	○	CCTZ304015SK		11,100	250	350	2.3	304	404	1.2	1.2	6.0	
400	〃	〃	⑤	○	CCTZ404015SK		13,700	350	〃	〃	404	〃	〃	1.6	6.9	
350	450	150	⑤	○	CCTZ354515SK		13,700	300	400	2.3	354	454	1.2	1.6	6.9	
400	500	150	⑤	○	CCTZ405015SK		15,200	350	450	2.3	404	504	1.2	1.6	9.1	
500	〃	〃	⑤	○	CCTZ505015SK		17,300	450	〃	〃	504	〃	〃	〃	10.8	

○在庫品 ①～⑩納期別出荷品 注注文品 終生産終了品

上下左右部構造図

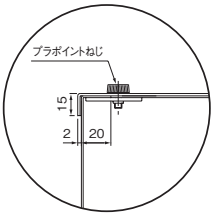

鉄製基板取付図

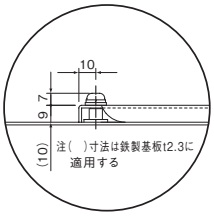

アース端子図

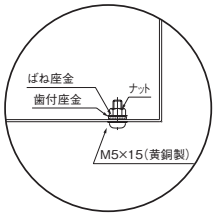

CCN形 コントロール ボックス 防塵パッキン付

粉体塗装 IP4X

CA RoHS
CA-G04

■パッキン付なので外部からの塵を防ぎ内部機器を保護します。
■塵をきらう制御機器の収納にご利用ください。
■キャッチクリップを使用していますので南京錠での施錠も可能です。

材　　質	鉄　ドア・ボデーとも1.2mm～1.6mm
ハンドル	キャッチクリップ（SUS 製） C-1537-A-4 タテ(A)寸法が500mm以上は2箇所
アース端子	鉄製 ネジ　黄銅 M6 × 10
塗　装　色	・ナイガイベージュ色（日塗工 L25-70B　マンセル 5Y7/1） ・鉄製基板はナイガイベージュ色です。

CCNZ403012SK

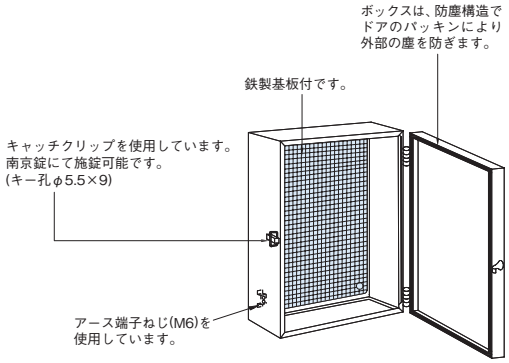

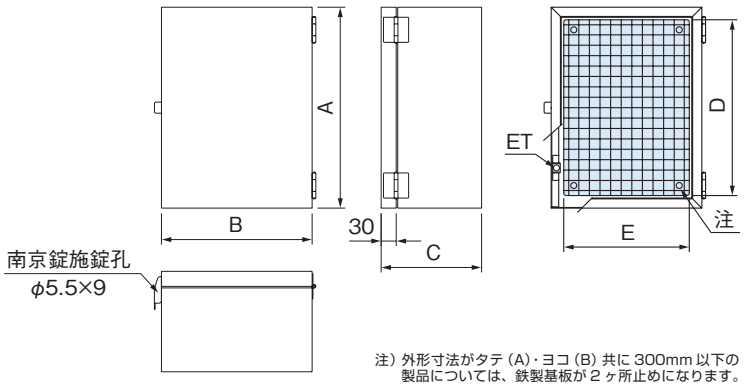

注）外形寸法がタテ（A）・ヨコ（B）共に 300mm 以下の製品については、鉄製基板が 2 ヶ所止めになります。
※キャッチクリップはタテ（A）寸法が 500mm 以上は 2箇所となります。

機器類取付範囲図（ドア）

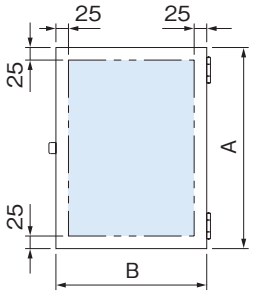

上下左右部構造図（t1.2 用）

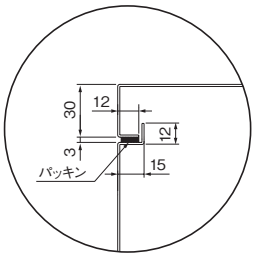

上下左右部構造図（t1.6 用）

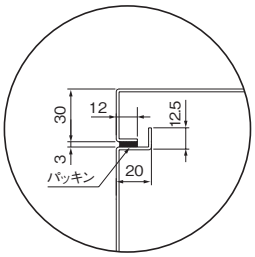

鉄製基板取付図

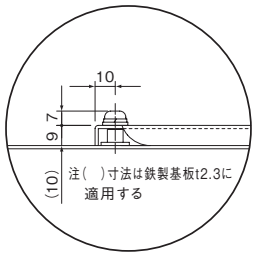

アース端子図

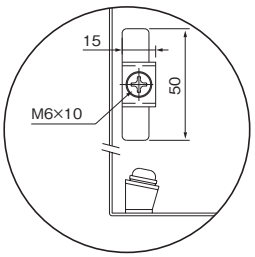

パッキン付（t 3 × 10）

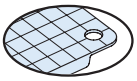

鉄製基板 1.6～2.3mm

深さ120mm　有効深さ 105mm

寸法(mm) タテ(A)	ヨコ(B)	フカサ(C)	ドア	納期区分 ベージュ	鉄製基板付 品番		標準価格	基板寸法(mm) タテ(D)	ヨコ(E)	板厚	ドア寸法(mm) タテ(A)	ヨコ(B)	板厚(mm) ボデー	ドア	製品質量(kg)	備考
200	150	120	片開	○	CCNZ201512SK		6,610	150	100	1.6	200	150	1.2	1.2	2.2	
200	200	120	片開	○	CCNZ202012SK		6,790	150	150	1.6	200	200	1.2	1.2	2.7	
250	〃	〃	〃	○	CCNZ252012SK		7,830	200	〃	〃	250	〃	〃	〃	3.1	
400	〃	〃	〃	○	CCNZ402012SK		10,300	350	〃	2.3	400	〃	〃	〃	4.4	
200	250	120	片開	○	CCNZ202512SK		7,830	150	200	1.6	200	250	1.2	1.2	3.1	
300	〃	〃	〃	○	CCNZ302512SK		9,570	250	〃	〃	300	〃	〃	〃	4.1	
200	300	120	片開	○	CCNZ203012SK		8,350	150	250	1.6	200	300	1.2	1.2	3.5	
250	〃	〃	〃	○	CCNZ253012SK		9,570	200	〃	〃	250	〃	〃	〃	4.1	
300	〃	〃	〃	○	CCNZ303012SK		10,400	250	〃	〃	300	〃	〃	〃	4.7	
400	〃	〃	〃	○	CCNZ403012SK		12,400	350	〃	2.3	400	〃	1.6	1.6	6.9	
300	400	120	片開	○	CCNZ304012SK		12,400	250	350	2.3	300	400	1.6	1.6	7.8	

深さ150mm　有効深さ 135mm

寸法(mm) タテ(A)	ヨコ(B)	フカサ(C)	ドア	納期区分 ベージュ	鉄製基板付 品番		標準価格	基板寸法(mm) タテ(D)	ヨコ(E)	板厚	ドア寸法(mm) タテ(A)	ヨコ(B)	板厚(mm) ボデー	ドア	製品質量(kg)	備考
200	150	150	片開	○	CCNZ201515SK		6,960	150	100	1.6	200	150	1.2	1.2	2.5	
200	200	150	片開	○	CCNZ202015SK		7,480	150	150	1.6	200	200	1.2	1.2	2.9	
250	〃	〃	〃	○	CCNZ252015SK		8,000	200	〃	〃	250	〃	〃	〃	3.2	
400	〃	〃	〃	○	CCNZ402015SK		10,400	350	〃	2.3	400	〃	〃	〃	4.8	
200	250	150	片開	○	CCNZ202515SK		7,830	150	200	1.6	200	250	1.2	1.2	3.2	
250	〃	〃	〃	○	CCNZ252515SK		8,700	200	〃	〃	250	〃	〃	〃	3.8	
300	〃	〃	〃	○	CCNZ302515SK		9,570	250	〃	〃	300	〃	〃	〃	4.3	
200	300	150	片開	○	CCNZ203015SK		8,530	150	250	1.6	200	300	1.2	1.2	4.1	
250	〃	〃	〃	○	CCNZ253015SK		9,570	200	〃	〃	250	〃	〃	〃	4.3	
300	〃	〃	〃	○	CCNZ303015SK		10,400	250	〃	〃	300	〃	〃	〃	4.9	
400	〃	〃	〃	○	CCNZ403015SK		12,700	350	〃	2.3	400	〃	1.6	1.6	7.5	
500	〃	〃	〃	○	CCNZ503015SK		14,800	450	〃	〃	500	〃	〃	〃	9.0	
250	350	150	片開	○	CCNZ253515SK		11,800	200	300	2.3	250	350	1.2	1.2	5.7	
300	〃	〃	〃	○	CCNZ303515SK		12,400	250	〃	〃	300	〃	〃	〃	5.5	
350	〃	〃	〃	○	CCNZ353515SK		12,700	300	〃	〃	350	〃	1.6	1.6	7.7	
300	400	150	片開	○	CCNZ304015SK		12,700	250	350	2.3	300	400	1.6	1.6	8.1	
400	〃	〃	〃	○	CCNZ404015SK		15,200	350	〃	〃	400	〃	〃	〃	9.2	
500	〃	〃	〃	○	CCNZ504015SK		17,400	450	〃	〃	500	〃	〃	〃	12.2	
300	500	150	片開	○	CCNZ305015SK		14,800	250	450	2.3	300	500	1.6	1.6	10.0	
400	〃	〃	〃	○	CCNZ405015SK		17,400	350	〃	〃	400	〃	〃	〃	12.0	
500	〃	〃	〃	○	CCNZ505015SK		19,700	450	〃	〃	500	〃	〃	〃	14.6	

○在庫品①～⑩納期別出荷品㊟注文品㊍生産終了品

CCN形 コントロールボックス 防塵パッキン付

粉体塗装 IP4X

CA RoHS CA-G04

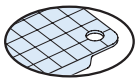

鉄製基板 1.6～2.3mm

パッキン付（t 3 × 10）

深さ200mm　有効深さ 185mm

寸法(mm) タテ(A)	ヨコ(B)	フカサ(C)	ドア	納期区分 ベージュ	鉄製基板付 品番		標準価格	基板寸法(mm) タテ(D)	ヨコ(E)	板厚	ドア寸法(mm) タテ(A)	ヨコ(B)	板厚(mm) ボデー	ドア	製品質量(kg)	備考
250	300	200	片開	○	CCNZ253020SK		11,100	200	250	1.6	250	300	1.2	1.2	5.4	
300	〃	〃	〃	○	CCNZ303020SK		12,000	250	〃	〃	300	〃	〃	〃	5.5	
400	〃	〃	〃	○	CCNZ403020SK		13,900	350	〃	2.3	400	〃	1.6	1.6	8.4	
300	400	200	片開	○	CCNZ304020SK		13,900	250	350	2.3	300	400	1.6	1.6	9.7	
350	〃	〃	〃	○	CCNZ354020SK		15,700	300	〃	〃	350	〃	〃	〃	9.5	
400	〃	〃	〃	○	CCNZ404020SK		17,400	350	〃	〃	400	〃	〃	〃	10.5	
500	〃	〃	〃	○	CCNZ504020SK		19,400	450	〃	〃	500	〃	〃	〃	13.3	
600	〃	〃	〃	○	CCNZ604020SK		21,200	550	〃	〃	600	〃	〃	〃	15.6	
350	450	200	片開	○	CCNZ354520SK		17,400	300	400	2.3	350	450	1.6	1.6	12.1	
300	500	200	片開	○	CCNZ305020SK		17,400	250	450	2.3	300	500	1.6	1.6	10.7	
400	〃	〃	〃	○	CCNZ405020SK		19,400	350	〃	〃	400	〃	〃	〃	13.1	
500	〃	〃	〃	○	CCNZ505020SK		21,600	450	〃	〃	500	〃	〃	〃	15.9	
600	〃	〃	〃	○	CCNZ605020SK		24,200	550	〃	〃	600	〃	〃	〃	18.5	
500	600	200	片開	○	CCNZ506020SK		24,200	450	550	2.3	500	600	1.6	1.6	19.9	
600	〃	〃	〃	○	CCNZ606020SK		26,800	550	〃	〃	600	〃	〃	〃	21.5	

深さ250mm　有効深さ 235mm

寸法(mm) タテ(A)	ヨコ(B)	フカサ(C)	ドア	納期区分 ベージュ	鉄製基板付 品番		標準価格	基板寸法(mm) タテ(D)	ヨコ(E)	板厚	ドア寸法(mm) タテ(A)	ヨコ(B)	板厚(mm) ボデー	ドア	製品質量(kg)	備考
400	400	250	片開	○	CCNZ404025SK		17,400	350	350	2.3	400	400	1.6	1.6	12.8	
400	500	250	片開	○	CCNZ405025SK		20,600	350	450	2.3	400	500	1.6	1.6	15.5	
500	〃	〃	〃	○	CCNZ505025SK		23,100	450	〃	〃	500	〃	〃	〃	17.2	
600	600	250	片開	○	CCNZ606025SK		30,200	550	550	2.3	600	600	1.6	1.6	23.0	

深さ300mm　有効深さ 285mm

寸法(mm) タテ(A)	ヨコ(B)	フカサ(C)	ドア	納期区分 ベージュ	鉄製基板付 品番		標準価格	基板寸法(mm) タテ(D)	ヨコ(E)	板厚	ドア寸法(mm) タテ(A)	ヨコ(B)	板厚(mm) ボデー	ドア	製品質量(kg)	備考
500	500	300	片開	○	CCNZ505030SK		29,000	450	450	2.3	500	500	1.6	1.6	18.4	
600	600	300	片開	○	CCNZ606030SK		34,500	550	550	2.3	600	600	1.6	1.6	24.6	

○在庫品 ①～⑩納期別出荷品 注注文品 終生産終了品

CME・CMB・CRH形 電話保安器 キャビネット

露出形 | 埋込形 | 屋外形

CA100
CA-G04

■塗装は環境にやさしく、耐久性（防錆力）に優れた粉体塗装を採用しています。
■ボデー（本体）は２段折曲げ加工による補強です。

材　　質	鉄　ドア1.6mm　ボデー1.6mm　前面枠1.6mm	
ハンドル	露出形、埋込形	屋外形
	スイングハンドル（キーNo.NCH200）小（NCH-13）	防水スイングハンドル（キーNo.NCH200）小（NCH-13P）
アース端子	銅製　国土交通省仕様	ネジ　M8×16(緑頭)
塗装色	ナイガイクリーム色（日塗工 L22-90B マンセル 2.5Y9/1）	ナイガイベージュ色（日塗工 L25-70B マンセル 5Y7/1）
	・塗装色２色同価格でご注文を承ります。 ・ナイガイベージュ色は品番末尾CをKに替えてご注文ください。	

CMEZ604012WC　CMBZ604012WC

注）埋込形のナイガイベージュ色の場合、ドア・前面枠はナイガイベージュ色、ボデーはナイガイクリーム色となります。

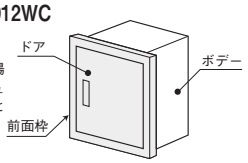

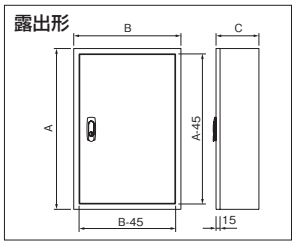

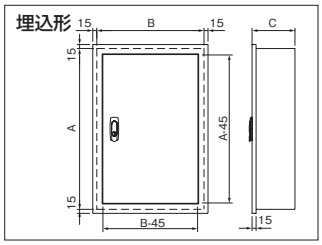

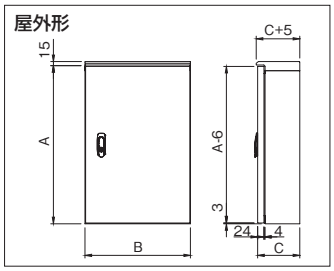

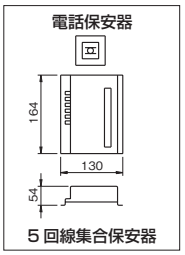

保安装置を収容する場合（乙種端子箱）

露出形

深さ120mm　有効深さ 93mm　深さ140mm　有効深さ 113mm　粉体塗装 IP2XD

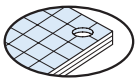

木製基板 12mm

寸法(mm) タテ(A)	ヨコ(B)	フカサ(C)	ドア	納期区分 クリーム	ベージュ	木製基板付 品番		標準価格	保安器	基板寸法(mm) タテ(D)	ヨコ(E)	製品質量(kg)	備考
300	350	120	片開	○	⑤	CMEZ303512WC		12,400	5P	220	270	7.6	
600	400	120	片開	○	⑤	CMEZ604012WC		20,700	10P	520	320	13.7	
600	600	120	片開	○	⑤	CMEZ606012WC		33,100	20P	520	520	18.7	
800	〃	〃	〃	⑤	⑤	CMEZ806012WC		37,600	30P	720	〃	23.6	
900	〃	〃	〃	⑤	⑤	CMEZ906012WC		41,200	40P	820	〃	26.0	
1000	700	140	片開	⑤	⑤	CMEZ107014WC		52,600	50P	920	620	33.1	

埋込形

深さ120mm　有効深さ 93mm　深さ140mm　有効深さ 113mm　粉体塗装 IP2XD

寸法(mm) タテ(A)	ヨコ(B)	フカサ(C)	ドア	納期区分 クリーム	ベージュ	木製基板付 品番		標準価格	保安器	基板寸法(mm) タテ(D)	ヨコ(E)	製品質量(kg)	備考
300	350	120	片開	⑤	⑤	CMBZ303512WC		13,600	5P	220	270	8.0	
600	400	120	片開	○	⑤	CMBZ604012WC		22,800	10P	520	320	14.3	
600	600	120	片開	⑤	⑤	CMBZ606012WC		35,200	20P	520	520	19.4	
800	〃	〃	〃	⑤	⑤	CMBZ806012WC		39,600	30P	720	〃	24.3	
900	〃	〃	〃	⑤	⑤	CMBZ906012WC		43,500	40P	820	〃	26.7	
1000	700	140	片開	⑤	⑤	CMBZ107014WC		54,800	50P	920	620	33.9	

屋外形　パッキン付（発泡ポリウレタン）

深さ120mm　有効深さ 93mm　粉体塗装 IP44（片開きタイプでタテ 600mm 以下 ヨコ 600mm 以下は IP54 となります）

寸法(mm) タテ(A)	ヨコ(B)	フカサ(C)	ドア	納期区分 クリーム	ベージュ	木製基板付 品番		標準価格	保安器	基板寸法(mm) タテ(D)	ヨコ(E)	製品質量(kg)	備考
400	300	120	片開	○	⑤	CRHZ403012WC		17,700	5P	320	220	8.6	
600	〃	〃	〃	○	⑤	CRHZ603012WC		24,200	10P	520	〃	11.3	
600	500	120	片開	○	⑤	CRHZ605012WC		34,700	20P	520	420	16.1	
800	〃	〃	〃	⑤	⑤	CRHZ805012WC		39,700	30P	720	〃	20.0	

○在庫品 ①～⑩納期別出荷品 注注文品 終生産終了品

キャビネットの詳細は P.426・427・438・439・462・463 に掲載しております。

CRH形 電話端子 キャビネット

屋外形 粉体塗装 IP44

■塗装は環境にやさしく、耐久性（防錆力）に優れた粉体塗装を採用しています。
■パッキンは継ぎ目のない発泡ポリウレタンを採用していますので高い
シール性を確保します。（同等性能の他のシール材による場合もあります）

材　　質	鉄　ドア1.6mm　ボデー1.6mm		
ハンドル	防水スイングハンドル（キーNo.NCH200） 小（NCH-13P）タテ1000mm以下		
アース端子	銅製　国土交通省仕様	ネジ　M8 × 16(緑頭)	
塗装色	ナイガイクリーム色（日塗工 L22-90B マンセル 2.5Y9/1）	ナイガイベージュ色（日塗工 L25-70B マンセル 5Y7/1）	
	・塗装色２色同価格でご注文を承ります。 ・ナイガイベージュ色は品番末尾CをKに替えてご注文ください。		

（片開きタイプでタテ600mm以下ヨコ600mm以下はIP54となります）

CA100
CA-G04

CRHZ504012WC

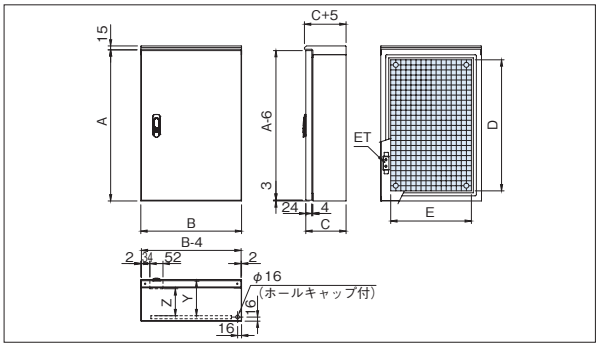

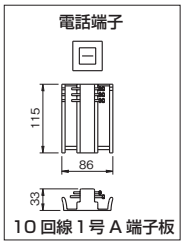

10回線1号A端子板

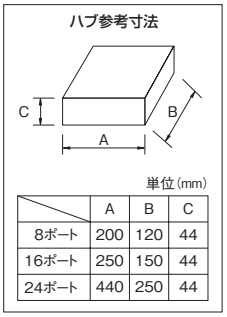

単位（mm）

	A	B	C
8ポート	200	120	44
16ポート	250	150	44
24ポート	440	250	44

注）左記寸法は参考値です。ハブはメーカーにより寸法が異なりますので使用するハブの寸法をご確認の上、キャビネットの選定をしてください。

パッキン付（発泡ポリウレタン）

保安装置を収容しない場合（甲種端子箱）

深さ120mm　有効深さ 93mm

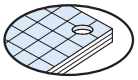

木製基板 12mm

寸法（mm） タテ(A)	ヨコ(B)	フカサ(C)	ドア	納期区分 クリーム	ベージュ	木製基板付 品番		標準価格	端子対数	基板寸法（mm） タテ(D)	ヨコ(E)	製品質量（kg）	備考
400	300	120	片開	○	⑤	CRHZ403012WC		17,700	10P	320	220	8.6	
500	〃	〃	〃	○	⑤	CRHZ503012WC		21,000	20P	420	〃	9.9	
600	〃	〃	〃	○	⑤	CRHZ603012WC		24,200	30P	520	〃	11.3	
500	400	120	片開	○	⑤	CRHZ504012WC		25,400	40P	420	320	12.0	
600	〃	〃	〃	⑤	⑤	CRHZ604012WC		29,400	60P	520	〃	13.7	
700	〃	〃	〃	⑤	⑤	CRHZ704012WC		30,000	80P	620	〃	15.3	
800	600	120	片開	⑤	⑤	CRHZ806012WC		45,700	100P	720	520	23.1	

保安装置を分散設置する場合

深さ120mm　有効深さ 93mm

寸法（mm） タテ(A)	ヨコ(B)	フカサ(C)	ドア	納期区分 クリーム	ベージュ	木製基板付 品番		標準価格	収容数 端子対数	保安器	基板寸法（mm） タテ(D)	ヨコ(E)	製品質量（kg）	備考
600	500	120	片開	○	⑤	CRHZ605012WC		34,700	20P	10P	520	420	16.1	
〃	〃	〃	〃	○	⑤	CRHZ605012WC		34,700	30P	〃	〃	〃	〃	
600	600	120	片開	⑤	⑤	CRHZ606012WC		40,600	40P	10P	520	520	18.5	
〃	〃	〃	〃	⑤	⑤	CRHZ606012WC		40,600	60P	〃	〃	〃	〃	
800	〃	〃	〃	⑤	⑤	CRHZ806012WC		45,700	80P	15P	720	〃	23.1	

○在庫品 ①～⑩納期別出荷品 注注文品 終生産終了品

キャビネットの詳細は P.462・463 に掲載しております。

左右部構造図

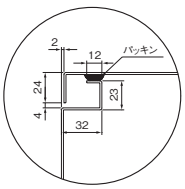

上部構造図

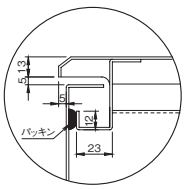

下部構造図

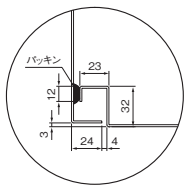

木製基板取付図

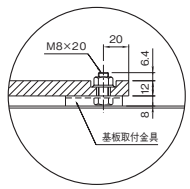

アース端子図

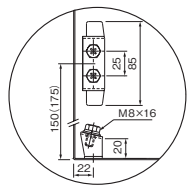

（ ）寸法はキャビネット縦寸法600mm以上に適用。

 本体価格表には消費税は含まれておりません。

CME形 電話端子・電話保安器 キャビネット 露出形 粉体塗装 IP2XD

CA100
CA-G04

■分電盤、制御盤、開閉器盤、端子盤、情報通信機器収納用などにもご使用いただける多用途形です。
■塗装は環境にやさしく、耐久性（防錆力）に優れた粉体塗装を採用しています。
■ボデー（本体）は２段折曲げ加工による補強です。

材　　質	鉄　ドア1.6mm　ボデー1.6mm　前面枠1.6mm		
ハンドル	スイングハンドル（キーNo.NCH200） 小（NCH-13）タテ1000mm 以下 中（NCH-12）タテ1100mm 以上		
アース端子	銅製　国土交通省仕様	ネジ　M8 × 16(緑頭)	
塗装色	ナイガイクリーム色（日塗工 L22-90B マンセル 2.5Y9/1）	ナイガイベージュ色（日塗工 L25-70B マンセル 5Y7/1）	
	・塗装色２色同価格でご注文を承ります。 ・ナイガイベージュ色は品番末尾CをKに替えてご注文ください。		

CMEZ504010WC

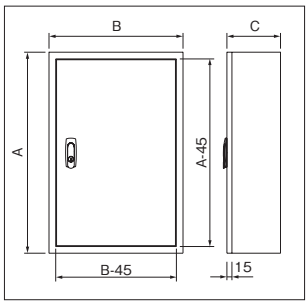

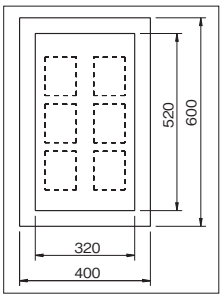

（CMEZ604012WC）の場合

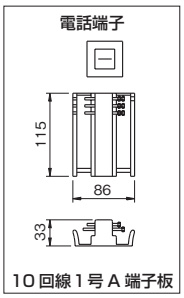

10回線1号A端子板

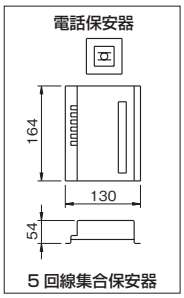

5回線集合保安器

ハブ参考寸法

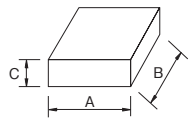

単位(mm)

	A	B	C
8ポート	200	120	44
16ポート	250	150	44
24ポート	440	250	44

注）上記寸法は参考値です。ハブはメーカーにより寸法が異なりますので使用するハブの寸法をご確認の上、キャビネットの選定をしてください。

保安装置を収容しない場合（甲種端子箱）

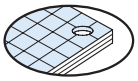

木製基板 12mm

深さ100mm　有効深さ 73mm

寸法(mm) タテ(A)	ヨコ(B)	フカサ(C)	ドア	納期区分 クリーム	ベージュ	木製基板付 品番		標準価格	端子対数	基板寸法(mm) タテ(D)	ヨコ(E)	製品質量(kg)	備考
350	250	100	片開	◯	⑤	CMEZ352510WC		10,300	10P	270	170	6.4	
500	〃	〃	〃	⑤	⑤	CMEZ502510WC		11,300	20P	420	〃	8.3	
600	〃	〃	〃	⑤	⑤	CMEZ602510WC		13,500	30P	520	〃	9.5	
500	400	100	片開	⑤	⑤	CMEZ504010WC		16,400	40P	420	320	11.5	

深さ120mm　有効深さ 93mm

寸法(mm) タテ(A)	ヨコ(B)	フカサ(C)	ドア	納期区分 クリーム	ベージュ	木製基板付 品番		標準価格	端子対数	基板寸法(mm) タテ(D)	ヨコ(E)	製品質量(kg)	備考
600	400	120	片開	◯	⑤	CMEZ604012WC		20,700	60P	520	320	13.7	
700	〃	〃	〃	◯	⑤	CMEZ704012WC		23,900	80P	620	〃	15.5	
900	〃	〃	〃	◯	⑤	CMEZ904012WC		31,000	100P	820	〃	19.1	
900	500	120	片開	⑤	⑤	CMEZ905012WC		37,600	150P	820	420	22.5	

深さ140mm　有効深さ 113mm

寸法(mm) タテ(A)	ヨコ(B)	フカサ(C)	ドア	納期区分 クリーム	ベージュ	木製基板付 品番		標準価格	端子対数	基板寸法(mm) タテ(D)	ヨコ(E)	製品質量(kg)	備考
900	700	140	片開	⑤	⑤	CMEZ907014WC		46,800	200P	820	620	30.3	
900	800	140	両開	⑤	⑤	CMEZ908014WC		55,400	250P	820	720	34.9	
900	1000	140	両開	⑤	⑤	CMEZ901014WC		67,700	300P	820	920	41.9	

◯在庫品 ①～⑩納期別出荷品 注注文品 終生産終了品

キャビネットの詳細は P.426・427 に掲載しております。

CME形 電話端子・電話保安器 キャビネット 露出形 粉体塗装 IP2XD

CA100
CA-G04

保安装置を分散設置する場合

深さ120mm　有効深さ 93mm

寸法(mm) タテ(A)	ヨコ(B)	フカサ(C)	ドア	納期区分 クリーム	ベージュ	木製基板付 品番		標準価格	収容数 端子対数	保安器	基板寸法(mm) タテ(D)	ヨコ(E)	製品質量(kg)	備考
600	500	120	片開	○	⑤	CMEZ605012WC		28,000	20P	10P	520	420	16.2	
〃	〃	〃	〃	○	⑤	CMEZ605012WC		28,000	30P	〃	〃	〃	〃	
600	600	120	片開	○	⑤	CMEZ606012WC		33,100	40P	10P	520	520	18.7	
〃	〃	〃	〃	○	⑤	CMEZ606012WC		33,100	60P	〃	〃	〃	〃	
800	〃	〃	〃	⑤	⑤	CMEZ806012WC		37,600	80P	15P	720	〃	23.6	
900	〃	〃	〃	⑤	⑤	CMEZ906012WC		41,200	100P	20P	820	〃	26.0	

深さ140mm　有効深さ 113mm

寸法(mm) タテ(A)	ヨコ(B)	フカサ(C)	ドア	納期区分 クリーム	ベージュ	木製基板付 品番		標準価格	収容数 端子対数	保安器	基板寸法(mm) タテ(D)	ヨコ(E)	製品質量(kg)	備考
900	700	140	片開	⑤	⑤	CMEZ907014WC		46,800	150P	20P	820	620	30.3	
900	1000	140	両開	⑤	⑤	CMEZ901014WC		67,700	200P	20P	820	920	41.9	
〃	〃	〃	〃	⑤	⑤	CMEZ901014WC		67,700	250P	〃	〃	〃	〃	
900	1100	140	両開	⑤	⑤	CMEZ901114WC		72,500	300P	20P	820	1020	46.5	

保安装置を収容する場合(乙種切替端子箱 MDF)

深さ120mm　有効深さ 93mm　深さ140mm　有効深さ 113mm

寸法(mm) タテ(A)	ヨコ(B)	フカサ(C)	ドア	納期区分 クリーム	ベージュ	木製基板付 品番		標準価格	収容数 端子対数	保安器	基板寸法(mm) タテ(D)	ヨコ(E)	製品質量(kg)	備考
600	500	120	片開	○	⑤	CMEZ605012WC		28,000	20P	10P	520	420	16.2	
600	800	140	両開	⑤	⑤	CMEZ608014WC		47,300	40P	20P	520	720	25.4	
800	〃	〃	〃	⑤	⑤	CMEZ808014WC		49,300	60P	30P	720	〃	31.8	
1100	900	140	両開	⑤	⑤	CMEZ119014WC		70,900	100P	50P	1020	820	46.5	
1000	1600	140	両開	⑤	⑤	CMEZ101614WC		108,200	200P	100P	920	1520	69.9	

○在庫品 ①～⑩納期別出荷品 注注文品 終生産終了品

キャビネットの詳細は P.426・427 に掲載しております。

CMB形 電話端子・電話保安器 キャビネット 埋込形 粉体塗装 IP2XD

CA100
CA-G04

■分電盤、制御盤、開閉器盤、端子盤、情報通信機器収納用などにご使用いただける多用途形です。
■塗装は環境にやさしく、耐久性（防錆力）に優れた粉体塗装を採用しています。
■ボデー（本体）は２段折曲げ加工による補強です。

材　　質	鉄　ドア1.6mm　ボデー1.6mm　前面枠1.6mm	
ハンドル	スイングハンドル（キーNo.NCH200） 小（NCH-13）タテ1000mm以下 中（NCH-12）タテ1100mm以上	
アース端子	銅製　国土交通省仕様	ネジ　M8 × 16(緑頭)
塗装色	ナイガイクリーム色（日塗工 L22-90B マンセル 2.5Y9/1）	ナイガイベージュ色（日塗工 L25-70B マンセル 5Y7/1）
	・塗装色２色同価格でご注文を承ります。 ・ナイガイベージュ色は品番末尾CをKに替えてご注文ください。	

CMBZ504010WC

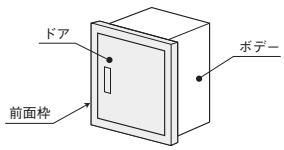

注）埋込形のナイガイベージュ色の場合、
ドア・前面枠はナイガイベージュ色、
ボデーはナイガイクリーム色となります。

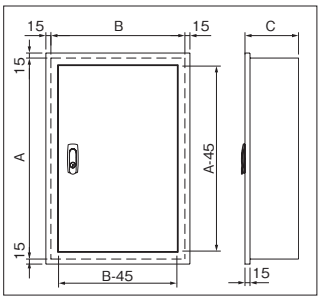

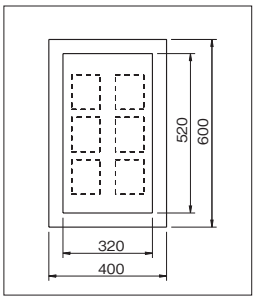

（CMBZ604012WC）の場合

保安装置を収容しない場合（甲種端子箱）

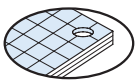

木製基板 12mm

深さ100mm　有効深さ 73mm

寸法(mm) タテ(A)	ヨコ(B)	フカサ(C)	ドア	納期区分 クリーム	ベージュ	木製基板付 品番		標準価格	端子対数	基板寸法(mm) タテ(D)	ヨコ(E)	製品質量(kg)	備考
350	250	100	片開	⑤	⑤	CMBZ352510WC		11,400	10P	270	170	6.8	
500	〃	〃	〃	⑤	⑤	CMBZ502510WC		12,500	20P	420	〃	8.7	
600	〃	〃	〃	⑤	⑤	CMBZ602510WC		14,800	30P	520	〃	10.0	
500	400	100	片開	◯	⑤	CMBZ504010WC		18,600	40P	420	320	12.0	

深さ120mm　有効深さ 93mm

寸法(mm) タテ(A)	ヨコ(B)	フカサ(C)	ドア	納期区分 クリーム	ベージュ	木製基板付 品番		標準価格	端子対数	基板寸法(mm) タテ(D)	ヨコ(E)	製品質量(kg)	備考
600	400	120	片開	◯	⑤	CMBZ604012WC		22,800	60P	520	320	14.3	
700	〃	〃	〃	⑤	⑤	CMBZ704012WC		25,800	80P	620	〃	16.1	
900	〃	〃	〃	⑤	⑤	CMBZ904012WC		33,500	100P	820	〃	19.8	
900	500	120	片開	⑤	⑤	CMBZ905012WC		39,400	150P	820	420	23.2	

深さ140mm　有効深さ 113mm

寸法(mm) タテ(A)	ヨコ(B)	フカサ(C)	ドア	納期区分 クリーム	ベージュ	木製基板付 品番		標準価格	端子対数	基板寸法(mm) タテ(D)	ヨコ(E)	製品質量(kg)	備考
900	700	140	片開	⑤	⑤	CMBZ907014WC		48,600	200P	820	620	31.0	
900	800	140	両開	⑤	⑤	CMBZ908014WC		57,400	250P	820	720	35.8	

◯在庫品 ①～⑩納期別出荷品 注注文品 終生産終了品

キャビネットの詳細は P.438･439 に掲載しております。

CMB形 電話端子・電話保安器 キャビネット 埋込形 粉体塗装 IP2XD

CA RoHS
CA100
CA-G04

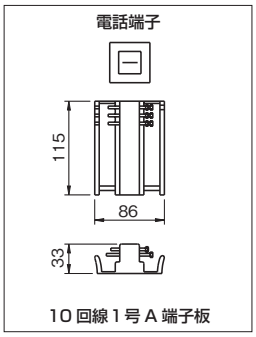

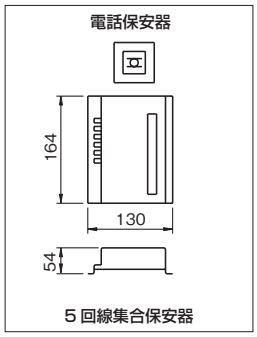

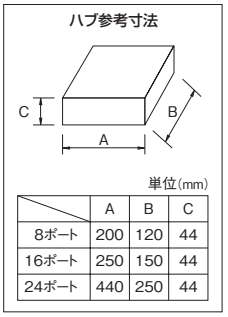

単位(mm)

	A	B	C
8ポート	200	120	44
16ポート	250	150	44
24ポート	440	250	44

注）上記寸法は参考値です。ハブはメーカーにより寸法が異なりますので使用するハブの寸法をご確認の上、キャビネットの選定をしてください。

保安装置を分散設置する場合

深さ120mm	有効深さ 93mm

寸法(mm) タテ(A)	ヨコ(B)	フカサ(C)	ドア	納期区分 クリーム	ベージュ	木製基板付 品番		標準価格	収容数 端子対数	保安器	基板寸法(mm) タテ(D)	ヨコ(E)	製品質量(kg)	備考
600	500	120	片開	⑤	⑤	CMBZ605012WC		30,000	20P	10P	520	420	16.8	
〃	〃	〃	〃	⑤	⑤	CMBZ605012WC		30,000	30P	〃	〃	〃	16.8	
600	600	120	片開	⑤	⑤	CMBZ606012WC		35,200	40P	10P	520	520	19.4	
〃	〃	〃	〃	⑤	⑤	CMBZ606012WC		35,200	60P	〃	〃	〃	19.4	
800	〃	〃	〃	⑤	⑤	CMBZ806012WC		39,600	80P	15P	720	〃	24.3	
900	〃	〃	〃	⑤	⑤	CMBZ906012WC		43,500	100P	20P	820	〃	26.7	

深さ140mm	有効深さ 113mm

寸法(mm) タテ(A)	ヨコ(B)	フカサ(C)	ドア	納期区分 クリーム	ベージュ	木製基板付 品番		標準価格	収容数 端子対数	保安器	基板寸法(mm) タテ(D)	ヨコ(E)	製品質量(kg)	備考
900	700	140	片開	⑤	⑤	CMBZ907014WC		48,600	150P	20P	820	620	31.0	

保安装置を収容する場合(乙種切替端子箱 MDF)

深さ120mm	有効深さ 93mm	深さ140mm	有効深さ 113mm

寸法(mm) タテ(A)	ヨコ(B)	フカサ(C)	ドア	納期区分 クリーム	ベージュ	木製基板付 品番		標準価格	収容数 端子対数	保安器	基板寸法(mm) タテ(D)	ヨコ(E)	製品質量(kg)	備考
600	500	120	片開	⑤	⑤	CMBZ605012WC		30,000	20P	10P	520	420	16.8	
600	800	140	両開	⑤	⑤	CMBZ608014WC		49,300	40P	20P	520	720	26.1	
800	〃	〃	〃	⑤	⑤	CMBZ808014WC		51,500	60P	30P	720	〃	32.5	
1100	900	140	両開	⑤	⑤	CMBZ119014WC		74,200	100P	50P	1020	820	47.5	
1000	1600	140	両開	⑤	⑤	CMBZ101614WC		111,200	200P	100P	920	1520	71.0	

◯在庫品①～⑩納期別出荷品 注 注文品 終 生産終了品

キャビネットの詳細は P.438・439 に掲載しております。

電話端子・電話保安器キャビネット一覧表

保安装置	収容数		露出形				埋込形				屋外形			
			品番	外形寸法(mm)			品番	外形寸法(mm)			品番	外形寸法(mm)		
	端子対数	保安器		タテ	ヨコ	フカサ		タテ	ヨコ	フカサ		タテ	ヨコ	フカサ
収容する場合（乙種端子箱）	—	5P	CMEZ303512WC	300	350	120	CMBZ303512WC	300	350	120	CRHZ403012WC	400	300	120
	—	10P	CMEZ604012WC	600	400	120	CMBZ604012WC	600	400	120	CRHZ603012WC	600	〃	〃
	—	20P	CMEZ606012WC	600	600	120	CMBZ606012WC	600	600	120	CRHZ605012WC	600	500	120
	—	30P	CMEZ806012WC	800	〃	〃	CMBZ806012WC	800	〃	〃	CRHZ805012WC	800	〃	〃
	—	40P	CMEZ906012WC	900	〃	〃	CMBZ906012WC	900	〃	〃				
	—	50P	CMEZ107014WC	1000	700	140	CMBZ107014WC	1000	700	140				
収容しない場合（甲種端子箱）	10P	—	CMEZ352510WC	350	250	100	CMBZ352510WC	350	250	100	CRHZ403012WC	400	300	120
	20P	—	CMEZ502510WC	500	〃	〃	CMBZ502510WC	500	〃	〃	CRHZ503012WC	500	〃	〃
	30P	—	CMEZ602510WC	600	〃	〃	CMBZ602510WC	600	〃	〃	CRHZ603012WC	600	〃	〃
	40P	—	CMEZ504010WC	500	400	100	CMBZ504010WC	500	400	100	CRHZ504012WC	500	400	120
	60P	—	CMEZ604012WC	600	400	120	CMBZ604012WC	600	400	120	CRHZ604012WC	600	〃	〃
	80P	—	CMEZ704012WC	700	〃	〃	CMBZ704012WC	700	〃	〃	CRHZ704012WC	700	〃	〃
	100P	—	CMEZ904012WC	900	〃	〃	CMBZ904012WC	900	〃	〃	CRHZ806012WC	800	600	120
	150P	—	CMEZ905012WC	900	500	120	CMBZ905012WC	900	500	120				
	200P	—	CMEZ907014WC	900	700	140	CMBZ907014WC	900	700	140				
	250P	—	CMEZ908014WC	900	800	140	CMBZ908014WC	900	800	140				
	300P	—	CMEZ901014WC	900	1000	140								
分散設置する場合	20P	10P	CMEZ605012WC	600	500	120	CMBZ605012WC	600	500	120	CRHZ605012WC	600	500	120
	30P	10P	CMEZ605012WC	〃	〃	〃	CMBZ605012WC	〃	〃	〃	CRHZ605012WC	〃	〃	〃
	40P	10P	CMEZ606012WC	600	600	120	CMBZ606012WC	600	600	120	CRHZ606012WC	600	600	120
	60P	10P	CMEZ606012WC	〃	〃	〃	CMBZ606012WC	〃	〃	〃	CRHZ606012WC	〃	〃	〃
	80P	15P	CMEZ806012WC	800	〃	〃	CMBZ806012WC	800	〃	〃	CRHZ806012WC	800	〃	〃
	100P	20P	CMEZ906012WC	900	〃	〃	CMBZ906012WC	900	〃	〃				
	150P	20P	CMEZ907014WC	900	700	140	CMBZ907014WC	900	700	140				
	200P	20P	CMEZ901014WC	900	1000	140								
	250P	20P	CMEZ901014WC	〃	〃	〃								
	300P	20P	CMEZ901114WC	900	1100	140								
収容する場合（乙種切替端子箱MDF）	20P	10P	CMEZ605012WC	600	500	120	CMBZ605012WC	600	500	120				
	40P	20P	CMEZ608014WC	600	800	140	CMBZ608014WC	600	800	140				
	60P	30P	CMEZ808014WC	800	〃	〃	CMBZ808014WC	800	〃	〃				
	100P	50P	CMEZ119014WC	1100	900	140	CMBZ119014WC	1100	900	140				
	200P	100P	CMEZ101614WC	1000	1600	140	CMBZ101614WC	1000	1600	140				

テレビ分配器 ボックス

CRFZ403016WC

PNB272812WC

PYB262712WC

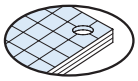

木製基板 12mm・15mm

鋼板製 屋内屋外兼用形

粉体塗装 **IP54**

塗装色	ナイガイ クリーム色（日塗工 L22-90B マンセル 2.5Y9/1）	ナイガイ ベージュ色（日塗工 L25-70B マンセル 5Y7/1）

寸法（mm） タテ(A)	ヨコ(B)	フカサ(C)	ドア	納期区分 クリーム	ベージュ	木製基板付 品番		標準価格	摘要	基板寸法（mm） タテ(D)	ヨコ(E)	ドア寸法（mm） タテ	ヨコ	有効深さ（mm）	製品質量（kg）	備考
400	300	160	片開	○	⑤	CRFZ403016WC		16,400	1コ用(4分配)	320	220	394	296	133	8.9	
400	400	160	片開	○	⑤	CRFZ404016WC		20,700	2コ用(4分配)	320	320	394	396	133	10.7	
500	500	160	片開	○	⑤	CRFZ505016WC		29,000	3コ用(4分配)	420	420	494	496	133	14.5	

※ナイガイベージュ色は品番末尾Cを Kに替えてご注文ください。

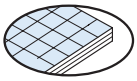

木製基板 15mm

材質	ABS樹脂
材質色（マンセル値）	クリーム色（10YR9/1.5） ダークグレー色（5PB1/2.5）

プラスチック製 屋内屋外兼用形

IP13

寸法（mm） タテ(A)	ヨコ(B)	フカサ(C)	ドア	納期区分 クリーム	ダークグレー	木製基板付 品番		標準価格	摘要	基板寸法（mm） タテ(D)	ヨコ(E)	ドア寸法（mm） タテ	ヨコ	有効深さ（mm）	本体取付寸法（mm） タテ(F)	ヨコ(G)	製品質量（kg）	備考
276	282.8	124	片開	○	○	PNB272812WC		2,520	1コ用(4分配)	188.8	239	276	282.6	100	230	236	1.40	
319.7	399.3	180	片開	○	○	PNB313918WC		5,210	2コ用(4分配)	230	340	320	399.3	152	266	330	2.92	
349.7	499.3	180	片開	○	○	PNB344918WC		7,240	3コ用(4分配)	260	440	350	499.3	152	297	420	3.96	

※ダークグレー色は品番末尾Cを Dに替えてご注文ください。

材質	ABS樹脂
材質色（マンセル値）	クリーム色（10YR9/1.5） ダークグレー色（5PB1/2.5）

プラスチック製 屋外防雨形

IP13

寸法（mm） タテ(A)	ヨコ(B)	フカサ(C)	ドア	納期区分 クリーム	ダークグレー	木製基板付 品番		標準価格	摘要	基板寸法（mm） タテ(D)	ヨコ(E)	ドア寸法（mm） タテ	ヨコ	有効深さ（mm）	本体取付寸法（mm） タテ(F)	ヨコ(G)	製品質量（kg）	備考
269	275	123	片開	○	○	PYB262712WC		2,930	1コ用(4分配)	188.8	239	269	275	100	232	236	1.53	
319.7	399.3	180	片開	○	○	PYB313918WC		5,890	2コ用(4分配)	230	340	319.7	399.3	152	267	330	3.40	
349.7	499.3	180	片開	○	○	PYB344918WC		8,250	3コ用(4分配)	260	440	349.7	499.3	152	297	420	4.49	

※ダークグレー色は品番末尾Cを Dに替えてご注文ください。
○在庫品 ①～⑩納期別出荷品 注注文品 終生産終了品

キャビネット・ボックスの詳細は { CRF については P.454・455 / PNB・PYB については P.600・601、606・607 } に掲載しております。

CME・CMB形 テレビ共聴器 キャビネット 露出形 埋込形 粉体塗装 IP2XD

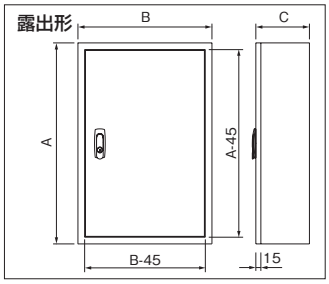

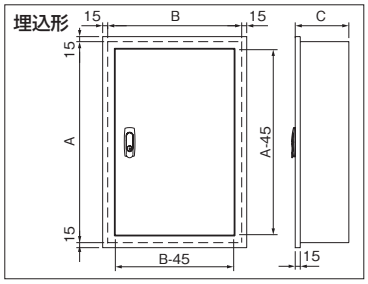

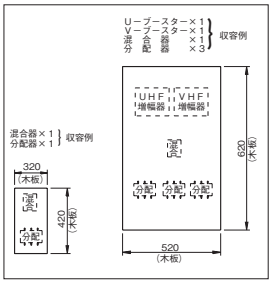

CA100
CA-G04

■本表は一例ですので実際に組み込む場合は寸法を確認の上、キャビネットを選定してください。
■増幅器使用の場合はコンセントが必要です。

露出形

深さ120mm 有効深さ 93mm

塗装色	ナイガイクリーム色（日塗工 L22-90B マンセル 2.5Y9/1）	ナイガイベージュ色（日塗工 L25-70B マンセル 5Y7/1）
	・塗装色２色同価格でご注文を承ります。	
	・ナイガイベージュ色は品番末尾CをKに替えてご注文ください。	

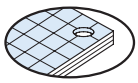

木製基板 12mm

寸法(mm) タテ(A)	ヨコ(B)	フカサ(C)	ドア	納期区分 クリーム	ベージュ	木製基板付 品番		標準価格	増幅器	分配・分波 混合・分岐	基板寸法(mm) タテ(D)	ヨコ(E)	製品質量(kg)	備考
350	250	120	片開	○	⑤	CMEZ352512WC		11,300	−	1コ用	270	170	6.7	
500	400	120	片開	○	⑤	CMEZ504012WC		17,700	−	2コ用	420	320	11.9	
500	500	120	片開	○	⑤	CMEZ505012WC		24,900	−	3･4コ用	420	420	14.1	

深さ140mm 有効深さ 113mm

深さ160mm 有効深さ 133mm

寸法(mm) タテ(A)	ヨコ(B)	フカサ(C)	ドア	納期区分 クリーム	ベージュ	木製基板付 品番		標準価格	増幅器	分配・分波 混合・分岐	基板寸法(mm) タテ(D)	ヨコ(E)	製品質量(kg)	備考
400	400	140	片開	○	⑤	CMEZ404014WC		17,500	1コ用	−	320	320	10.6	
500	〃	〃	〃	○	⑤	CMEZ504014WC		21,800	〃	1コ用	420	〃	12.4	
600	500	140	片開	○	⑤	CMEZ605014WC		29,000	1コ用	2･3コ用	520	420	16.8	
700	〃	〃	〃	○	⑤	CMEZ705014WC		33,100	〃	4コ用	620	〃	18.9	
450	600	140	片開	⑤	⑤	CMEZ456014WC		30,000	2コ用	0･1･2コ用	370	520	15.6	
700	〃	〃	〃	○	⑤	CMEZ706014WC		37,300	2コ用	3･4コ用	620	〃	21.8	
									3コ用	0･1コ用				
900	〃	〃	〃	⑤	⑤	CMEZ906014WC		44,500	3コ用	3コ用	820	〃	26.8	
1100	600	160	片開	○	⑤	CMEZ116016WC		54,800	3コ用	5コ用	1020	520	32.8	

埋込形

深さ120mm 有効深さ 93mm

塗装色	ナイガイクリーム色（日塗工 L22-90B マンセル 2.5Y9/1）	ナイガイベージュ色（日塗工 L25-70B マンセル 5Y7/1）
	・塗装色２色同価格でご注文を承ります。	
	・ナイガイベージュ色は品番末尾CをKに替えてご注文ください。	

注）埋込形のナイガイベージュ色の場合、ドア・前面枠はナイガイベージュ色、ボデーはナイガイクリーム色となります。

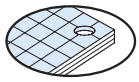

木製基板 12mm

寸法(mm) タテ(A)	ヨコ(B)	フカサ(C)	ドア	納期区分 クリーム	ベージュ	木製基板付 品番		標準価格	増幅器	分配・分波 混合・分岐	基板寸法(mm) タテ(D)	ヨコ(E)	製品質量(kg)	備考
350	250	120	片開	⑤	⑤	CMBZ352512WC		12,400	−	1コ用	270	170	7.1	
500	400	120	片開	○	⑤	CMBZ504012WC		19,600	−	2コ用	420	320	12.4	
500	500	120	片開	⑤	⑤	CMBZ505012WC		27,000	−	3･4コ用	420	420	14.7	

深さ140mm 有効深さ 113mm

深さ160mm 有効深さ 133mm

寸法(mm) タテ(A)	ヨコ(B)	フカサ(C)	ドア	納期区分 クリーム	ベージュ	木製基板付 品番		標準価格	増幅器	分配・分波 混合・分岐	基板寸法(mm) タテ(D)	ヨコ(E)	製品質量(kg)	備考
400	400	140	片開	⑤	⑤	CMBZ404014WC		19,600	1コ用	−	320	320	11.0	
500	〃	〃	〃	○	⑤	CMBZ504014WC		23,900	〃	1コ用	420	〃	12.9	
600	500	140	片開	⑤	⑤	CMBZ605014WC		31,000	1コ用	2･3コ用	520	420	17.4	
700	〃	〃	〃	⑤	⑤	CMBZ705014WC		35,200	〃	4コ用	620	〃	19.6	
450	600	140	片開	⑤	⑤	CMBZ456014WC		32,000	2コ用	0･1･2コ用	370	520	16.2	
700	〃	〃	〃	⑤	⑤	CMBZ706014WC		39,300	2コ用	3･4コ用	620	〃	22.5	
									3コ用	0･1コ用				
900	〃	〃	〃	⑤	⑤	CMBZ906014WC		46,400	〃	3コ用	820	〃	27.5	
1100	600	160	片開	⑤	⑤	CMBZ116016WC		56,700	3コ用	5コ用	1020	520	33.6	

○在庫品 ①～⑩納期別出荷品 (注)注文品 (終)生産終了品

キャビネットの詳細は P.426・427、P.438・439 に掲載しております。

本体価格表には消費税は含まれておりません。

CMEL・CMBL形 ルーバー付テレビ共聴器 キャビネット 露出形 埋込形 粉体塗装 IP2XD

CA100 CA-G04 RoHS

塗装色	ナイガイクリーム色（日塗工 L22-90B マンセル 2.5Y9/1）	ナイガイベージュ色（日塗工 L25-70B マンセル 5Y7/1）
	・塗装色２色同価格でご注文を承ります。 ・ナイガイベージュ色は品番末尾CをKに替えてご注文ください。	

CMEL504014WC

ルーバーの詳細は P.517 に掲載しております。

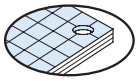

木製基板 12mm

露出形

深さ120mm　有効深さ 93mm

寸法(mm) タテ(A)	ヨコ(B)	フカサ(C)	ドア	納期区分 クリーム	ベージュ	木製基板付 品番		標準価格	増幅器	分配・分波 混合・分岐	基板寸法(mm) タテ(D)	ヨコ(E)	製品質量(kg)	図番	備考
350	250	120	片開	⑤	⑤	CMEL352512WC		14,100	—	1コ用	270	170	6.7	イ	
500	400	120	片開	⑤	⑤	CMEL504012WC		20,700	—	2コ用	420	320	12.0	ハ	
500	500	120	片開	⑤	⑤	CMEL505012WC		31,200	—	3・4コ用	420	420	14.1	ホ	

深さ140mm　有効深さ 113mm

寸法(mm) タテ(A)	ヨコ(B)	フカサ(C)	ドア	納期区分 クリーム	ベージュ	木製基板付 品番		標準価格	増幅器	分配・分波 混合・分岐	基板寸法(mm) タテ(D)	ヨコ(E)	製品質量(kg)	図番	備考
400	400	140	片開	⑤	⑤	CMEL404014WC		20,300	1コ用	—	320	320	10.5	ロ	
500	〃	〃	〃	⑤	⑤	CMEL504014WC		24,800	〃	1コ用	420	〃	12.4	ハ	
600	500	140	片開	⑤	⑤	CMEL605014WC		35,200	1コ用	2・3コ用	520	420	16.7	ホ	
700	〃	〃	〃	⑤	⑤	CMEL705014WC		39,300	〃	4コ用	620	〃	19.0	〃	
450	600	140	片開	⑤	⑤	CMEL456014WC		36,100	2コ用	0・1・2コ用	370	520	15.6	ニ	
700	〃	〃	〃	⑤	⑤	CMEL706014WC		43,500	2コ用	3・4コ用	620	〃	21.8	ホ	
									3コ用	0・1コ用					
900	〃	〃	〃	⑤	⑤	CMEL906014WC		54,100	2コ用	5コ用	820	〃	26.8	ヘ	
									3コ用	3コ用					
1000	700	140	片開	⑤	⑤	CMEL107014WC		61,900	2コ用	6コ用	920	620	33.1	ヘ	
									3コ用	4コ用					

キャビネットの詳細は P.426・427 に掲載しております。

埋込形

塗装色	ナイガイクリーム色（日塗工 L22-90B マンセル 2.5Y9/1）	ナイガイベージュ色（日塗工 L25-70B マンセル 5Y7/1）
	・塗装色２色同価格でご注文を承ります。 ・ナイガイベージュ色は品番末尾CをKに替えてご注文ください。	

注）埋込形のナイガイベージュ色の場合、ドア・前面枠はナイガイベージュ色、ボデーはナイガイクリーム色となります。

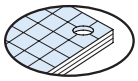

木製基板 12mm

深さ120mm　有効深さ 93mm

寸法(mm) タテ(A)	ヨコ(B)	フカサ(C)	ドア	納期区分 クリーム	ベージュ	木製基板付 品番		標準価格	増幅器	分配・分波 混合・分岐	基板寸法(mm) タテ(D)	ヨコ(E)	製品質量(kg)	図番	備考
350	250	120	片開	⑤	⑤	CMBL352512WC		15,500	—	1コ用	270	170	7.1	イ	
500	400	120	片開	⑤	⑤	CMBL504012WC		22,800	—	2コ用	420	320	12.5	ハ	
500	500	120	片開	⑤	⑤	CMBL505012WC		33,400	—	3・4コ用	420	420	14.7	ホ	

深さ140mm　有効深さ 113mm

寸法(mm) タテ(A)	ヨコ(B)	フカサ(C)	ドア	納期区分 クリーム	ベージュ	木製基板付 品番		標準価格	増幅器	分配・分波 混合・分岐	基板寸法(mm) タテ(D)	ヨコ(E)	製品質量(kg)	図番	備考
400	400	140	片開	⑤	⑤	CMBL404014WC		22,800	1コ用	—	320	320	11.0	ロ	
500	〃	〃	〃	⑤	⑤	CMBL504014WC		26,800	〃	1コ用	420	〃	12.9	ハ	
600	500	140	片開	⑤	⑤	CMBL605014WC		35,200	1コ用	2・3コ用	520	420	17.3	ホ	
700	〃	〃	〃	⑤	⑤	CMBL705014WC		39,300	〃	4コ用	620	〃	19.6	〃	
450	600	140	片開	⑤	⑤	CMBL456014WC		38,300	2コ用	0・1・2コ用	370	520	16.2	ニ	
700	〃	〃	〃	⑤	⑤	CMBL706014WC		45,500	2コ用	3・4コ用	620	〃	22.5	ホ	
									3コ用	0・1コ用					
900	〃	〃	〃	⑤	⑤	CMBL906014WC		55,700	2コ用	5コ用	820	〃	27.5	ヘ	
									3コ用	3コ用					
1000	700	140	片開	⑤	⑤	CMBL107014WC		64,100	2コ用	6コ用	920	620	33.9	ヘ	
									3コ用	4コ用					

◯在庫品 ①～⑩納期別出荷品 注注文品 終生産終了品

キャビネットの詳細は P.438・439 に掲載しております。

㋑

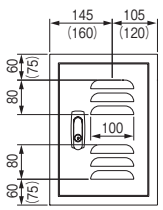

㋺

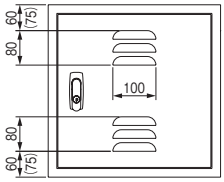

㋩

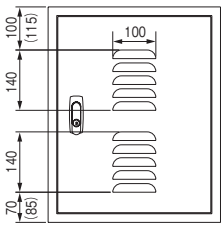

㋥

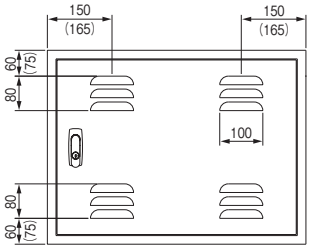

㋭

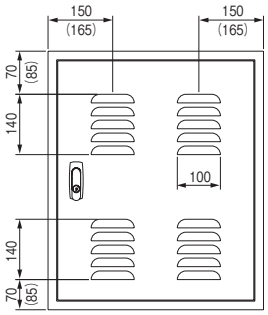

㋬

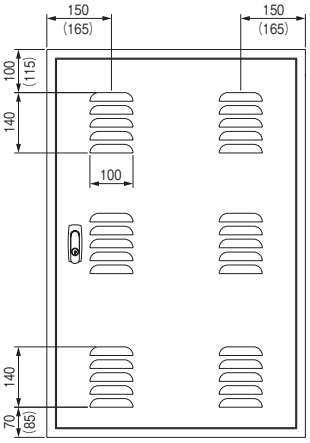

㋣

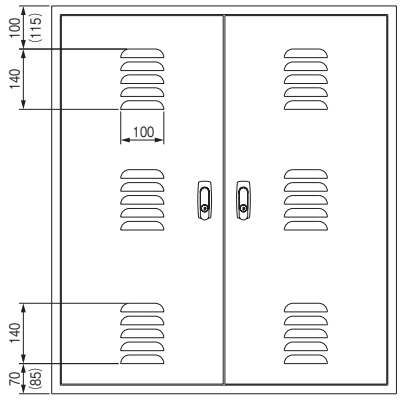

㋜

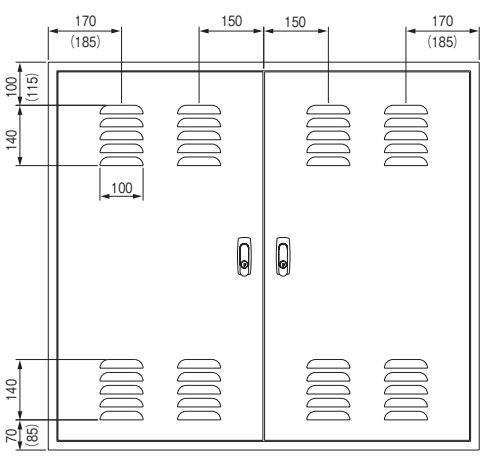

ルーバー部詳細図

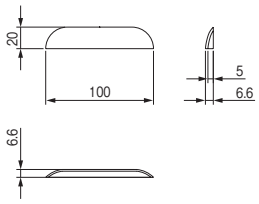

注（ ）寸法は埋込形に適用。

CME形 テレビ共聴器スペース付電話端子 キャビネット 露出形 粉体塗装 IP2XD

CA100
CA-G04

■塗装は環境にやさしく、耐久性（防錆力）に優れた粉体塗装を採用しています。
■ボデー（本体）は２段折曲げ加工による補強です。

材　　質	鉄　ドア1.6mm　ボデー1.6mm　前面枠1.6mm		
ハンドル	スイングハンドル（キー No.NCH200） 小（NCH-13）タテ1000mm以下 中（NCH-12）タテ1100mm以上		
アース端子	銅製　国土交通省仕様	ネジ　M8 × 16(緑頭)	
塗装色	ナイガイクリーム色（日塗工 L22-90B マンセル 2.5Y9/1）	ナイガイベージュ色（日塗工 L25-70B マンセル 5Y7/1）	
	・塗装色２色同価格でご注文を承ります。 ・ナイガイベージュ色は品番末尾CをKに替えてご注文ください。		

CMEZ504014WC

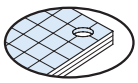

木製基板 12mm

深さ140mm	有効深さ 113mm	深さ160mm	有効深さ 133mm

寸法(mm) タテ(A)	ヨコ(B)	フカサ(C)	ドア	納期区分 クリーム	ベージュ	木製基板付 品番		標準価格	増幅器	分配・分波混合・分岐	端子対数	基板寸法(mm) タテ(D)	ヨコ(E)	製品質量(kg)	備考
500	400	140	片開	○	⑤	CMEZ504014WC		21,800	—	1·2コ用	10P	420	320	12.4	
〃	500	140	片開	○	⑤	CMEZ505014WC		25,800	—	〃	20P	〃	420	14.6	
600	〃	〃	〃	○	⑤	CMEZ605014WC		29,000	—	〃	30P·40P	520	〃	16.8	
700	〃	〃	〃	○	⑤	CMEZ705014WC		33,100	—	〃	60P	620	〃	18.9	
800	〃	〃	〃	○	⑤	CMEZ805014WC		36,100	—	〃	80P	720	〃	21.1	
1000	500	160	片開	○	⑤	CMEZ105016WC		47,600	—	〃	100P	920	420	26.2	
600	500	140	片開	○	⑤	CMEZ605014WC		29,000	—	3·4コ用	10P·20P	520	420	16.8	
700	〃	〃	〃	○	⑤	CMEZ705014WC		33,100	—	〃	30P·40P	620	〃	18.9	
900	〃	〃	〃	⑤	⑤	CMEZ905014WC		40,300	—	〃	60P	820	〃	23.3	
1100	500	160	片開	○	⑤	CMEZ115016WC		49,700	—	〃	80P·100P	1020	420	28.6	
700	500	140	片開	○	⑤	CMEZ705014WC		33,100	1コ用	1〜4コ用	10P·20P	620	420	18.9	
900	〃	〃	〃	⑤	⑤	CMEZ905014WC		40,300	〃	〃	30P·40P	820	〃	23.3	
1000	500	160	片開	○	⑤	CMEZ105016WC		47,600	〃	〃	60P	920	420	26.2	
1200	〃	〃	〃	○	⑤	CMEZ125016WC		51,600	〃	〃	80P	1120	〃	30.8	
1300	〃	〃	〃	○	⑤	CMEZ135016WC		54,100	〃	〃	100P	1220	〃	33.0	
700	500	140	片開	○	⑤	CMEZ705014WC		33,100	2コ用	—	10P·20P	620	420	18.9	
900	〃	〃	〃	⑤	⑤	CMEZ905014WC		40,300	〃	—	30P·40P	820	〃	23.3	
1000	500	160	片開	○	⑤	CMEZ105016WC		47,600	〃	—	60P	920	420	26.2	
1200	〃	〃	〃	○	⑤	CMEZ125016WC		51,600	〃	—	80P	1120	〃	30.8	
1300	〃	〃	〃	○	⑤	CMEZ135016WC		54,100	〃	—	100P	1220	〃	33.0	
800	500	140	片開	○	⑤	CMEZ805014WC		36,100	2コ用	1·2コ用	10P·20P	720	420	21.1	
1000	500	160	片開	○	⑤	CMEZ105016WC		47,600	〃	〃	30P·40P	920	420	26.2	
1100	〃	〃	〃	○	⑤	CMEZ115016WC		49,700	〃	〃	60P	1020	〃	28.6	
1300	〃	〃	〃	○	⑤	CMEZ135016WC		54,100	〃	〃	80P	1220	〃	33.0	
1400	〃	〃	〃	○	⑤	CMEZ145016WC		58,300	〃	〃	100P	1320	〃	36.1	
900	500	140	片開	⑤	⑤	CMEZ905014WC		40,300	2コ用	3コ用	10P·20P	820	420	23.3	
1100	500	160	片開	○	⑤	CMEZ115016WC		49,700	〃	〃	30P·40P	1020	420	28.6	
1200	〃	〃	〃	○	⑤	CMEZ125016WC		51,600	〃	〃	60P	1120	〃	30.8	
1400	〃	〃	〃	○	⑤	CMEZ145016WC		58,300	〃	〃	80P	1320	〃	36.1	
1600	〃	〃	〃	○	⑤	CMEZ165016WC		64,400	〃	〃	100P	1520	〃	40.7	

○在庫品 ①〜⑩納期別出荷品 注注文品 終生産終了品

キャビネットの詳細は P.426・427 に掲載しております。

■水切防水形もございますのでご用命ください。

CRF形 テレビ共聴器スペース付電話端子 キャビネット

屋内屋外兼用 水切防水形　粉体塗装 IP44

片開きタイプで
タテ 600mm 以下
ヨコ 600mm 以下は
IP54 となります

CA100
CA-G04

■ステンレス製屋内屋外兼用盤キャビネット CSH（P.550 ～553）もご利用ください。
■パッキンは継ぎ目のない発泡ポリウレタンを採用していますので高いシール性を確保します。（同等性能の他のシール材による場合もあります）

材　　質	鉄　ドア1.6mm　ボデー1.6mm	
ハ ン ド ル	防水スイングハンドル（キーNo.NCH200） 小（NCH-13P）タテ1000mm以下 中（NCH-12P）タテ1100mm以上	
アース端子	銅製　国土交通省仕様	ネジ　M8 × 16(緑頭)
塗　装　色	ナイガイ クリーム色（日塗工 L22-90B マンセル 2.5Y9/1）	ナイガイ ベージュ色（日塗工 L25-70B マンセル 5Y7/1）
	・塗装色 2 色同価格でご注文を承ります。 ・ナイガイベージュ色は品番末尾CをKに替えてご注文ください。	

CRFZ504016WC

パッキン付（発泡ポリウレタン）

深さ160mm　有効深さ 133mm　／　深さ200mm　有効深さ 173mm

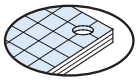

木製基板 12mm

寸法(mm) タテ(A)	ヨコ(B)	フカサ(C)	ドア	納期区分 クリーム	ベージュ	木製基板付 品番		標準価格	増幅器	分配・分波 混合・分岐	端子対数	基板寸法(mm) タテ(D)	ヨコ(E)	製品質量(kg)	備考
500	400	160	片開	○	⑤	CRFZ504016WC		24,100	—	1·2コ用	10P	420	320	12.4	
500	500	160	片開	○	⑤	CRFZ505016WC		29,000	—	1·2コ用	20P	420	420	14.5	
600	〃	〃	〃	○	⑤	CRFZ605016WC		32,000	—	1·2コ用 3·4コ用	30P·40P 10P·20P	520	〃	16.6	
700	〃	〃	〃	○	⑤	CRFZ705016WC		37,300	—	〃	60P 30P·40P	620	〃	18.6	
800	〃	〃	〃	○	⑤	CRFZ805016WC		41,200	—	1·2コ用	80P	720	〃	20.7	
900	〃	〃	〃	⑤	⑤	CRFZ905016WC		45,400	—	3·4コ用	60P	820	〃	22.8	
1000	〃	〃	〃	⑤	⑤	CRFZ105016WC		49,700	—	1·2コ用	100P	920	〃	24.8	
1100	〃	〃	〃	⑤	⑤	CRFZ115016WC		51,600	—	3·4コ用	80P·100P	1020	〃	27.0	
700	500	160	片開	○	⑤	CRFZ705016WC		37,300	1コ用 2コ用	1～4コ用 —	10P·20P	620	420	18.6	
900	〃	〃	〃	⑤	⑤	CRFZ905016WC		45,400	1コ用 2コ用	1～4コ用 —	30P·40P	820	〃	22.8	
1000	〃	〃	〃	⑤	⑤	CRFZ105016WC		49,700	1コ用 2コ用	1～4コ用 —	60P	920	〃	24.8	
1200	〃	〃	〃	⑤	⑤	CRFZ125016WC		55,100	1コ用 2コ用	1～4コ用 —	80P	1120	〃	29.7	
1300	〃	〃	〃	⑤	⑤	CRFZ135016WC		59,600	1コ用 2コ用	1～4コ用 —	100P	1220	〃	31.8	
800	500	160	片開	○	⑤	CRFZ805016WC		41,200	2コ用	1·2コ用	10P·20P	720	420	20.7	
900	〃	〃	〃	⑤	⑤	CRFZ905016WC		45,400	〃	3·4コ用	〃	820	〃	22.8	
1000	〃	〃	〃	⑤	⑤	CRFZ105016WC		49,700	〃	1·2コ用	30P·40P	920	〃	24.8	
1100	〃	〃	〃	⑤	⑤	CRFZ115016WC		51,600	〃	1·2コ用 3コ用	60P 30P·40P	1020	〃	27.0	
1200	〃	〃	〃	⑤	⑤	CRFZ125016WC		55,100	〃	3コ用	60P	1120	〃	29.7	
1300	〃	〃	〃	⑤	⑤	CRFZ135016WC		59,600	〃	1·2コ用	80P	1220	〃	31.8	
1400	500	200	片開	⑤	⑤	CRFZ145020WC		69,600	2コ用	1·2コ用 3コ用	100P 80P	1320	420	36.3	

○在庫品 ①～⑩納期別出荷品 (注)注文品 (終)生産終了品

キャビネットの詳細は P.454・455 に掲載しております。

■鉄製基板付もございますのでご用命ください。
品番は、CRFZ504016WC → CRFZ504016SC となります。

CKH・CKK形 仮設用 キャビネット 屋外水切防水形 粉体塗装 IPX3

CA RoHS
CA-G04

■仮設工事用としてご利用ください。
■取付金具が付いていますのでボルト止め又は針金などでの一時固定ができます。
■電線固定パイプがありますので電線にかかる外部圧力を和らげます。
■南京錠取り付け可能。

材　　質	鉄　1.0mm～1.6mm	
ハンドル	丸形ハンドル　A-52（CKH形） 笹形ハンドル　THA-165-2（CKK形）	
アース端子	銅製　国土交通省仕様	ネジM8×16(緑頭)(CKH形)
		ネジ　黄銅M5×15(CKK形)
塗　装　色	オレンジ色（日塗工 L12-60X　マンセル 2.5YR6/14）	

CKHZ504020WR

CKKZ352015WR

パッキン付（t 3 × 30）

深さ200mm　有効深さ 170mm

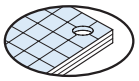
木製基板 15mm

寸法(mm) タテ(A)	ヨコ(B)	フカサ(C)	タテ(A')	ヨコ(B')	フカサ(C')	ドア	納期区分	木製基板付 品番		標準価格	基板寸法(mm) タテ(D)	ヨコ(E)	ドア寸法(mm) タテ(A1)	ヨコ(B1)	本体取付寸法(mm) タテ(F)	ヨコ(G)	配線口寸法(mm) K	L	M	電線出入口数	製品質量(kg)
400	300	200	430	304	212	片開	◯	CKHZ403020WR		23,900	320	220	367	296	300	350	100	150	–	1	10.0
500	400	200	530	404	212	片開	◯	CKHZ504020WR		27,800	420	320	467	396	400	450	100	250	–	1	13.8
400	500	200	430	504	212	片開	◯	CKHZ405020WR		27,800	320	420	367	496	300	550	100	350	–	1	13.9
500	600	200	530	604	212	片開	◯	CKHZ506020WR		36,000	420	520	467	596	400	650	100	350	–	1	18.5
500	700	200	530	704	212	片開	◯	CKHZ507020WR		39,900	420	620	467	696	400	750	100	250	300	2	20.7
600	〃	〃	630	〃	〃	〃	◯	CKHZ607020WR		42,800	520	〃	567	〃	500	〃	〃	〃	〃	〃	23.5
700	1000	200	730	1004	212	両開	◯	CKHZ701020WR		65,300	620	920	667	496	600	1050	100	250	300	3	36.1

パッキンなし

深さ150mm　有効深さ 130mm　深さ170mm　有効深さ 150mm

寸法(mm) タテ(A)	ヨコ(B)	フカサ(C)	タテ(A')	ヨコ(B')	フカサ(C')	ドア	納期区分	木製基板付 品番		標準価格	基板寸法(mm) タテ(D)	ヨコ(E)	ドア寸法(mm) タテ(A1)	ヨコ(B1)	本体取付寸法(mm) タテ(F)	孔φ	配線口寸法(mm) K	L	製品質量(kg)
350	200	150	376	230	180	片開	◯	CKKZ352015WR		10,300	290	140	348	205	430	6	60	70	5.8
430	240	170	456	270	200	片開	◯	CKKZ432417WR		18,600	370	180	428	245	510	6	60	70	7.3

◯在庫品 ①～⑩納期別出荷品 注注文品 終生産終了品

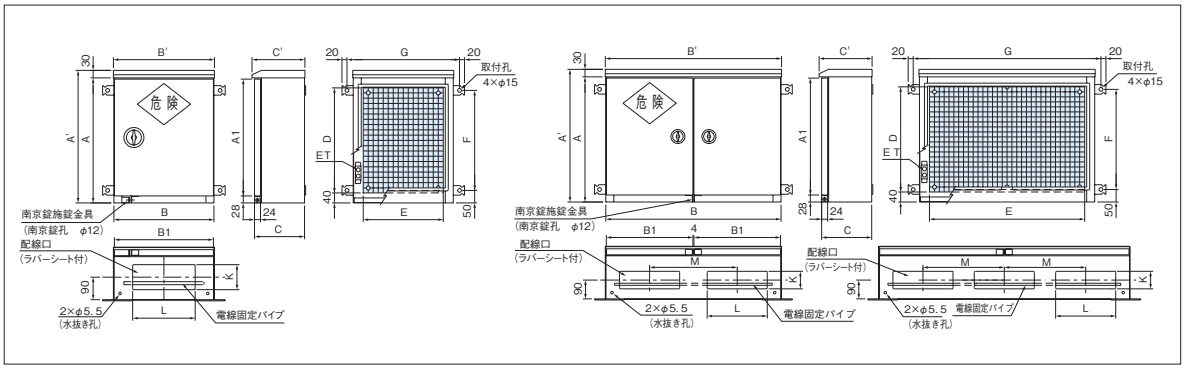

機器類取付範囲図（ドア）

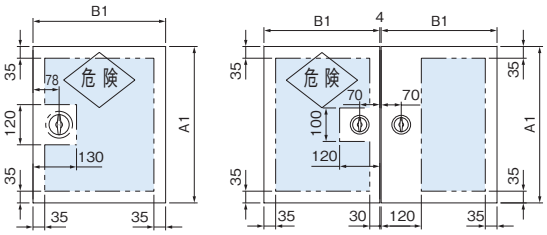

左右部構造図

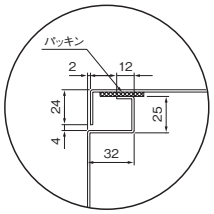

上部構造図

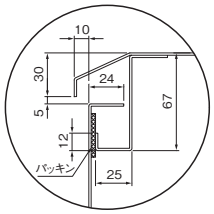

下部（施錠金具）構造図

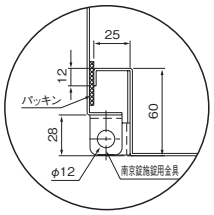

木製基板取付図（CKH形）

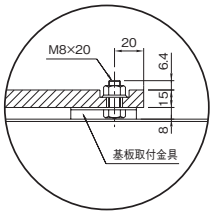

木製基板は方眼目盛
(1cm方眼)付きで、機器の
取り付けに便利です。

取付金具が付いて
いますので、ボルト
止めや針金による
固定ができます。

キャビネットは
水切防水構造です。
ドアのパッキンに
より外部からの雨
を防ぎます。

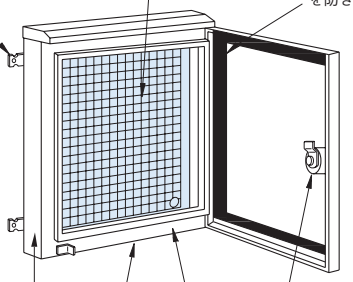

アース端子ねじは
M8を使用してい
ます。

ハンドルは丸形ハンドル
を使用しています。

電線引出し口が
ありますので、
容易に機器との
接続が可能です。

電線固定パイプがありますの
で、外部からの電線にかかる
力を和らげ、収納機器との接
続が安全にできます。

配線口・電線固定パイプ図

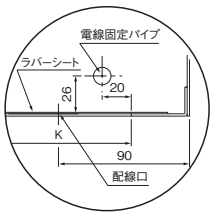

アース端子図（CKH形）

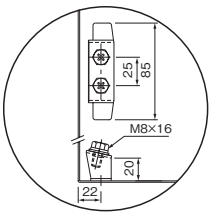

基板取付図

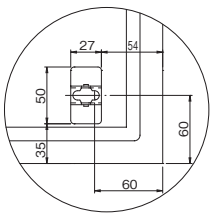

水抜き孔詳細図

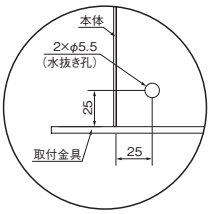

CKK形

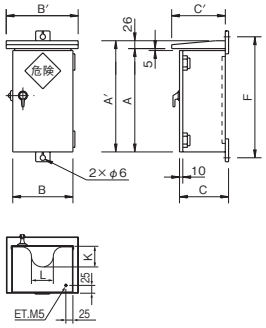

機器類取付範囲図（ドア）

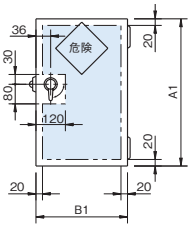

木製基板取付図（CKK形）

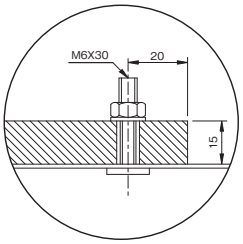

アース端子図（CKK形）

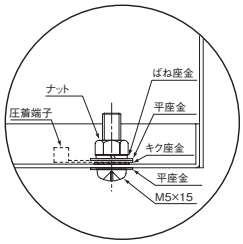

CMFK形 テナント盤 キャビネット 露出形

粉体塗装 IP2XD

CA CA100 CA−G04 RoHS

■ WHM 単（三）相３線式 120（60）Ａの収納が可能です。
■耐候型電力量計は単（三）相３線式 30 Ａまで収納が可能です。
■検針窓は 3mm 強化処理ガラスを使用しています。

材　　質	鉄　ドア1.6mm　ボデー1.6mm　前面枠1.6mm	
ハンドル	スイングハンドル（キーNo.NCH200） 小（NCH-13）タテ1000mm以下 中（NCH-12）タテ1100mm以上	
アース端子	銅製　国土交通省仕様	ネジ　M8×16(緑頭)
塗装色	ナイガイクリーム色（日塗工 L22-90B マンセル 2.5Y9/1）	ナイガイベージュ色（日塗工 L25-70B マンセル 5Y7/1）
	・塗装色２色同価格でご注文を承ります。 ・ナイガイベージュ色は品番９桁目のＣをＫに替えてご注文ください。 〔例〕クリーム：CMFK9040C1 →ベージュ：CMFK9040K1	

CMFK6050C1

CMFK6050C2

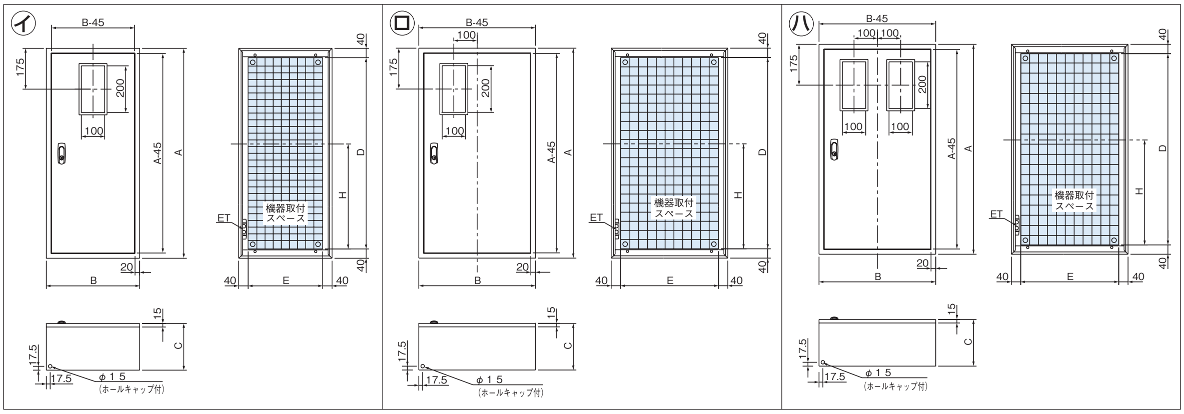

注1）図中のH寸法は、WHM（1φ3W120A）取り付け時のスイッチスペースの参考値です。

検針窓付

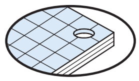
木製基板 25mm

深さ200mm	有効深さ 160mm

寸法(mm) タテ(A)	ヨコ(B)	フカサ(C)	ドア	納期区分 クリーム	ベージュ	木製基板付 品番		標準価格	WHM スペース	基板寸法(mm) タテ(D)	ヨコ(E)	タテ(H)	製品質量(kg)	図番	備考
900	400	200	片開	⑤	⑤	CMFK9040C1		41,800	120A×1	820	320	450	22.0	イ	
1000	〃	〃	〃	⑤	⑤	CMFK1040C1		44,700	〃	920	〃	550	24.0	〃	
1100	〃	〃	〃	⑤	⑤	CMFK1140C1		47,900	〃	1020	〃	650	26.2	〃	
600	500	200	片開	◯	⑤	CMFK6050C1		34,800	120A×1	520	420	150	18.6	ロ	
700	〃	〃	〃	⑤	⑤	CMFK7050C1		38,900	〃	620	〃	250	21.0	〃	
800	〃	〃	〃	◯	⑤	CMFK8050C1		42,900	〃	720	〃	350	23.4	〃	
900	〃	〃	〃	◯	⑤	CMFK9050C1		44,200	〃	820	〃	450	25.7	〃	
1000	〃	〃	〃	◯	⑤	CMFK1050C1		47,700	〃	920	〃	550	28.1	〃	
1100	〃	〃	〃	⑤	⑤	CMFK1150C1		51,000	〃	1020	〃	650	30.6	〃	
1200	〃	〃	〃	⑤	⑤	CMFK1250C1		54,100	〃	1120	〃	750	33.0	〃	
1300	〃	〃	〃	⑤	⑤	CMFK1350C1		58,900	〃	1220	〃	850	35.3	〃	
1400	〃	〃	〃	⑤	⑤	CMFK1450C1		67,000	〃	1320	〃	950	37.7	〃	
1500	〃	〃	〃	⑤	⑤	CMFK1550C1		72,100	〃	1420	〃	1050	40.1	〃	
1600	〃	〃	〃	⑤	⑤	CMFK1650C1		77,100	〃	1520	〃	1150	43.0	〃	
900	700	200	片開	⑤	⑤	CMFK9070C1		50,200	120A×1	820	620	450	33.3	ロ	
600	500	200	片開	◯	⑤	CMFK6050C2		36,700	120A×2	520	420	150	18.7	ハ	
700	〃	〃	〃	⑤	⑤	CMFK7050C2		40,900	〃	620	〃	250	21.0	〃	
800	〃	〃	〃	⑤	⑤	CMFK8050C2		45,000	〃	720	〃	350	23.4	〃	
900	700	200	片開	⑤	⑤	CMFK9070C2		53,100	120A×2	820	620	450	33.3	ハ	

◯在庫品①～⑩納期別出荷品㊟注文品㊎生産終了品

キャビネットの詳細は P.426・427 に掲載しております。

CMDK形 テナント盤 キャビネット・2段ドア 露出形 粉体塗装 IP2XD

CA100
CA-G04

■ WHM 単（三）相３線式 120（60）Aの収納が可能です。
■耐候型電力量計は単（三）相３線式 30 Aまで収納が可能です。
■電力量計と開閉器が同一キャビネット内に収納できます。
■検針窓は 3mm 強化処理ガラスを使用しています。

材　　質	鉄　ドア1.6mm　ボデー1.6mm　前面枠1.6mm		
ハンドル	スイングハンドル（キーNo.NCH200） 小（NCH-13） 中（NCH-12）タテ1500mm以上の場合　下段ドアのみ		
アース端子	銅製　国土交通省仕様	ネジ　M8×16(緑頭)	
塗装色	ナイガイクリーム色（日塗工 L22-90B マンセル 2.5Y9/1）	ナイガイベージュ色（日塗工 L25-70B マンセル 5Y7/1）	
塗装色	・塗装色２色同価格でご注文を承ります。 ・ナイガイベージュ色は品番９桁目のCをKに替えてご注文ください。 〔例〕クリーム：CMDK8040C1 →ベージュ：CMDK8040K1		

CMDK1050C1

CMDK1060C2

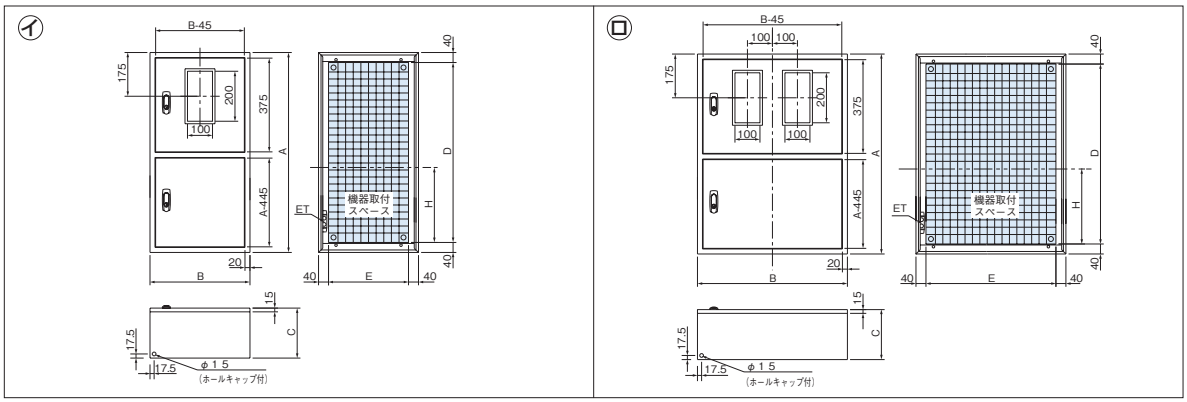

注1）図中のH寸法は、WHM（1φ3W120A）取り付け時のスイッチスペースの参考値です。

2段ドア

深さ200mm　有効深さ 160mm

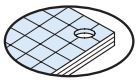

木製基板 25mm

寸法(mm) タテ(A)	ヨコ(B)	フカサ(C)	ドア	納期区分 クリーム	ベージュ	木製基板付 品番		標準価格	WHMスペース	基板寸法(mm) タテ(D)	ヨコ(E)	タテ(H)	製品質量(kg)	図番	備考
800	400	200	2段	○	⑤	CMDK8040C1		50,000	120A×1	720	320	300	22.9	イ	
1000	〃	〃	〃	○	⑤	CMDK1040C1		54,200	〃	920	〃	500	27.6	〃	
1100	〃	〃	〃	○	⑤	CMDK1140C1		59,200	〃	1020	〃	600	30.0	〃	
1200	〃	〃	〃	○	⑤	CMDK1240C1		63,200	〃	1120	〃	700	32.4	〃	
1300	〃	〃	〃	⑤	⑤	CMDK1340C1		67,400	〃	1220	〃	800	34.7	〃	
1400	〃	〃	〃	○	⑤	CMDK1440C1		71,500	〃	1320	〃	900	37.1	〃	
1500	〃	〃	〃	○	⑤	CMDK1540C1		77,300	〃	1420	〃	1000	39.4	〃	
1000	500	200	2段	⑤	⑤	CMDK1050C1		57,600	120A×1	920	420	500	32.9	イ	
1100	〃	〃	〃	⑤	⑤	CMDK1150C1		61,600	〃	1020	〃	600	35.7	〃	
1200	〃	〃	〃	⑤	⑤	CMDK1250C1		66,600	〃	1120	〃	700	38.5	〃	
1300	〃	〃	〃	⑤	⑤	CMDK1350C1		70,300	〃	1220	〃	800	41.3	〃	
1400	〃	〃	〃	⑤	⑤	CMDK1450C1		75,500	〃	1320	〃	900	44.0	〃	
1500	〃	〃	〃	○	⑤	CMDK1550C1		79,600	〃	1420	〃	1000	47.0	〃	
1600	〃	〃	〃	○	⑤	CMDK1650C1		84,000	〃	1520	〃	1100	49.7	〃	
800	600	200	2段	○	⑤	CMDK8060C2		57,600	120A×2	720	520	300	31.7	ロ	
1000	〃	〃	〃	○	⑤	CMDK1060C2		65,700	〃	920	〃	500	38.1	〃	
1100	〃	〃	〃	⑤	⑤	CMDK1160C2		69,000	〃	1020	〃	600	41.3	〃	
1200	〃	〃	〃	⑤	⑤	CMDK1260C2		72,400	〃	1120	〃	700	44.5	〃	
1300	〃	〃	〃	⑤	⑤	CMDK1360C2		77,300	〃	1220	〃	800	47.7	〃	
1400	〃	〃	〃	○	⑤	CMDK1460C2		85,400	〃	1320	〃	900	50.9	〃	
1500	〃	〃	〃	⑤	⑤	CMDK1560C2		89,500	〃	1420	〃	1000	54.3	〃	
1600	〃	〃	〃	○	⑤	CMDK1660C2		95,300	〃	1520	〃	1100	57.5	〃	

○在庫品 ①～⑩納期別出荷品 注注文品 終生産終了品

キャビネットの詳細は P.426・427 に掲載しております。

CHMK形 引込計器盤 キャビネット 屋内屋外兼用水切防水形 粉体塗装 IP44

■検針窓枠は樹脂製でシンプルなデザインです。
■検針窓は 3mm 強化処理ガラスを使用しています。
■パッキンは継ぎ目のない発泡ポリウレタンを採用していますので高い
シール性を確保します。(同等性能の他のシール材による場合もあります)

CA100
CA-G04

材　　質	鉄　ドア1.6mm　ボデー1.6mm	
ハンドル	取り外しハンドル PH-52（封印付）	
アース端子	銅製　国土交通省仕様	ネジ　M8 × 16(緑頭)
塗　装　色	ナイガイクリーム色（日塗工 L22-90B マンセル 2.5Y9/1）	ナイガイベージュ色（日塗工 L25-70B マンセル 5Y7/1）
	・塗装色 2 色同価格でご注文を承ります。 ・ナイガイベージュ色は品番末尾CをKに替えてご注文ください。	

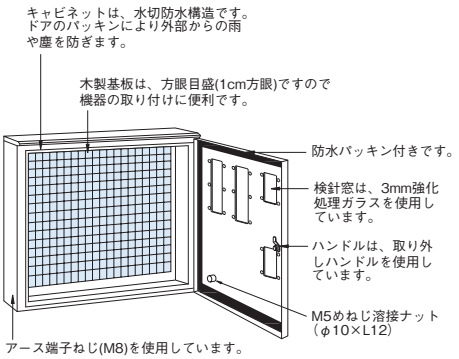

■ポール用取付金具はP.566～569をご参照ください。

CHMK01AC
CHMK01BC

CHMK01GC
CHMK01HC

CHMK02CC
CHMK02DC

CHMK02AC
CHMK02BC

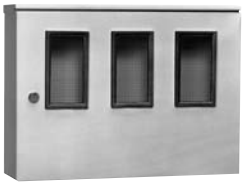
CHMK03AC

CHMK03BC

CHMK04CC

CHMK04AC
CHMK04BC

※一般メーター（120A）の取り付けもできます。
※取り付け方法、計器取り付けスペースなどは、電力会社によって異なる場合がありますので、別途内線規程などでご確認ください。

パッキン付（発泡ポリウレタン）

全電力管内向
（耐候形メーター取付可）

深さ200mm　有効深さ 160mm

ハンドル取扱方法

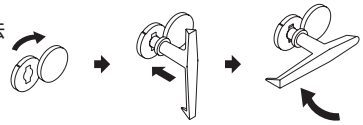

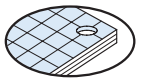
木製基板 25mm

寸法(mm) タテ(A)	ヨコ(B)	フカサ(C)	タテ(A')	ドア	納期区分 クリーム	ベージュ	木製基板付 品番		標準価格	WHMスペース 1φ(3φ)3W	1φ2W	タイマー	基板寸法(mm) タテ(D)	ヨコ(E)	ドア寸法(mm) タテ(A1)	ヨコ(B1)	製品質量(kg)	図番
400	300	200	415	片開	○	⑤	CHMK01AC		27,100	30A × 1 ※120A × 1	—	—	320	220	394	296	9.8	イ
500	〃	〃	515	〃	○	⑤	CHMK01BC		29,100	120A × 1	—	—	420	〃	494	〃	11.6	〃
400	500	200	415	片開	○	⑤	CHMK01GC		27,400	30A × 1 ※120A × 1	—	—	320	420	394	496	14.6	ロ
500	〃	〃	515	〃	○	⑤	CHMK01HC		32,300	120A × 1	—	—	420	〃	494	〃	17.1	〃
400	〃	〃	415	〃	○	⑤	CHMK02CC		29,000	30A × 2 ※120A × 2	—	—	320	〃	394	〃	14.5	ハ
500	〃	〃	515	〃	○	⑤	CHMK02DC		34,500	120A × 2	—	—	420	〃	494	〃	17.1	〃
800	300	200	815	片開	⑦	⑦	CHMK02AC		30,900	30A × 2 ※120A × 2	—	—	720	220	794	296	16.9	ニ
1000	〃	〃	1015	〃	⑦	⑦	CHMK02BC		38,400	120A × 2	—	—	920	〃	994	〃	20.4	ホ
500	700	200	515	片開	⑦	⑦	CHMK03AC		42,800	120A × 3	—	—	420	620	494	696	22.7	ヘ
600	500	200	615	片開	⑦	⑦	CHMK03BC		44,500	120A × 1	30A × 1	1	520	420	594	496	19.8	ト
600	700	200	615	片開	⑦	⑦	CHMK04CC		46,800	120A × 2	30A × 1	1	520	620	594	696	26.3	チ
800	500	200	815	片開	⑦	⑦	CHMK04AC		44,700	30A × 4	—	—	720	420	794	496	25.0	リ
1000	〃	〃	1015	〃	○	⑤	CHMK04BC		51,900	120A × 4	—	—	920	〃	994	〃	30.3	ヌ

○在庫品 ①～⑩納期別出荷品 注注文品 終生産終了品

㋑

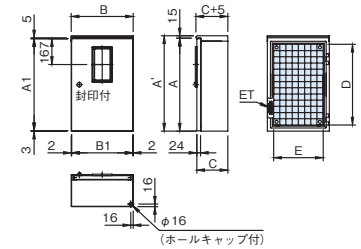

㋺

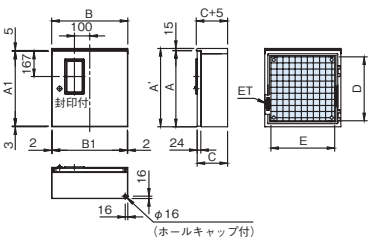

㋩

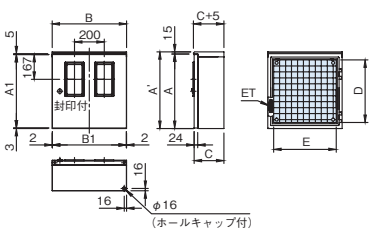

㋥

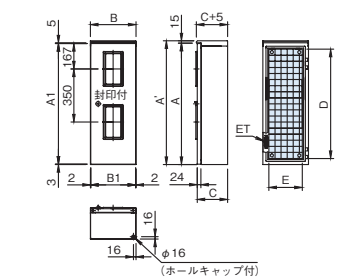

㋭

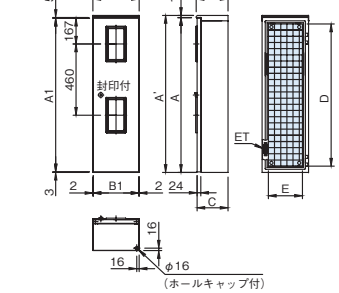

㋬

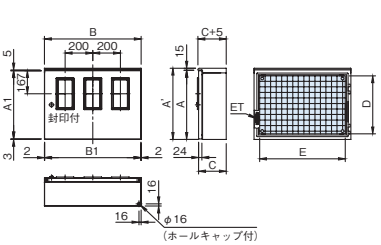

㋮

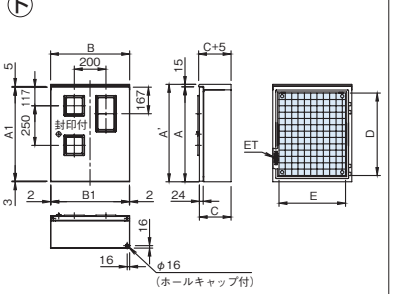

㋯

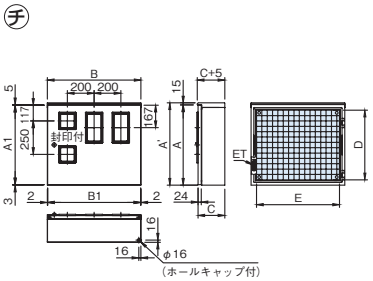

㋰

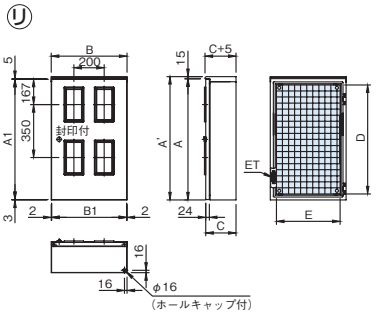

㋱

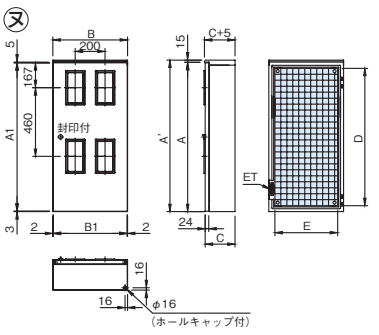

左右部構造図

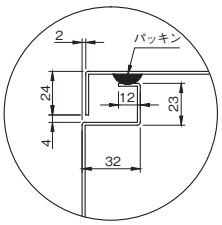

上部構造図

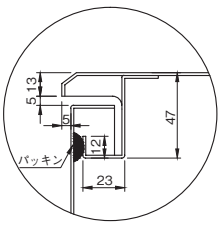

下部構造図

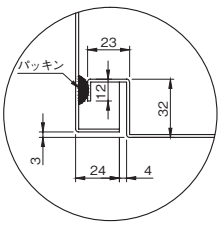

木製基板取付図

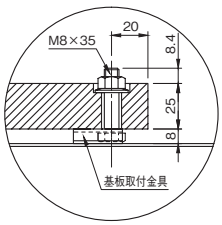

基板取付図

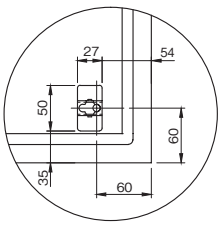

アース端子図

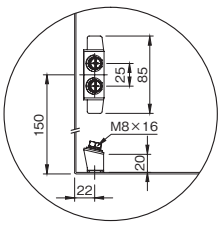

屋根本体合わせ図

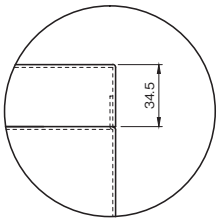

注 1）検針窓寸法は次のとおりです。

窓	窓寸法(タテ×ヨコ)	摘　　要
大	200mm × 100mm	WHM 1φ(3φ)3W30A 〃 60A(120A)
小	100mm × 100mm	WHM 1φ 2W 30A TM

CHMK形 引込計器盤 キャビネット 屋内屋外兼用水切防水形 粉体塗装 IP44

■圧着端子式 120A 電力量計の取り付けも可能です。
■検針窓枠は樹脂製でシンプルなデザインです。
■検針窓は 3mm 強化処理ガラスを使用しています。
■パッキンは継ぎ目のない発泡ポリウレタンを採用していますので高い
シール性を確保します。(同等性能の他のシール材による場合もあります)

材　　質	鉄　ドア1.6mm　ボデー1.6mm	
ハンドル	取り外しハンドル PH-52（封印付）	
アース端子	銅製　国土交通省仕様	ネジ　M8 × 16(緑頭)
塗　装　色	ナイガイクリーム色（日塗工 L22-90B マンセル 2.5Y9/1）	ナイガイベージュ色（日塗工 L25-70B マンセル 5Y7/1）
	・塗装色 2 色同価格でご注文を承ります。 ・ナイガイベージュ色は品番末尾CをKに替えてご注文ください。	

CA100
CA-G04

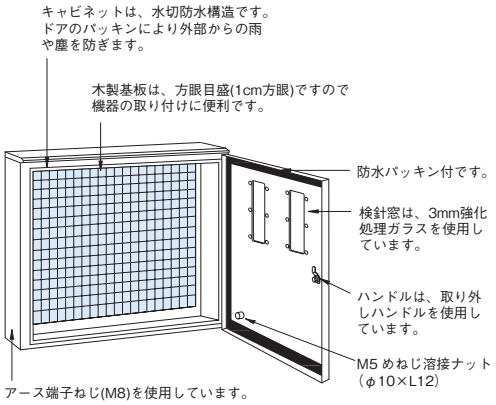

CHMK01CC

CHMK01DC

CHMK01EC

■ポール用取付金具は P.566 ～ 569 をご参照ください。

CHMK01FC

CHMK02EC

CHMK02FC

CHMK02GC

CHMK02HC

※取り付け寸法、計器取り付けスペースなどは、電力会社によって異なる場合がありますので、別途内線規程などでご確認ください。

パッキン付（発泡ポリウレタン）

全電力管内向
（耐候形メーター取付可）

深さ200mm　有効深さ 160mm

WHM スペース前に※印のあるものは 200 A単独メーター取り付け可能です。

ハンドル取扱方法

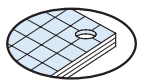
木製基板 25mm

寸法(mm) タテ(A)	ヨコ(B)	フカサ(C)	タテ(A')	ドア	納期区分 クリーム	ベージュ	木製基板付 品番		標準価格	WHMスペース 1φ(3φ)3W	スイッチスペース	基板寸法(mm) タテ(D)	ヨコ(E)	ドア寸法(mm) タテ(A1)	ヨコ(B1)	製品質量(kg)	図番
600	400	200	615	片開	◯	⑤	CHMK01CC		37,400	※120A×1	—	520	320	594	396	16.5	イ
800	〃	〃	815	〃	◯	⑤	CHMK01DC		42,800	120A × 1	ELCB3P100A × 1	720	〃	794	〃	20.9	〃
1000	〃	〃	1015	〃	◯	⑤	CHMK01EC		49,300	※120A×1	MCCB3P200A × 1	920	〃	994	〃	25.3	〃
1200	〃	〃	1215	〃	◯	⑤	CHMK01FC		53,400	※120A×1	ELCB3P200A × 1	1120	〃	1194	〃	29.7	〃
600	600	200	615	片開	◯	⑤	CHMK02EC		46,000	※120A×2	—	520	520	594	596	23.0	ロ
800	〃	〃	815	〃	◯	⑤	CHMK02FC		56,300	120A × 2	ELCB3P100A × 2	720	〃	794	〃	29.0	〃
1000	〃	〃	1015	〃	◯	⑤	CHMK02GC		61,500	※120A×2	MCCB3P200A × 2	920	〃	994	〃	35.2	〃
1200	〃	〃	1215	〃	◯	⑤	CHMK02HC		74,000	※120A×2	ELCB3P200A × 2	1120	〃	1194	〃	41.2	〃

◯在庫品 ①～⑩納期別出荷品 注注文品 終生産終了品

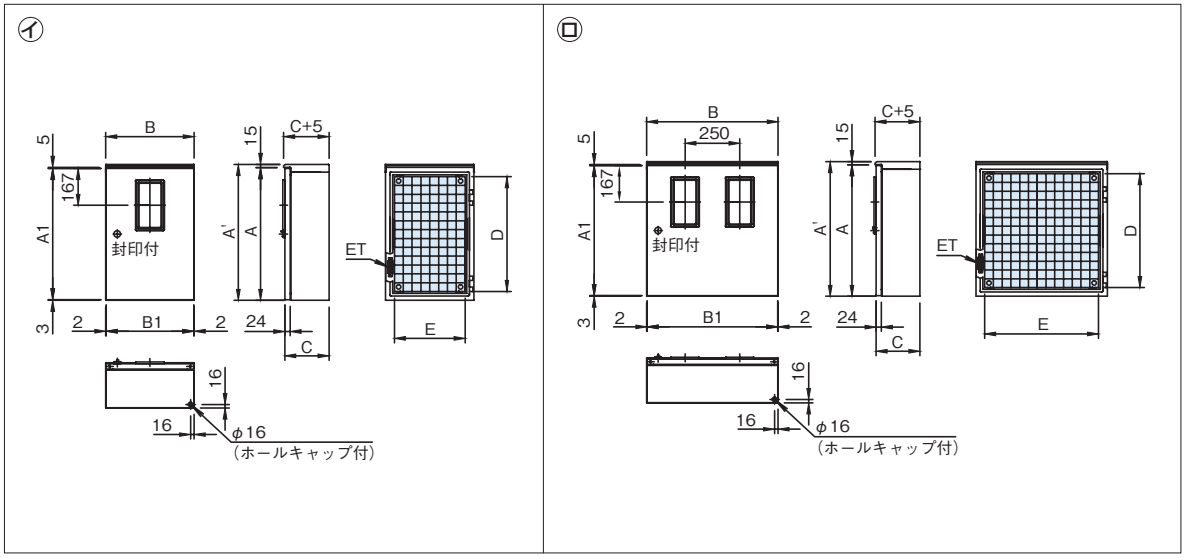

注 1）検針窓寸法は次のとおりです。

窓	窓寸法（タテ×ヨコ）	摘　　要
大	200mm × 100mm	WHM 1 φ（3 φ）3W30A 〃 60A（120A）

左右部構造図

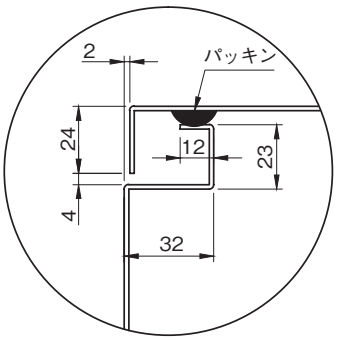

上部構造図

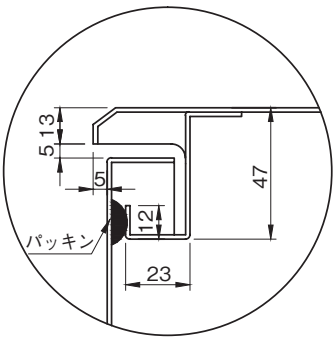

下部構造図

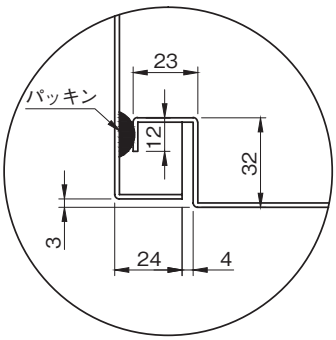

木製基板取付図

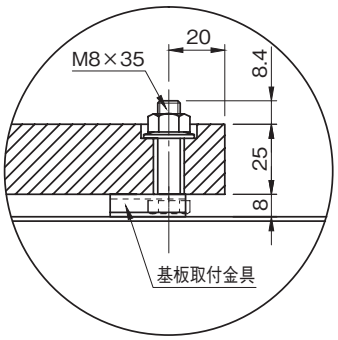

基板取付図

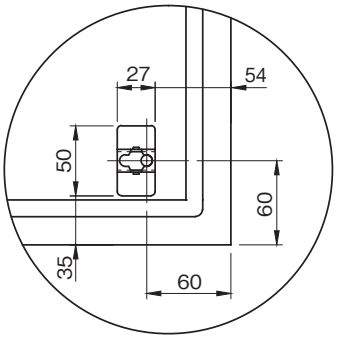

アース端子図

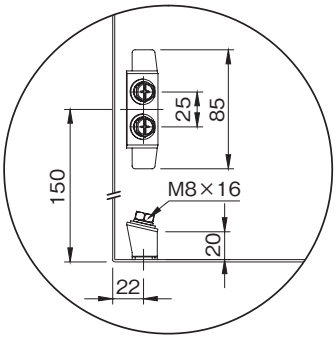

屋根本体合わせ図

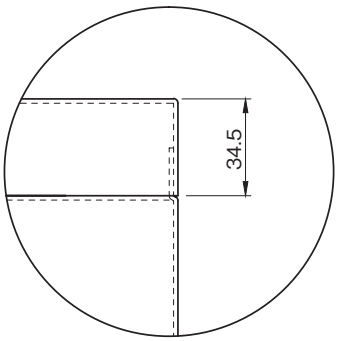

CHHK形 引込計器盤 キャビネット 屋内屋外兼用水切防水形 粉体塗装 IP44

■検針窓枠は樹脂製でシンプルなデザインです。
■検針窓は 3mm 強化処理ガラスを使用しています。
■パッキンは継ぎ目のない発泡ポリウレタンを採用していますので高い
シール性を確保します。(同等性能の他のシール材による場合もあります)

CA100
CA-G04
RoHS

材　　質	鉄　ドア1.6mm　ボデー1.6mm
ハンドル	取り外しハンドル メーター部　PH-52(封印付) スイッチ部　PH-53
アース端子	銅製　国土交通省仕様　ネジ　M8 × 16(緑頭)
塗装色	ナイガイクリーム色 (日塗工 L22-90B マンセル 2.5Y9/1)　ナイガイベージュ色 (日塗工 L25-70B マンセル 5Y7/1)
	・塗装色 2 色同価格でご注文を承ります。 ・ナイガイベージュ色は品番末尾CをKに替えてご注文ください。

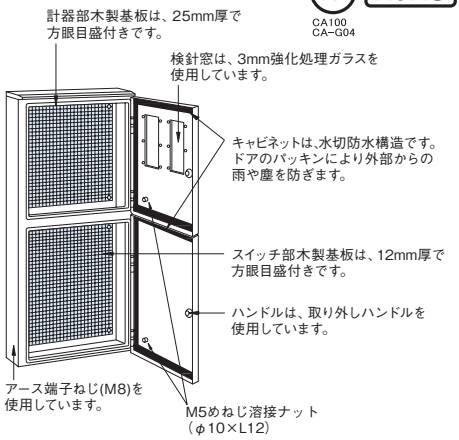

CHHK01AC
CHHK01BC

CHHK01FC

CHHK02AC
CHHK02BC

■ポール用取付金具はP.566～569をご参照ください。

CHHK02MC

CHHK03HC

CHHK03AC

CHHK04AC

CHHK01CC

CHHK01GC

CHHK02CC

CHHK03JC

CHHK03BC
CHHK03CC

CHHK04BC

パッキン付（発泡ポリウレタン）

全電力管内向
(耐候形メーター取付可)

※取り付け寸法、計器取り付けスペースなどは、電力会社によって異なる場合がありますので、別途内線規程などでご確認ください。

深さ200mm　有効深さ　メーター取付部 160mm　スイッチ部 173mm

※一般メーター（120A）の取り付けもできます。

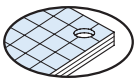
木製基板　メーター部 25mm　スイッチ部 12mm

寸法(mm) タテ(A)	ヨコ(B)	フカサ(C)	タテ(A')	ドア	納期区分 クリーム	ベージュ	木製基板付 品番		標準価格	WHM スペース 1φ(3φ)3W	1φ2W	タイマー	スイッチスペース	基板寸法(mm) タテ(D1)	タテ(D2)	ヨコ(E)
800	300	200	815	2段	○	⑤	CHHK01AC		48,000	30A × 1 ※120A × 1	—	—	ELCB3P100A × 1	320	320	220
900	〃	〃	915	〃	○	⑤	CHHK01BC		48,900	120A × 1	—	—	〃	420	〃	〃
900	500	200	915	2段	○	⑤	CHHK01FC		63,100	120A × 1	—	—	ELCB3P100A × 2	420	320	420
800	〃	〃	815	〃	○	⑤	CHHK02AC		60,300	30A × 2 ※120A × 2	—	—	〃	320	〃	〃
900	〃	〃	915	〃	○	⑤	CHHK02BC		63,700	120A × 2	—	—	〃	420	〃	〃
900	700	200	915	2段	○	⑤	CHHK02MC		79,600	120A × 2	—	—	ELCB3P100A × 3	420	320	620
1000	500	200	1015	2段	⑦	⑦	CHHK03HC		75,100	120A × 1	30A × 1	1	ELCB3P100A × 1 MCCB2P 50A × 1	520	320	420
900	700	200	915	2段	○	⑤	CHHK03AC		80,600	120A × 3	—	—	ELCB3P100A × 3	420	320	620
1000	〃	〃	1015	〃	⑦	⑦	CHHK04AC		90,500	120A × 2	30A × 1	1	ELCB3P100A × 2 MCCB2P 50A × 1	520	〃	〃
1100	350	200	1115	2段	○	⑤	CHHK01CC		60,300	120A × 1	—	—	ELCB3P200A × 1	420	520	270
1100	500	200	1115	2段	○	⑤	CHHK01GC		79,300	120A × 1	—	—	ELCB3P200A × 2	420	520	420
〃	〃	〃	〃	〃	○	⑤	CHHK02CC		80,900	120A × 2	—	—	〃	〃	〃	〃
1200	〃	〃	1215	〃	⑦	⑦	CHHK03JC		91,800	120A × 1	30A × 1	1	ELCB3P200A × 1 MCCB2P 50A × 1	520	〃	〃
1000	700	200	1015	2段	⑦	⑦	CHHK03BC		84,800	30A × 3	—	—	ELCB3P200A × 3	320	520	620
1100	〃	〃	1115	〃	○	⑤	CHHK03CC		94,400	120A × 3	—	—	〃	420	〃	〃
1200	〃	〃	1215	〃	⑦	⑦	CHHK04BC		98,900	120A × 2	30A × 1	1	ELCB3P200A × 2 MCCB2P 50A × 1	520	〃	〃

○在庫品 ①～⑩納期別出荷品 注注文品 終生産終了品

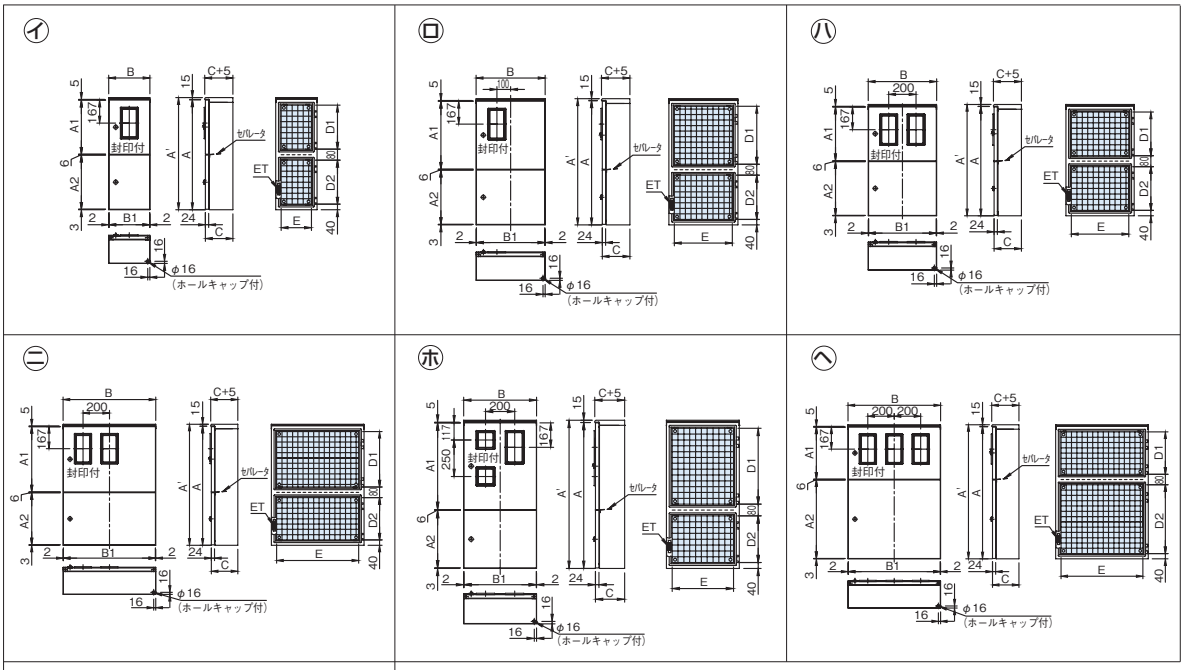

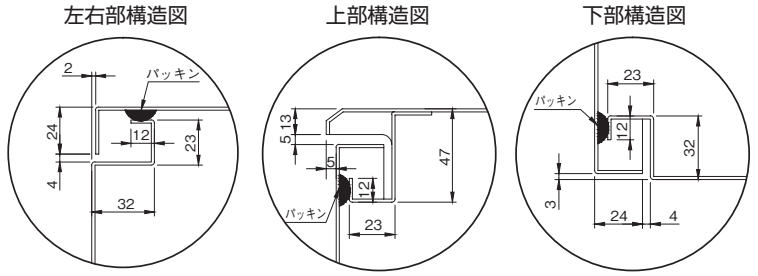

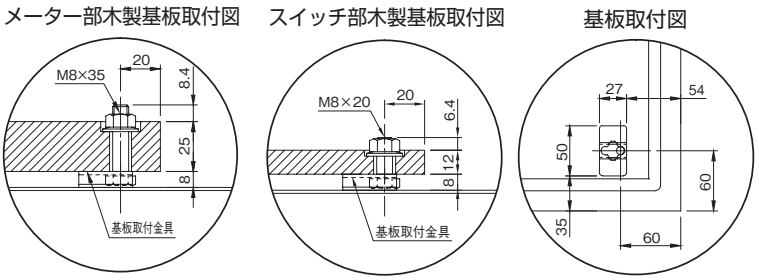

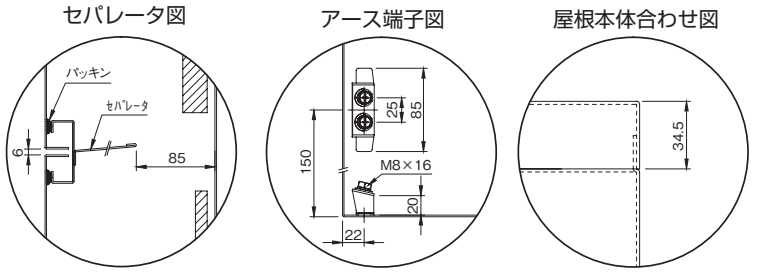

ハンドル取扱方法

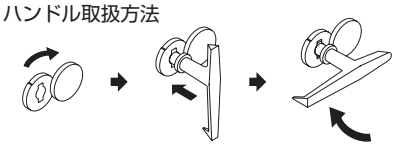

フタを矢印方向に回す。

ハンドルを本体に差し込む。

ハンドルを矢印方向に回す。

ドア寸法(mm) タテ(A1)	タテ(A2)	ヨコ(B1)	製品質量(kg)	図番	備考
394	394	296	17.0	イ	
494	〃	〃	18.7	〃	
494	394	496	27.4	ロ	
394	〃	〃	24.8	ハ	
494	〃	〃	27.4	〃	
494	394	696	36.2	ニ	
594	394	496	30.1	ホ	
494	394	696	36.2	ヘ	
594	〃	〃	39.7	ト	
494	594	346	24.2	イ	
494	594	496	31.7	ロ	
〃	〃	〃	31.7	ハ	
594	〃	〃	34.4	ホ	
394	594	696	38.3	ヘ	
494	〃	〃	41.7	〃	
594	〃	〃	45.3	ト	

注 1）検針窓寸法は次のとおりです。

窓	窓寸法(タテ×ヨコ)	摘要
大	200mm×100mm	WHM 1φ (3φ)3W30A 〃 60A (120A)
小	100mm×100mm	WHM 1 φ 2W30A TM

CHHK形 引込計器盤 キャビネット 屋内屋外兼用水切防水形 粉体塗装 IP44

■検針窓枠は樹脂製でシンプルなデザインです。
■検針窓は 3mm 強化処理ガラスを使用しています。
■パッキンは継ぎ目のない発泡ポリウレタンを採用していますので高いシール性を確保します。（同等性能の他のシール材による場合もあります）

CA100
CA-G04

材　　質	鉄　ドア1.6mm　ボデー1.6mm	
ハンドル	取り外しハンドル メーター部　PH-52（封印付） スイッチ部　PH-53	
アース端子	銅製　国土交通省仕様	ネジ　M8 × 16(緑頭)
塗装色	ナイガイクリーム色（日塗工 L22-90B マンセル 2.5Y9/1）	ナイガイベージュ色（日塗工 L25-70B マンセル 5Y7/1）
	・塗装色２色同価格でご注文を承ります。 ・ナイガイベージュ色は品番末尾CをKに替えてご注文ください。	

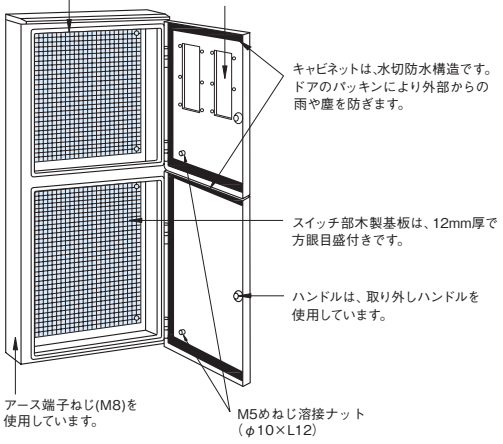

■ポール用取付金具は P.566～569 をご参照ください。

CHHK01HC
CHHK01JC

CHHK02DC
CHHK02EC

CHHK02NC
CHHK02PC

CHHK02FC

CHHK02QC

CHHK03DC
CHHK03EC

※取り付け寸法、計器取り付けスペースなどは、電力会社によって異なる場合がありますので、別途内線規程などでご確認ください。

パッキン付（発泡ポリウレタン）

全電力管内向
（耐候形メーター取付可）

深さ200mm　有効深さ　メーター取付部 160mm　スイッチ部 173mm

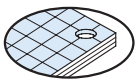

木製基板 メーター部 25mm スイッチ部 12mm

寸法(mm) タテ(A)	ヨコ(B)	フカサ(C)	タテ(A')	ドア	納期区分 クリーム	ベージュ	木製基板付 品番		標準価格	WHM スペース 1φ(3φ)3W	スイッチスペース	基板寸法(mm) タテ(D1)	タテ(D2)	ヨコ(E)
1200	500	200	1215	2段	◯	⑤	CHHK01HC		84,400	120A × 1	ELCB・MCCB等スペース	420	620	420
1400	〃	〃	1415	〃	◯	⑤	CHHK01JC		90,900	〃	〃	〃	820	〃
1200	600	200	1215	2段	◯	⑤	CHHK02DC		90,800	120A × 2	ELCB・MCCB等スペース	420	620	520
1200	700	200	1215	2段	⑦	⑦	CHHK02NC		95,600	120A × 2	ELCB・MCCB等スペース	420	620	620
1400	600	200	1415	2段	◯	⑤	CHHK02EC		97,400	120A × 2	ELCB・MCCB等スペース	420	820	520
1400	700	200	1415	2段	⑦	⑦	CHHK02PC		106,000	120A × 2	ELCB・MCCB等スペース	420	820	620
1600	600	200	1615	2段	⑦	⑤	CHHK02FC		103,800	120A × 2	ELCB・MCCB等スペース	420	1020	520
1600	700	200	1615	2段	◯	⑤	CHHK02QC		115,900	120A × 2	ELCB・MCCB等スペース	420	1020	620
1400	〃	〃	1415	〃	⑦	⑦	CHHK03DC		108,200	120A × 3	〃	〃	820	〃
1600	〃	〃	1615	〃	⑦	⑦	CHHK03EC		118,300	〃	〃	〃	1020	〃

◯在庫品 ①～⑩納期別出荷品 注 注文品 終 生産終了品

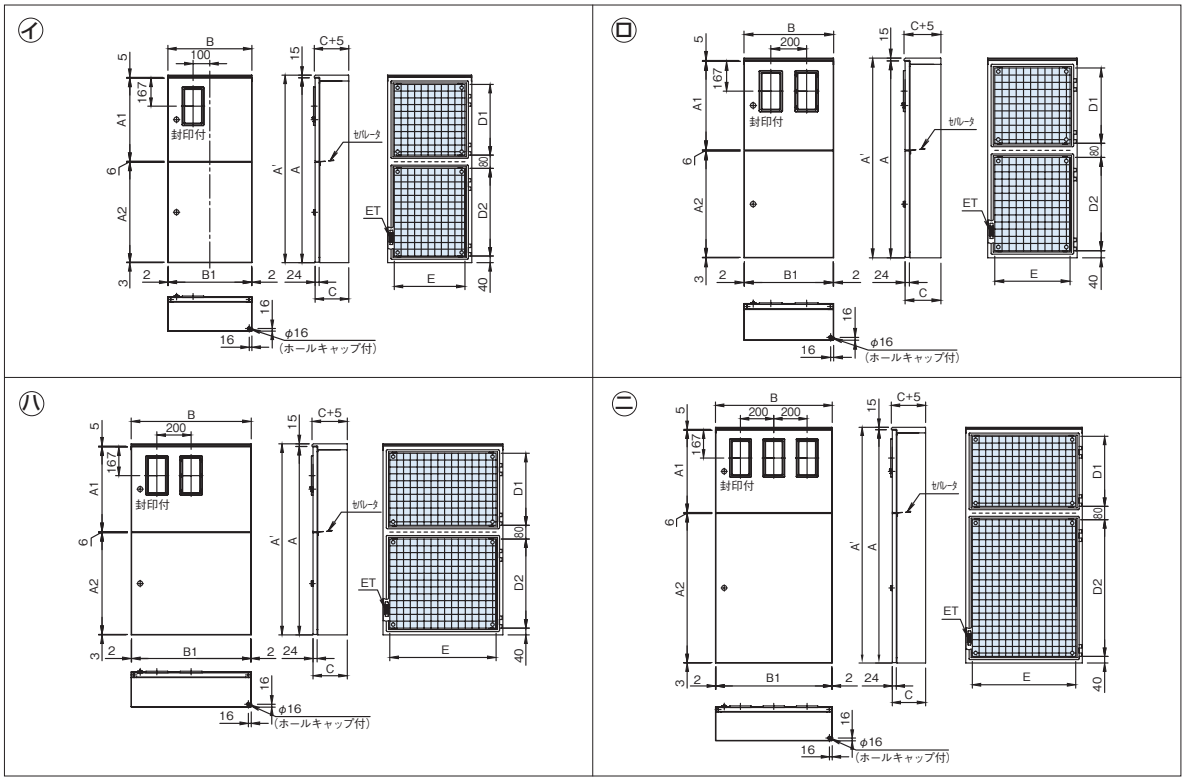

ハンドル取扱方法

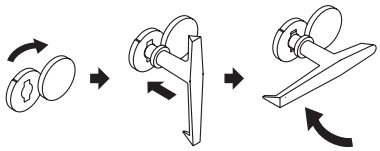

フタを矢印方向に回す。　ハンドルを本体に差し込む。　ハンドルを矢印方向に回す。

左右部構造図

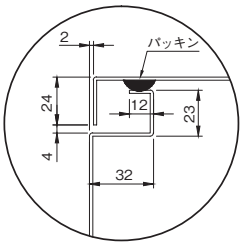

上部構造図

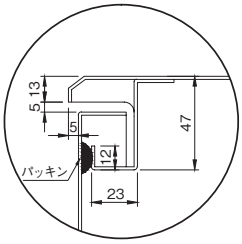

下部構造図

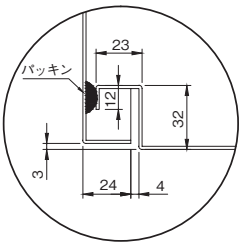

注1）検針窓寸法は次のとおりです。

窓	窓寸法(タテ×ヨコ)	摘　要
大	200mm×100mm	WHM 1φ(3φ)3W30A 〃 60A(120A)

メーター部木製基板取付図

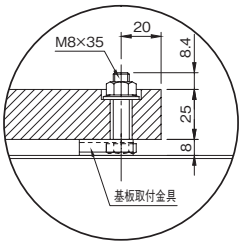

スイッチ部木製基板取付図

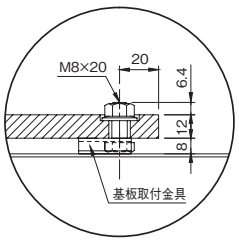

基板取付図

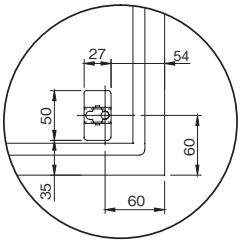

ドア寸法(mm)			製品質量(kg)	図番	備考
タテ(A1)	タテ(A2)	ヨコ(B1)			
494	694	496	33.9	イ	
〃	894	〃	38.2	〃	
494	694	596	39.2	ロ	
494	694	696	44.5	ハ	
494	894	596	44.2	ロ	
494	894	696	50.1	ハ	
494	1094	596	49.1	ロ	
494	1094	696	55.7	ハ	
〃	894	〃	50.1	ニ	
〃	1094	〃	55.7	〃	

セパレータ図

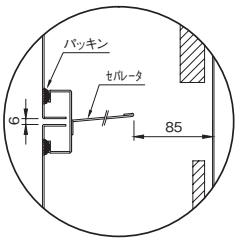

アース端子図

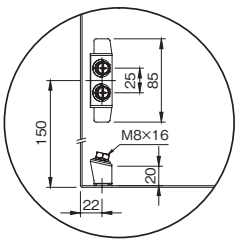

屋根本体合わせ図

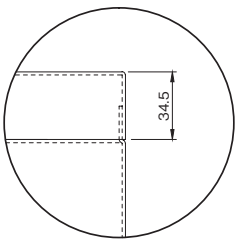

CHHK形 引込計器盤 キャビネット 屋内屋外兼用水切防水形 粉体塗装 IP44

■検針窓枠は樹脂製でシンプルなデザインです。
■検針窓は 3mm 強化処理ガラスを使用しています。
■パッキンは継ぎ目のない発泡ポリウレタンを採用していますので高い
シール性を確保します。（同等性能の他のシール材による場合もあります）

材　　質	鉄　ドア1.6mm　ボデー1.6mm	
ハンドル	取り外しハンドル メーター部　PH-52（封印付） スイッチ部　PH-53	
アース端子	銅製　国土交通省仕様	ネジ　M8 × 16(緑頭)
塗装色	ナイガイクリーム色（日塗工 L22-90B マンセル 2.5Y9/1）	ナイガイベージュ色（日塗工 L25-70B マンセル 5Y7/1）
	・塗装色２色同価格でご注文を承ります。 ・ナイガイベージュ色は品番末尾CをKに替えてご注文ください。	

CA100
CA-G04

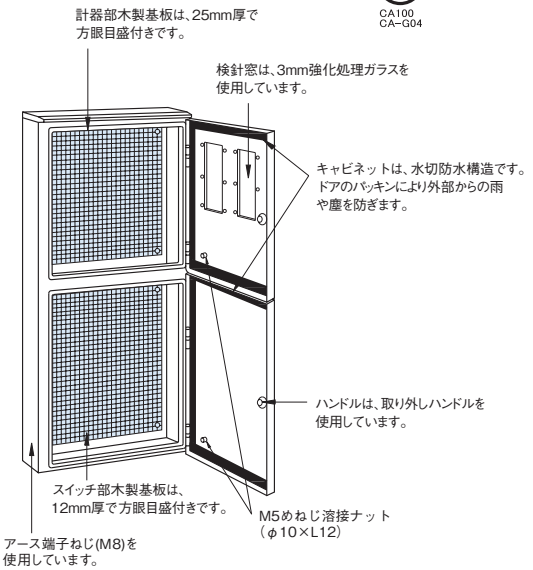

■ポール用取付金具は P.566 ～ 569 をご参照ください。

CHHK01DC

CHHK02GC

CHHK03FC

CHHK01EC

CHHK02HC

CHHK03GC

CHHK01KC

CHHK02JC

※取り付け寸法、計器取り付けスペースなどは、電力会社によって異なる場合がありますので、別途内線規程などでご確認ください。

パッキン付（発泡ポリウレタン）

全電力管内向
（耐候形メーター取付可）

深さ200mm　有効深さ　メーター取付部 160mm　スイッチ部 173mm

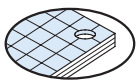
木製基板 メーター部 25mm スイッチ部 12mm

寸法(mm) タテ(A)	ヨコ(B)	フカサ(C)	タテ(A')	ドア	納期区分 クリーム	ベージュ	木製基板付 品番		標準価格	WHM スペース 1φ(3φ)3W	スイッチスペース	基板寸法(mm) タテ(D1)	タテ(D2)	ヨコ(E)
1200	300	200	1215	2段	⑦	⑦	CHHK01DC		69,600	120A × 1	ELCB3P100A × 1	620	420	220
〃	500	200	〃	2段	⑦	⑦	CHHK02GC		84,400	120A × 2	〃 × 2	〃	〃	420
〃	700	200	〃	2段	⑦	⑦	CHHK03FC		95,700	120A × 3	〃 × 3	〃	〃	620
〃	600	200	〃	2段	⑦	⑦	CHHK01KC		94,800	120A × 1	〃 × 2	〃	〃	520
1400	300	200	1415	2段	⑦	⑦	CHHK01EC		80,200	120A × 1	ELCB3P100A × 1	820	420	220
〃	500	200	〃	2段	⑦	⑦	CHHK02HC		94,000	120A × 2	〃 × 2	〃	〃	420
〃	700	200	〃	2段	⑦	⑦	CHHK03GC		108,500	120A × 3	〃 × 3	〃	〃	620
1500	600	200	1515	2段	⑦	⑦	CHHK02JC		110,300	120A × 2	ELCB3P100A × 2	770	570	520

◯在庫品①～⑩納期別出荷品(注)注文品(終)生産終了品

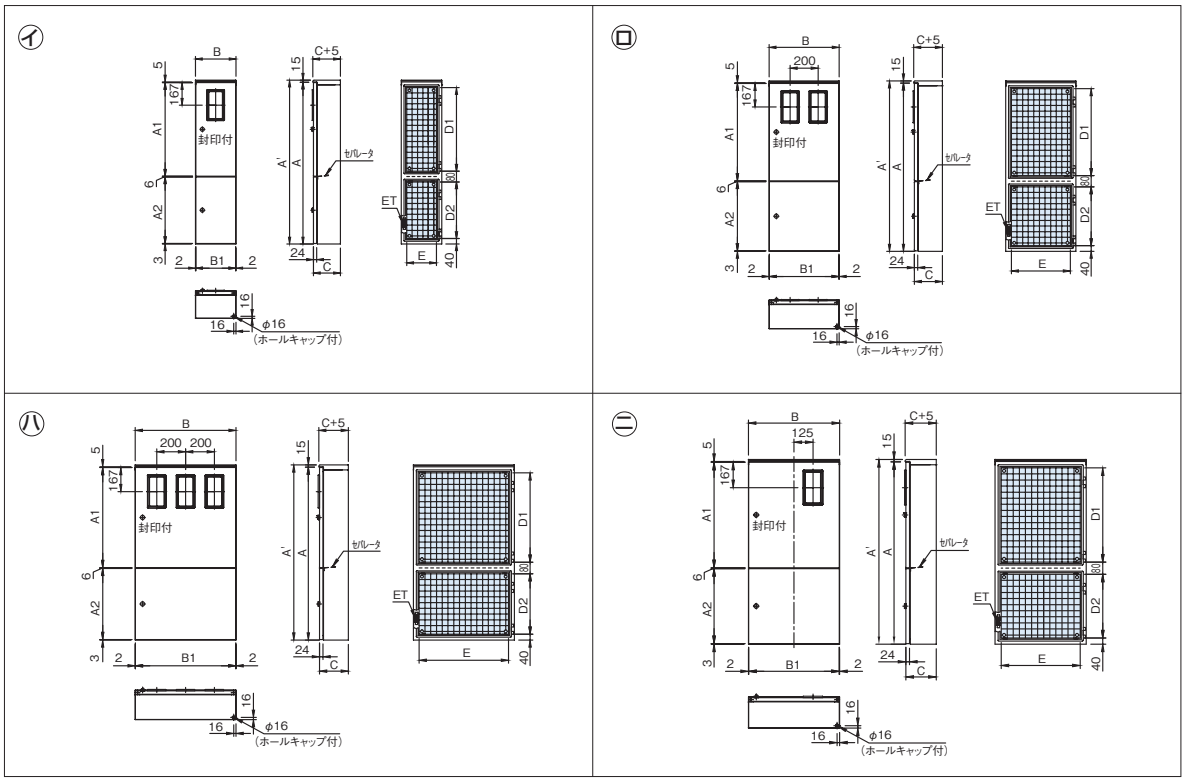

ハンドル取扱方法

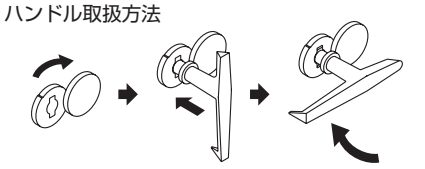

フタを矢印方向に回す。　ハンドルを本体に差し込む。　ハンドルを矢印方向に回す。

左右部構造図

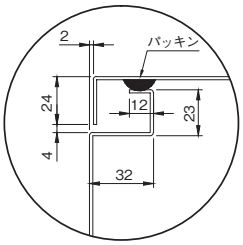

上部構造図

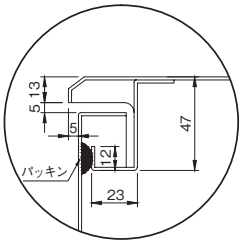

下部構造図

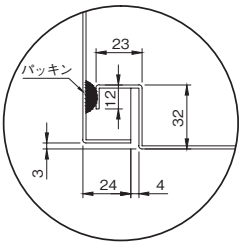

注1）検針窓寸法は次のとおりです。

窓	窓寸法(タテ×ヨコ)	摘　要
大	200mm×100mm	WHM 1φ(3φ)3W30A 〃 60A(120A)

メーター部木製基板取付図

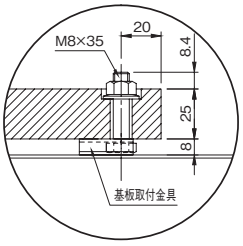

スイッチ部木製基板取付図

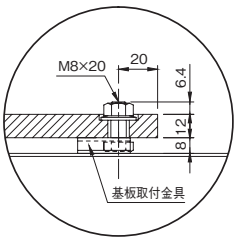

基板取付図

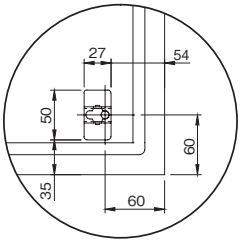

ドア寸法(mm)			製品質量(kg)	図番	備考
タテ(A1)	タテ(A2)	ヨコ(B1)			
694	494	296	23.8	イ	
〃	〃	496	34.8	ロ	
〃	〃	696	45.9	ハ	
〃	〃	596	40.3	ニ	
894	494	296	27.3	イ	
〃	〃	496	40.1	ロ	
〃	〃	696	52.8	ハ	
844	644	596	48.7	ロ	

セパレータ図

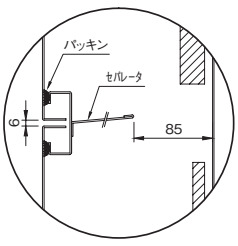

アース端子図

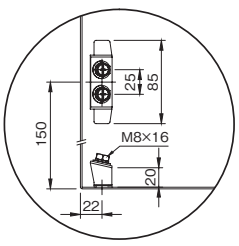

屋根本体合わせ図

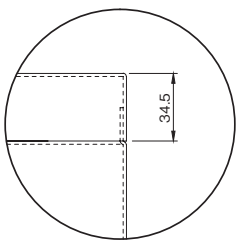

CHHK形 引込計器盤（200・250A用） キャビネット 屋内屋外兼用水切防水形 粉体塗装 IP44

CA100
CA-G04

■検針窓枠は樹脂製でシンプルなデザインです。
■検針窓は 3mm 強化処理ガラスを使用しています。
■パッキンは継ぎ目のない発泡ポリウレタンを採用していますので高い
シール性を確保します。（同等性能の他のシール材による場合もあります）

材　　質	鉄　ドア1.6mm　ボデー1.6mm		
ハンドル	取り外しハンドル メーター部　PH-52（封印付） スイッチ部　PH-53		
アース端子	銅製　国土交通省仕様	ネジ　M8 × 16(緑頭)	
塗　装　色	ナイガイクリーム色（日塗工 L22-90B マンセル 2.5Y9/1）	ナイガイベージュ色（日塗工 L25-70B マンセル 5Y7/1）	
	・塗装色 2 色同価格でご注文を承ります。 ・ナイガイベージュ色は品番末尾CをKに替えてご注文ください。		

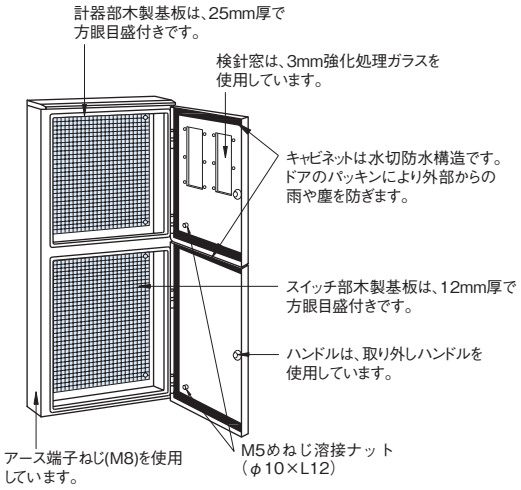

CHHK02KC

■ポール用取付金具はP.566～569をご参照ください。

ハンドル取扱方法

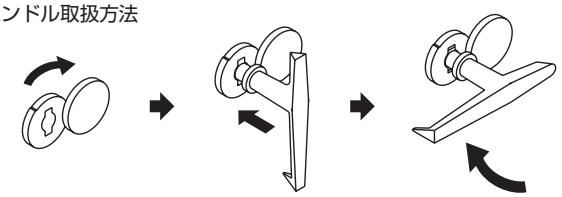

フタを矢印方向に回す。　ハンドルを本体に差し込む。　ハンドルを矢印方向に回す。

※取り付け寸法、計器取り付けスペースなどは、電力会社によって異なる場合がありますので、別途内線規程などでご確認ください。

パッキン付（発泡ポリウレタン）

全電力管内向
（耐候形メーター取付可）

深さ200mm　有効深さ　メーター取付部 160mm　スイッチ部 173mm

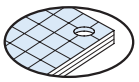

木製基板 メーター部 25mm スイッチ部 12mm

寸法(mm) タテ	ヨコ	フカサ	ドア	納期区分 クリーム	ベージュ	木製基板付 品番		標準価格	WHM スペース 1 φ(3 φ)3W	スイッチスペース	製品質量(kg)	図番	備考
1200	600	200	2段	◯	⑤	CHHK02KC		94,800	200A(250A)× 2	ELCB・MCCB等スペース	39.3	イ	
1400	〃	〃	2段	⑦	⑦	CHHK02LC		101,800			44.5	ロ	

◯在庫品 ①～⑩納期別出荷品 注注文品 終生産終了品

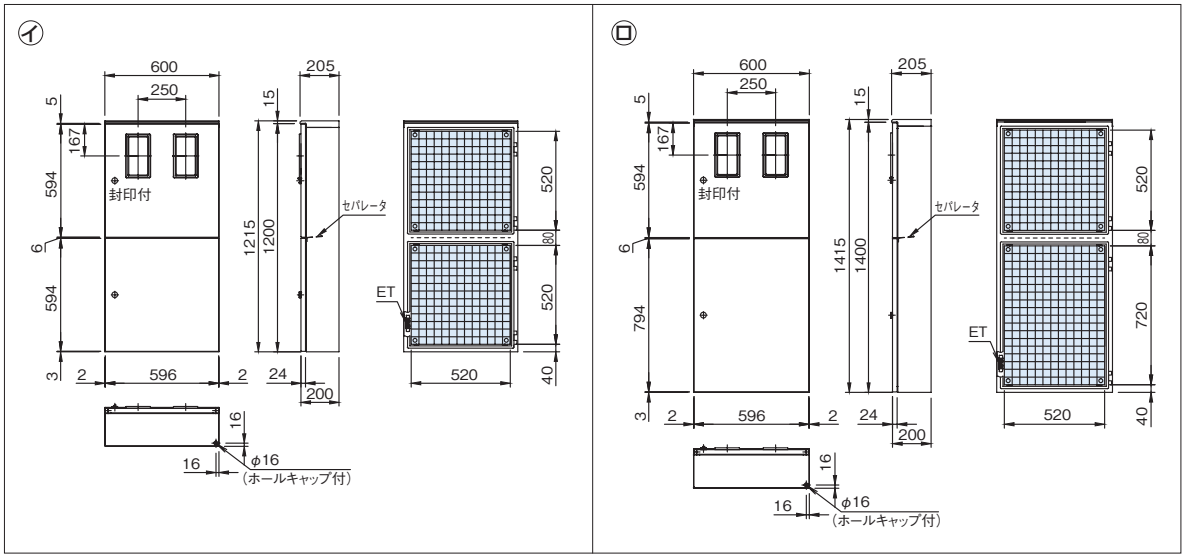

注1）検針窓寸法は次のとおりです。

窓	窓寸法(タテ×ヨコ)	摘　　要
大	200mm × 100mm	WHM1φ(3φ)3W 200A(250A)

左右部構造図

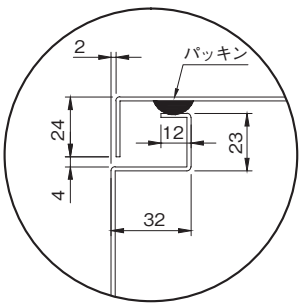

上部構造図

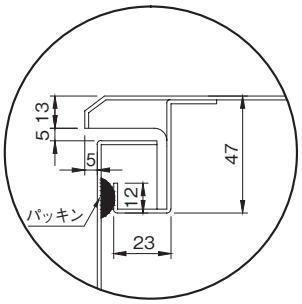

下部構造図

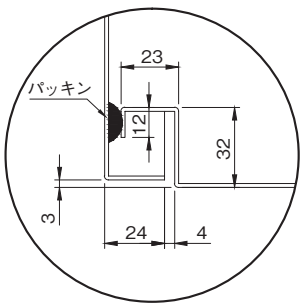

メーター部木製基板取付図

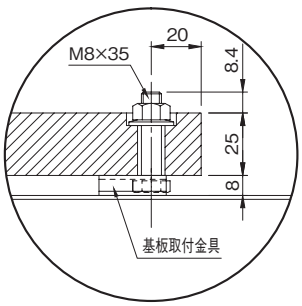

スイッチ部木製基板取付図

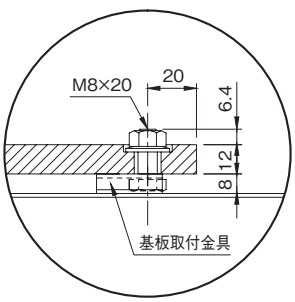

基板取付図

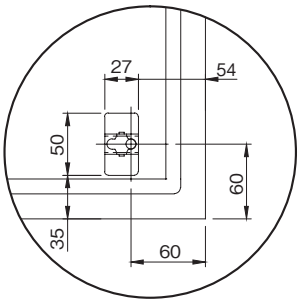

セパレータ図

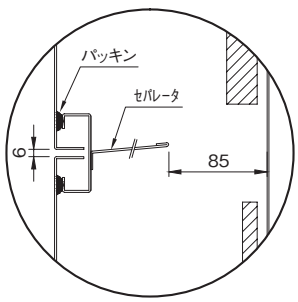

アース端子図

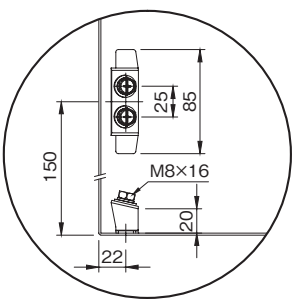

屋根本体合わせ図

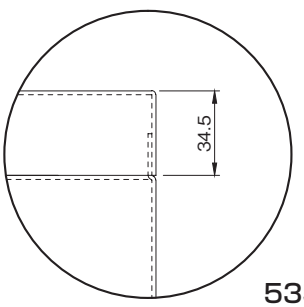

CGAK形 集合計器盤 キャビネット 屋内水切形

粉体塗装 IP4X

CA RoHS
CA100
CA-G04

電灯動力混合用

■主幹、分岐開閉器と共に電力量計を集合して組み込む場合にご使用いただけます。
■検針窓枠は樹脂製でシンプルなデザインです。
■検針窓は 3mm 強化処理ガラスを使用しています。

材　　質	鉄　ドア1.6mm　ボデー1.6mm	
ハンドル	取り外しハンドル メーター部　PH-52（封印付） スイッチ部　PH-53	
アース端子	銅製　国土交通省仕様	ネジ　M8 × 16(緑頭)
塗装色	ナイガイ クリーム色（日塗工 L22-90B マンセル 2.5Y9/1）	ナイガイ ベージュ色（日塗工 L25-70B マンセル 5Y7/1）
	・塗装色２色同価格でご注文を承ります。 ・ナイガイベージュ色は品番末尾CをKに替えてご注文ください。	

CGAK04AC

CGAK06AC

CGAK08AC

CGAK10AC

※取り付け寸法、計器取り付けスペースなどは、電力会社によって異なる場合がありますので、別途内線規程などでご確認ください。
※ 屋根付が必要な場合はCGYK形 (P.542) をご用命ください。

パッキン付（t 4×25）

東京電力・中部電力管内を除く
全電力管内向

深さ200mm　有効深さ　メーター取付部 155mm　スイッチ部 165mm

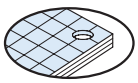
木製基板　メーター部 25mm　スイッチ部 15mm

寸法(mm) タテ	ヨコ	フカサ	納期区分 クリーム	ベージュ	木製基板付 品番		標準価格	摘要 WHM スペース 1φ(3φ)3W	主幹スペース	分岐スペース	製品質量(kg)	図番	備考
700	850	200	○	⑤	CGAK04AC		100,900	〔30A〕× 4	ELCB3P100A	ELCB3P30A× 4	37.3	イ	
1000	〃	〃	○	⑤	CGAK06AC		132,100	〃 × 6	〃	〃 × 6	50.6	ロ	
1300	〃	〃	○	⑤	CGAK08AC		150,700	〃 × 8	〃	〃 × 8	64.8	ハ	
1600	〃	〃	○	⑤	CGAK10AC		168,200	〃 × 10	ELCB3P200A	〃 ×10	78.4	ニ	
1900	〃	〃	○	⑤	CGAK12AC		214,500	〃 × 12	〃	〃 ×12	92.0	ホ	
1300	1200	200	○	⑤	CGAK12BC		215,200	〔30A〕× 12	ELCB3P200A	ELCB3P30A×12	85.6	ヘ	
1600	〃	〃	○	⑤	CGAK15AC		247,100	〃 × 15	〃	〃 ×15	103.2	ト	

○在庫品 ①～⑩ 納期別出荷品 注 注文品 終 生産終了品

注1）検針窓寸法は次のとおりです。

窓	窓寸法(タテ×ヨコ)	摘要
大	200mm × 100mm	WHM 1φ（3φ）3W30A 〃 60A（120A）

ハンドル取扱方法

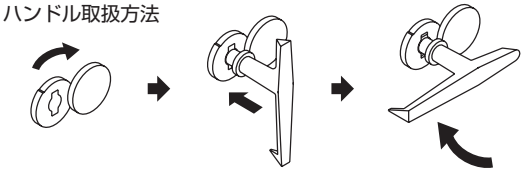
フタを矢印方向に回す。　ハンドルを本体に差し込む。　ハンドルを矢印方向に回す。

(イ) CGAK04AC

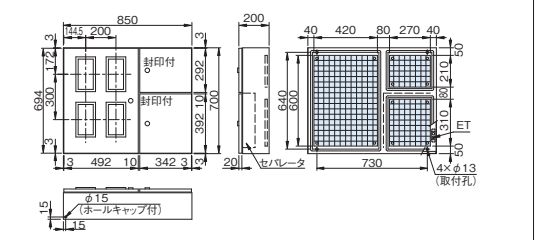

(ロ) CGAK06AC

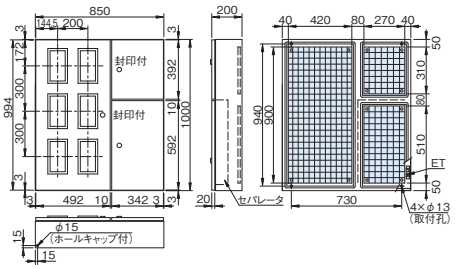

(ハ) CGAK08AC

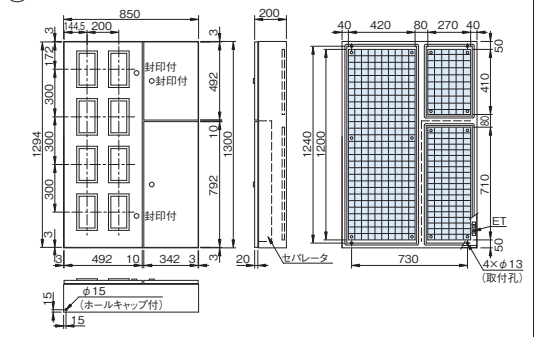

(ニ) CGAK10AC

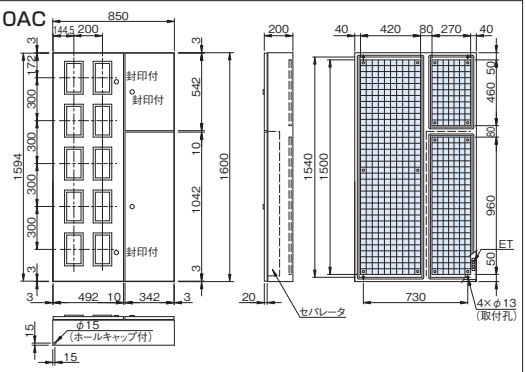

(ホ) CGAK12AC

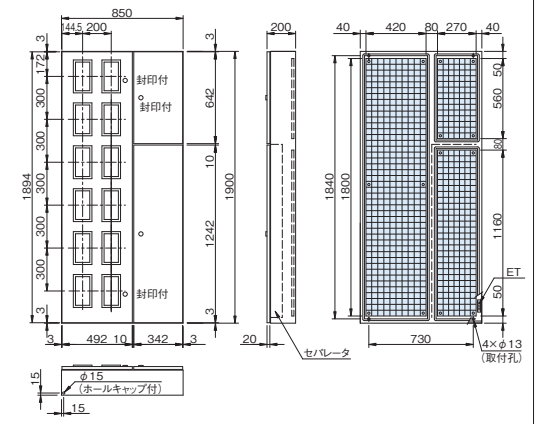

(ヘ) CGAK12BC

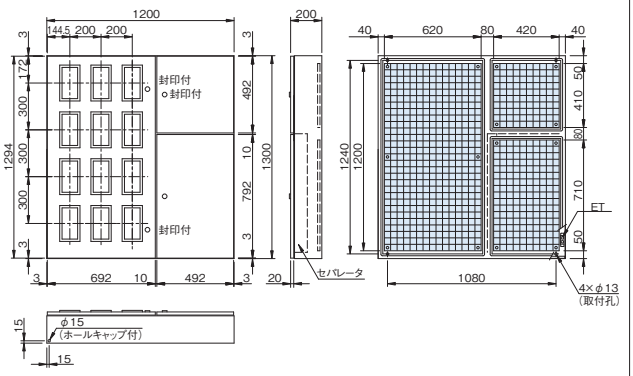

(ト) CGAK15AC

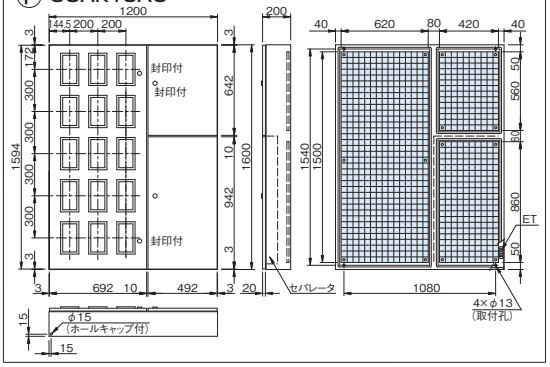

上下、左右部構造図

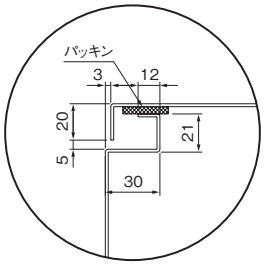

中央部（セパレータ）構造図

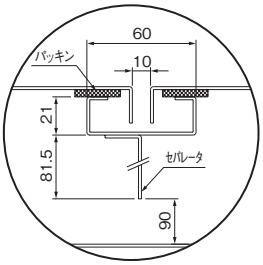

メーター部木製基板取付図

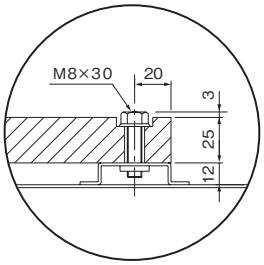

スイッチ部木製基板取付図

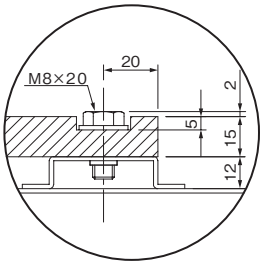

アース端子図

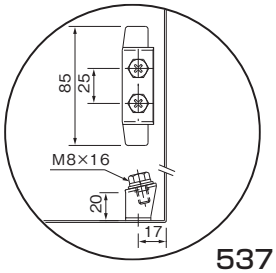

CGAK形 集合計器盤 キャビネット 屋内水切形

粉体塗装 IP4X

CA100
CA-G04

電灯動力混合用

■主幹、分岐開閉器と共に電力量計を集合して組み込む場合にご使用いただけます。
■検針窓枠は樹脂製でシンプルなデザインです。
■検針窓は 3mm 強化処理ガラスを使用しています。

材　　質	鉄　ドア1.6mm　ボデー1.6mm	
ハンドル	取り外しハンドル メーター部　PH-52（封印付） スイッチ部　PH-53	
アース端子	銅製　国土交通省仕様	ネジ　M8 × 16(緑頭)
塗装色	ナイガイクリーム色（日塗工 L22-90B マンセル 2.5Y9/1）	ナイガイベージュ色（日塗工 L25-70B マンセル 5Y7/1）
	・塗装色 2 色同価格でご注文を承ります。 ・ナイガイベージュ色は品番末尾CをKに替えてご注文ください。	

CGAK04CC

CGAK06CC

CGAK08CC

CGAK10CC

※取り付け寸法、計器取り付けスペースなどは、電力会社によって異なる場合がありますので、別途内線規程などでご確認ください。
※ 屋根付が必要な場合はCGYK形 (P.544) をご用命ください。

パッキン付（t 4×25）

全電力管内向
東京電力・中部電力管内は WHM スペース 30A

深さ200mm	有効深さ	
	メーター取付部 155mm	スイッチ部 165mm

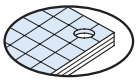
木製基板　メーター部 25mm　スイッチ部 15mm

寸法(mm) タテ	ヨコ	フカサ	納期区分 クリーム	ベージュ	木製基板付 品番		標準価格	摘要 WHM スペース 1φ(3φ)3W	主幹スペース	分岐スペース	製品質量(kg)	図番	備考
900	1000	200	○	⑤	CGAK04CC		130,200	〔120A〕× 4	ELCB3P100A	ELCB3P60A × 4	46.1	イ	
1300	〃	〃	○	⑤	CGAK06CC		157,200	〃 × 6	〃	〃 × 6	71.4	ロ	
1700	〃	〃	○	⑤	CGAK08CC		185,200	〃 × 8	ELCB3P200A	〃 × 8	92.1	ハ	
1700	1200	200	○	⑤	CGAK10CC		249,000	〔120A〕× 10	ELCB3P200A	ELCB3P60A × 10	109.0	ニ	
〃	〃	〃	○	⑤	CGAK12CC		257,500	〃 × 12	〃	〃 × 12	109.0	ホ	

○在庫品 ①～⑩ 納期別出荷品 注 注文品 終 生産終了品

ハンドル取扱方法

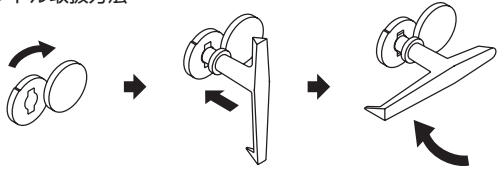
フタを矢印方向に回す。　ハンドルを本体に差し込む。　ハンドルを矢印方向に回す。

(イ) CGAK04CC

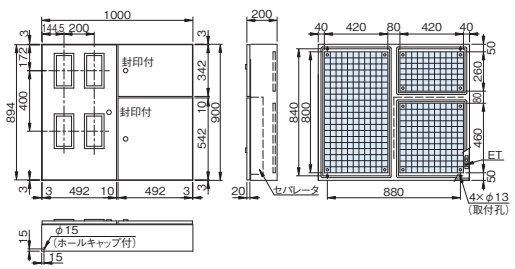

(ロ) CGAK06CC

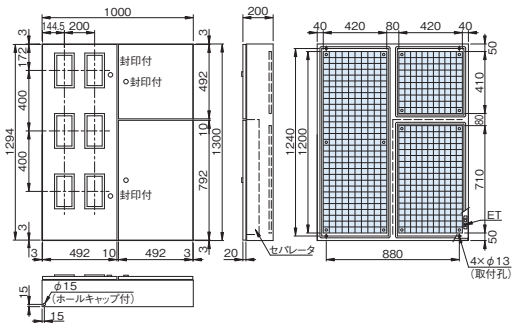

(ハ) CGAK08CC

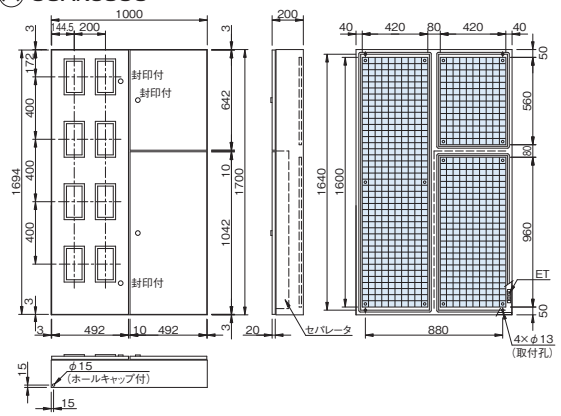

(ニ) CGAK10CC

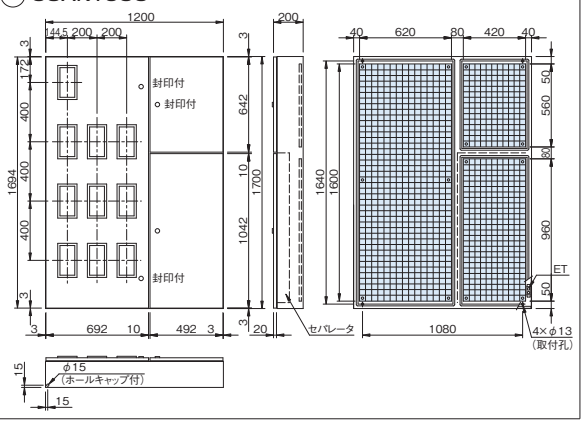

(ホ) CGAK12CC

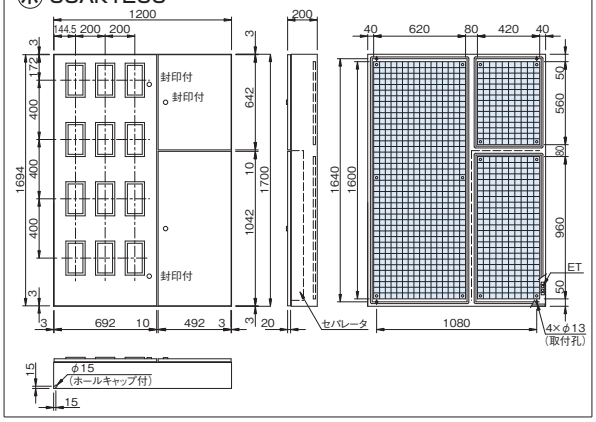

注1）検針窓寸法は次のとおりです。

窓	窓寸法(タテ×ヨコ)	摘　　要
大	200mm × 100mm	WHM 1φ（3φ）3W30A 〃　60A（120A）

上下、左右部構造図

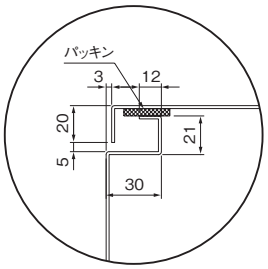

中央部（セパレータ）構造図

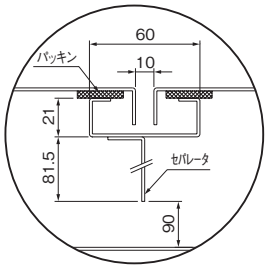

メーター部木製基板取付図

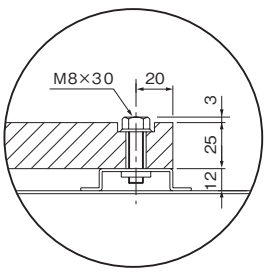

スイッチ部木製基板取付図

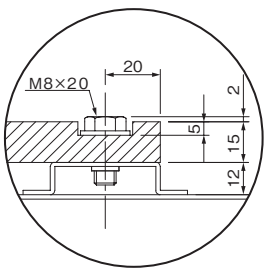

アース端子図

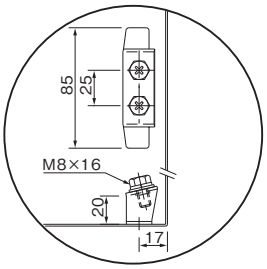

CGAK形 集合計器盤 キャビネット 屋内水切形

粉体塗装 IP4X

CA RoHS
CA100
CA-G04

電灯動力混合用

■主幹、分岐開閉器と共に電力量計を集合して組み込む場合にご使用いただけます。
■検針窓枠は樹脂製でシンプルなデザインです。
■検針窓は 3mm 強化処理ガラスを使用しています。

材　　質	鉄　ドア1.6mm　ボデー1.6mm	
ハンドル	取り外しハンドル メーター部　PH-52（封印付） スイッチ部　PH-53	
アース端子	銅製　国土交通省仕様	ネジ　M8 × 16(緑頭)
塗装色	ナイガイクリーム色（日塗工 L22-90B マンセル 2.5Y9/1）	ナイガイベージュ色（日塗工 L25-70B マンセル 5Y7/1）
	・塗装色 2 色同価格でご注文を承ります。 ・ナイガイベージュ色は品番末尾CをKに替えてご注文ください。	

CGAK04DC

CGAK06DC

CGAK08DC

CGAK10DC

※取り付け寸法、計器取り付けスペースなどは、電力会社によって異なる場合がありますので、別途内線規程などでご確認ください。
※ 屋根付が必要な場合はCGYK形 (P.546) をご用命ください。

パッキン付（t 4×25）

東京電力（耐候形メーター）
中部電力管内向

深さ200mm

有効深さ	
メーター取付部 155mm	スイッチ部 165mm

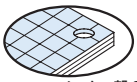
木製基板　メーター部 25mm　スイッチ部 15mm

寸法(mm) タテ	ヨコ	フカサ	納期区分 クリーム	ベージュ	木製基板付 品番		標準価格	摘要 WHM スペース 1φ(3φ)3W	主幹スペース	分岐スペース	製品質量 (kg)	図番	備考
1000	1000	200	⑧	注	CGAK04DC		161,200	〔120A〕× 4	ELCB3P100A	ELCB3P60A× 4	57.6	イ	
1500	〃	〃	⑧	注	CGAK06DC		207,800	〃 × 6	〃	〃 × 6	83.4	ロ	
2000	〃	〃	⑧	注	CGAK08DC		257,700	〃 × 8	〃	〃 × 8	108.7	ハ	
2000	1400	200	⑩	注	CGAK10DC		336,100	〔120A〕× 10	ELCB3P200A	ELCB3P60A × 10	144.8	ニ	
〃	〃	〃	⑩	注	CGAK12DC		344,800	〃 × 12	〃	〃 × 12	144.8	ホ	

◯在庫品①～⑩納期別出荷品 注 注文品 終 生産終了品

ハンドル取扱方法

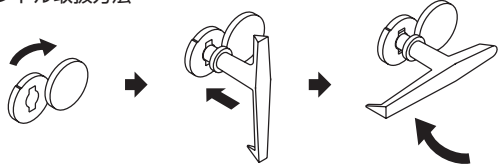
フタを矢印方向に回す。　ハンドルを本体に差し込む。　ハンドルを矢印方向に回す。

(イ) CGAK04DC

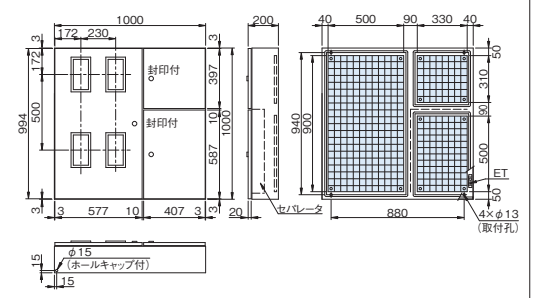

(ロ) CGAK06DC

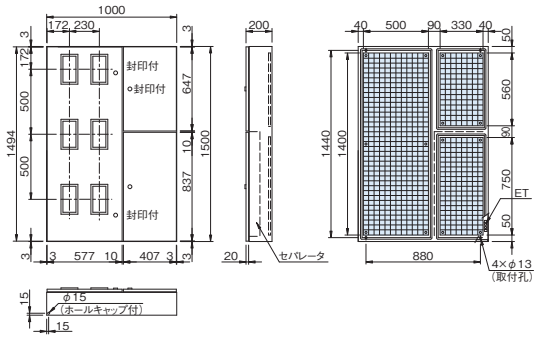

(ハ) CGAK08DC

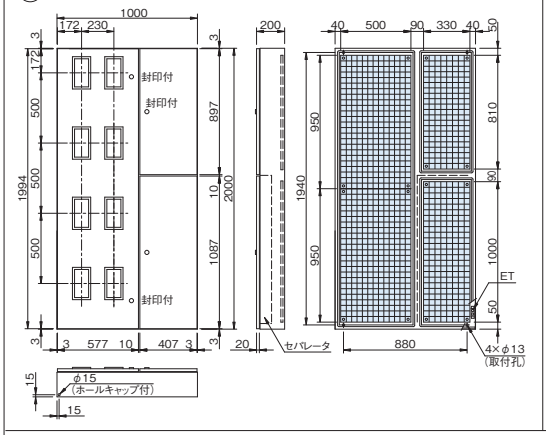

(ニ) CGAK10DC

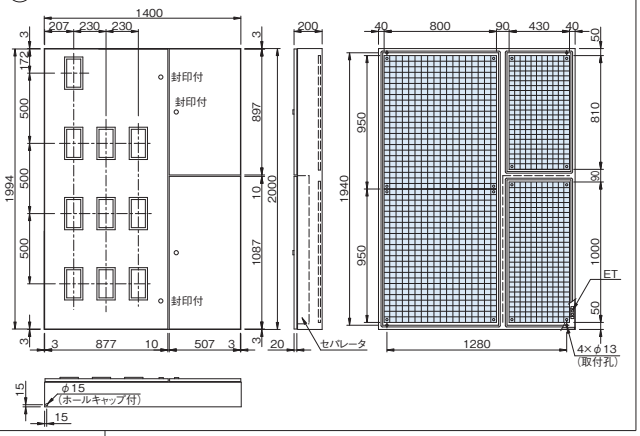

(ホ) CGAK12DC

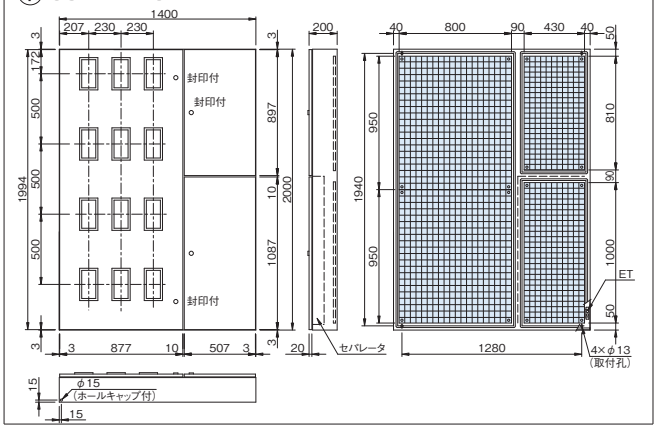

注1) 検針窓寸法は次のとおりです。

窓	窓寸法(タテ×ヨコ)	摘　　要
大	200mm × 100mm	WHM 1 φ (3 φ) 3W30A 〃 60A (120A)

上下、左右部構造図

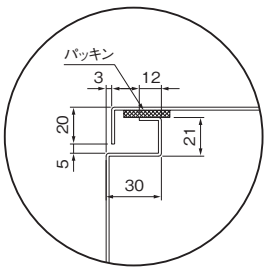

中央部 (セパレータ) 構造図

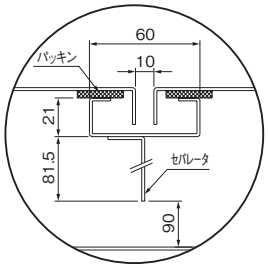

メーター部木製基板取付図

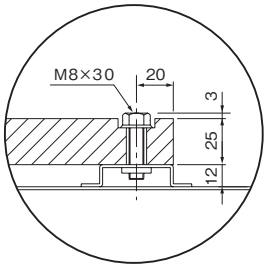

スイッチ部木製基板取付図

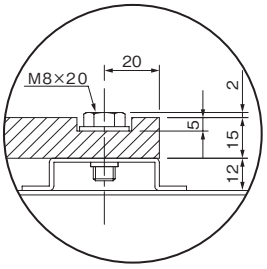

アース端子図

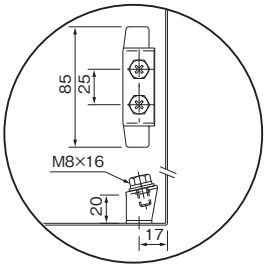

CGYK形 集合計器盤 キャビネット 屋外水切防水形 粉体塗装 IP44

CA100
CA-G04

電灯動力混合用

■主幹、分岐開閉器と共に電力量計を集合して組み込む場合にご使用いただけます。
■検針窓枠は樹脂製でシンプルなデザインです。
■検針窓は 3mm 強化処理ガラスを使用しています。

材　　質	鉄　ドア1.6mm　ボデー1.6mm	
ハンドル	取り外しハンドル メーター部　PH-52（封印付） スイッチ部　PH-53	
アース端子	銅製　国土交通省仕様	ネジ　M8 × 16(緑頭)
塗装色	ナイガイクリーム色（日塗工 L22-90B マンセル 2.5Y9/1）	ナイガイベージュ色（日塗工 L25-70B マンセル 5Y7/1）
	・塗装色 2 色同価格でご注文を承ります。 ・ナイガイベージュ色は品番末尾CをKに替えてご注文ください。	

CGYK04AC

■屋根は別梱包しています。
ご使用の際は屋根取付方法のとおり取り付けてご使用ください。

屋根取付方法

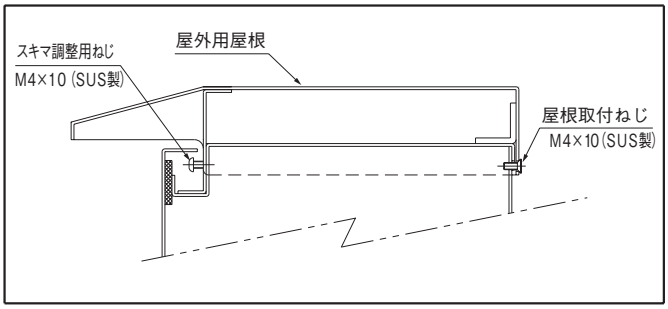

屋根をかぶせた後、裏面より取り付けねじで締め付け、正面の調整ねじを締め込んでガタツキをなくしてください。

品　番	製品構成品番	
	キャビネット	屋　根
CGYK04AC	→ CGAK04AC +	CGAY8520C
CGYK06AC	→ CGAK06AC +	〃
CGYK08AC	→ CGAK08AC +	〃
CGYK10AC	→ CGAK10AC +	〃
CGYK12AC	→ CGAK12AC +	〃
CGYK12BC	→ CGAK12BC +	CGAY1220C
CGYK15AC	→ CGAK15AC +	〃

注）屋根は別梱包に付き、本製品をご注文いただきますと製品は製品構成品番にてお届けします。

※取り付け寸法、計器取り付けスペースなどは、電力会社によって異なる場合がありますので、別途内線規程などでご確認ください。

パッキン付（t 4×25）

東京電力・中部電力管内を除く
全電力管内向

深さ200mm	有効深さ	
	メーター取付部 155mm	スイッチ部 165mm

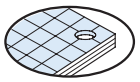

木製基板　メーター部 25mm　スイッチ部 15mm

寸法(mm) タテ	ヨコ	フカサ	納期区分 クリーム	ベージュ	木製基板付 品番		標準価格	摘要 WHM スペース 1φ(3φ)3W	主幹スペース	分岐スペース	製品質量(kg)	図番	備考
700	850	200	◯	⑤	CGYK04AC		110,500	〔30A〕× 4	ELCB3P100A	ELCB3P30A × 4	41.9	イ	
1000	〃	〃	◯	⑤	CGYK06AC		151,100	〃 × 6	〃	〃 × 6	55.2	ロ	
1300	〃	〃	◯	⑤	CGYK08AC		170,200	〃 × 8	〃	〃 × 8	69.4	ハ	
1600	〃	〃	◯	⑤	CGYK10AC		188,500	〃 ×10	ELCB3P200A	ELCB3P30A×10	83.0	ニ	
1900	〃	〃	◯	⑤	CGYK12AC		237,100	〃 ×12	〃	〃 ×12	96.6	ホ	
1300	1200	200	◯	⑤	CGYK12BC		245,800	〔30A〕×12	ELCB3P200A	ELCB3P30A×12	92.0	ヘ	
1600	〃	〃	◯	⑤	CGYK15AC		282,900	〃 ×15	〃	〃 ×15	109.6	ト	

◯在庫品 ①～⑩納期別出荷品 注注文品 終生産終了品

ハンドル取扱方法

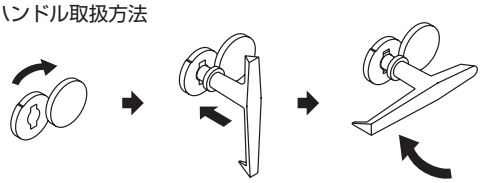

フタを矢印方向に回す。　ハンドルを本体に差し込む。　ハンドルを矢印方向に回す。

上下、左右部構造図

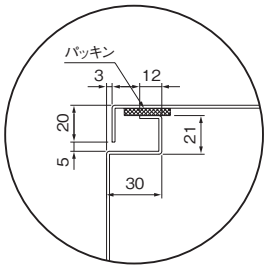

屋根部構造図

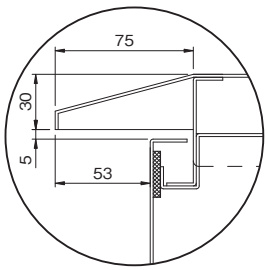

(イ) CGYK04AC

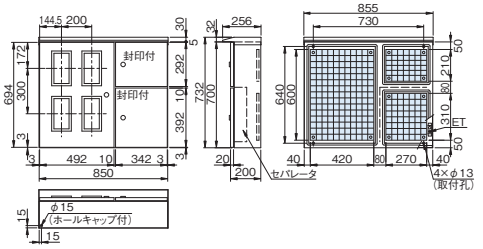

(ロ) CGYK06AC

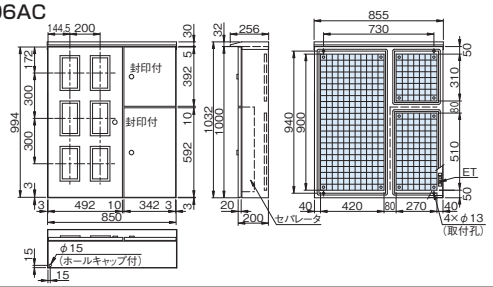

(ハ) CGYK08AC

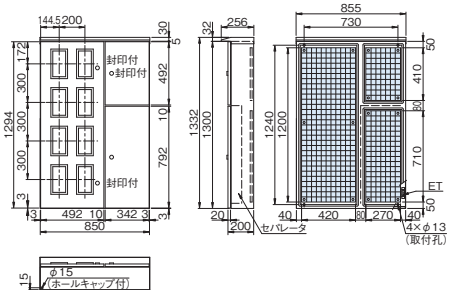

(ニ) CGYK10AC

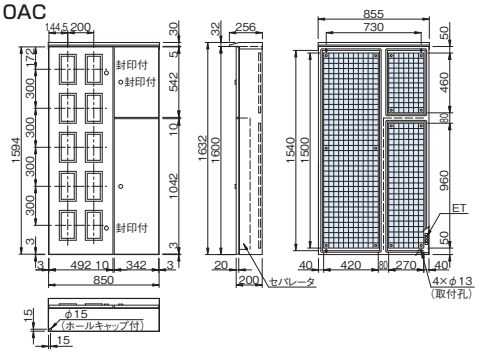

(ホ) CGYK12AC

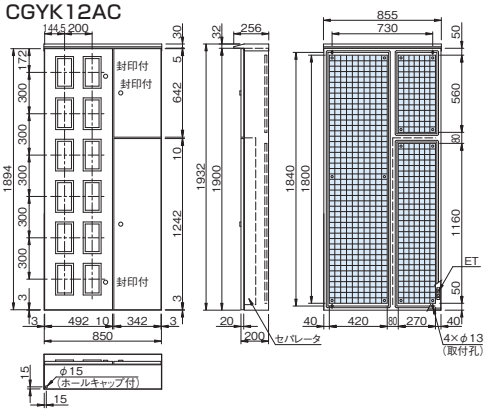

(ヘ) CGYK12BC

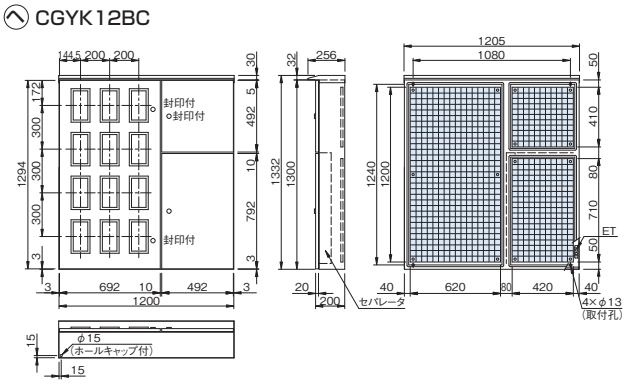

(ト) CGYK15AC

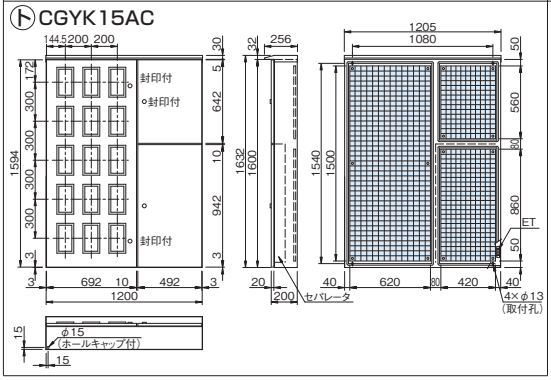

注1）検針窓寸法は次のとおりです。

窓	窓寸法（タテ×ヨコ）	摘　　要
大	200mm × 100mm	WHM 1 φ（3 φ）3W30A 〃　60A（120A）

中央部（セパレータ）構造図

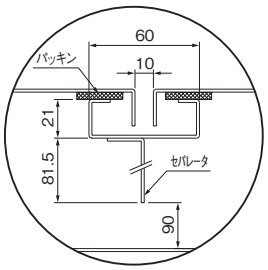

メーター部木製基板取付図

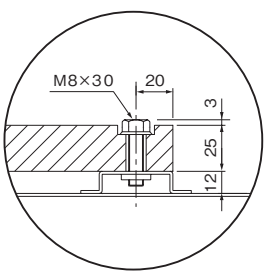

スイッチ部木製基板取付図

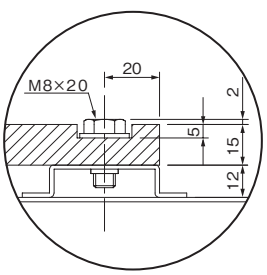

アース端子図

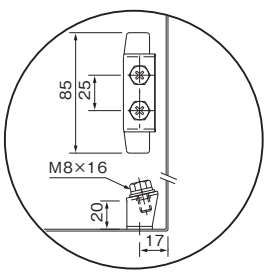

CGYK形 集合計器盤 キャビネット 屋外水切防水形 粉体塗装 IP44

CA100
CA-G04

電灯動力混合用

■主幹、分岐開閉器と共に電力量計を集合して組み込む場合にご使用いただけます。
■検針窓枠は樹脂製でシンプルなデザインです。
■検針窓は 3mm 強化処理ガラスを使用しています。

材　　質	鉄　ドア1.6mm　ボデー1.6mm	
ハ ン ド ル	取り外しハンドル メーター部　PH-52（封印付） スイッチ部　PH-53	
アース端子	銅製　国土交通省仕様	ネジ　M8 × 16(緑頭)
塗　装　色	ナイガイクリーム色（日塗工 L22-90B マンセル 2.5Y9/1）	ナイガイベージュ色（日塗工 L25-70B マンセル 5Y7/1）
	・塗装色 2 色同価格でご注文を承ります。 ・ナイガイベージュ色は品番末尾CをKに替えてご注文ください。	

CGYK08CC

■屋根は別梱包しています。
ご使用の際は屋根取付方法のとおり取り付けてご使用ください。

屋根取付方法

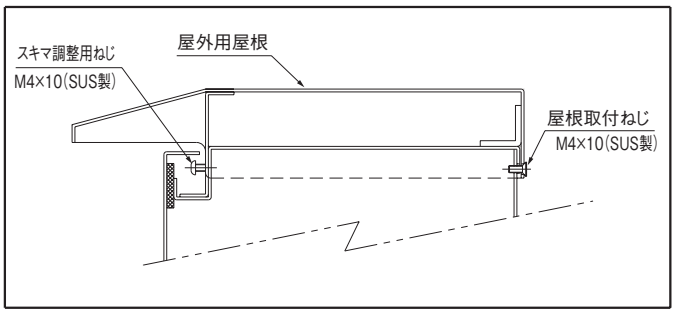

屋根をかぶせた後、裏面より取り付けねじで締め付け、正面の調整ねじを締め込んでガタツキをなくしてください。

品　番	製品構成品番	
	キャビネット	屋　根
CGYK04CC	→ CGAK04CC +	CGAY1020C
CGYK06CC	→ CGAK06CC +	〃
CGYK08CC	→ CGAK08CC +	〃
CGYK10CC	→ CGAK10CC +	CGAY1220C
CGYK12CC	→ CGAK12CC +	〃

注）屋根は別梱包に付き、本製品をご注文いただきますと製品は製品構成品番にてお届けします。

※取り付け寸法、計器取り付けスペースなどは、電力会社によって異なる場合がありますので、別途内線規程などでご確認ください。

パッキン付（t 4×25）

全電力管内向
東京電力・中部電力管内は WHM スペース 30A

深さ200mm

有効深さ	
メーター取付部 155mm	スイッチ部 165mm

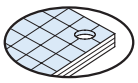

木製基板　メーター部 25mm　スイッチ部 15mm

寸法(mm)			納期区分		木製基板付		標準価格	摘要			製品質量(kg)	図番	備考
タテ	ヨコ	フカサ	クリーム	ベージュ	品番			WHM スペース 1φ(3φ)3W	主幹スペース	分岐スペース			
900	1000	200	◯	⑤	CGYK04CC		149,800	〔120A〕× 4	ELCB3P100A	ELCB3P60A× 4	51.5	イ	
1300	〃	〃	◯	⑤	CGYK06CC		179,100	〃 × 6	〃	〃 × 6	76.8	ロ	
1700	〃	〃	◯	⑤	CGYK08CC		205,500	〃 × 8	ELCB3P200A	〃 × 8	97.5	ハ	
1700	1200	200	◯	⑤	CGYK10CC		259,300	〔120A〕× 10	ELCB3P200A	ELCB3P60A× 10	115.4	ニ	
〃	〃	〃	◯	⑤	CGYK12CC		286,400	〃 × 12	〃	〃 × 12	115.4	ホ	

◯在庫品 ①～⑩納期別出荷品 (注)注文品 (終)生産終了品

ハンドル取扱方法

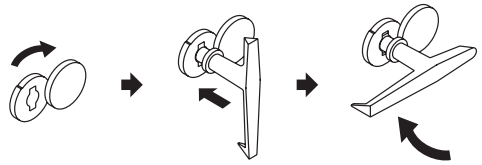

フタを矢印方向に回す。　ハンドルを本体に差し込む。　ハンドルを矢印方向に回す。

上下、左右部構造図

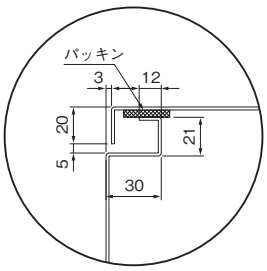

屋根部構造図

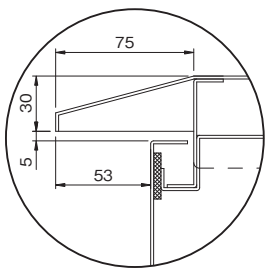

(イ) CGYK04CC

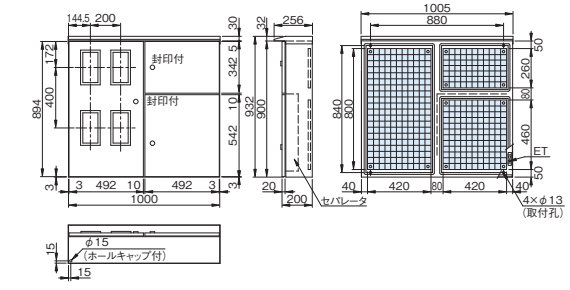

(ロ) CGYK06CC

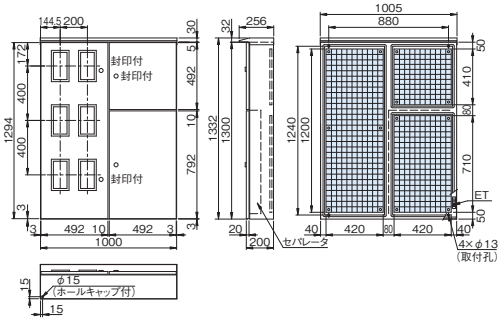

(ハ) CGYK08CC

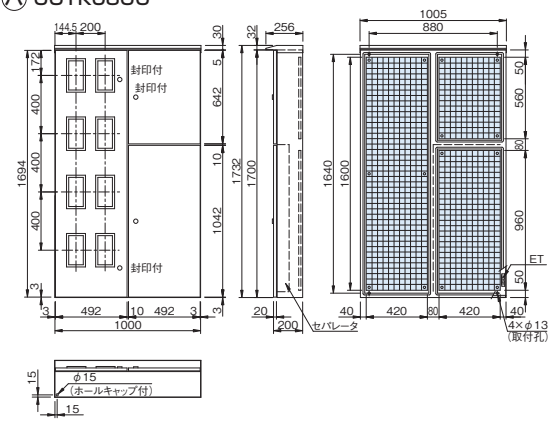

(ニ) CGYK10CC

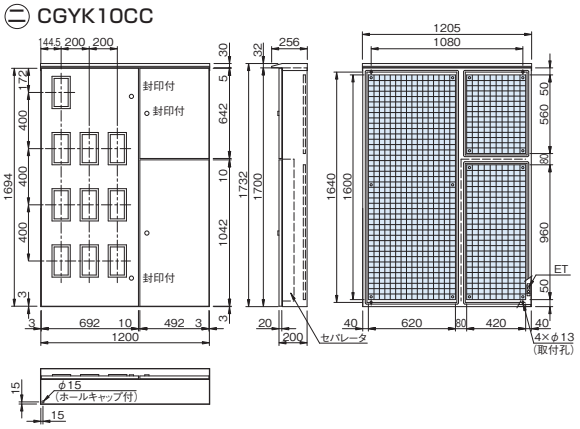

(ホ) CGYK12CC

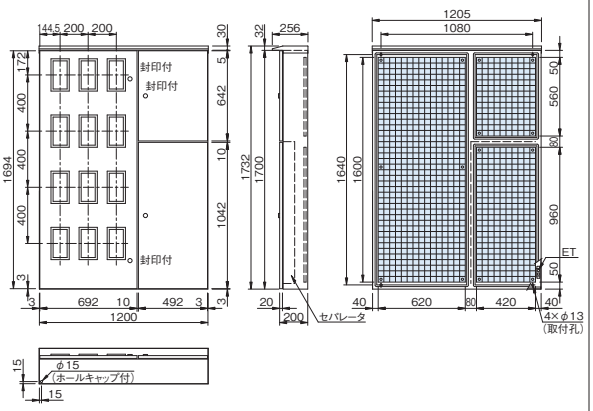

注1）検針窓寸法は次のとおりです。

窓	窓寸法（タテ×ヨコ）	摘　　要
大	200mm × 100mm	WHM 1 φ（3 φ）3W30A 〃 60A（120A）

中央部（セパレータ）構造図

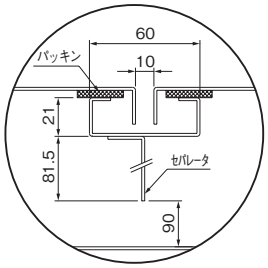

メーター部木製基板取付図

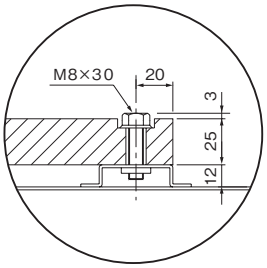

スイッチ部木製基板取付図

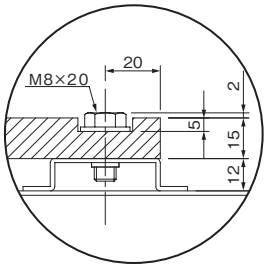

アース端子図

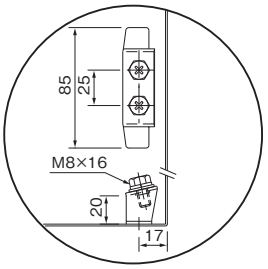

CGYK形 集合計器盤 キャビネット 屋外水切防水形

粉体塗装 IP44

CA RoHS
CA100
CA-G04

電灯動力混合用

■主幹、分岐開閉器と共に電力量計を集合して組み込む場合にご使用いただけます。
■検針窓枠は樹脂製でシンプルなデザインです。
■検針窓は 3mm 強化処理ガラスを使用しています。

材　　質	鉄　ドア1.6mm　ボデー1.6mm	
ハンドル	取り外しハンドル メーター部　PH-52（封印付） スイッチ部　PH-53	
アース端子	銅製　国土交通省仕様	ネジ　M8 × 16(緑頭)
塗装色	ナイガイクリーム色（日塗工 L22-90B マンセル 2.5Y9/1）	ナイガイベージュ色（日塗工 L25-70B マンセル 5Y7/1）
	・塗装色２色同価格でご注文を承ります。 ・ナイガイベージュ色は品番末尾CをKに替えてご注文ください。	

CGYK04DC

■屋根は別梱包しています。
ご使用の際は屋根取付方法のとおり取り付けてご使用ください。

屋根取付方法

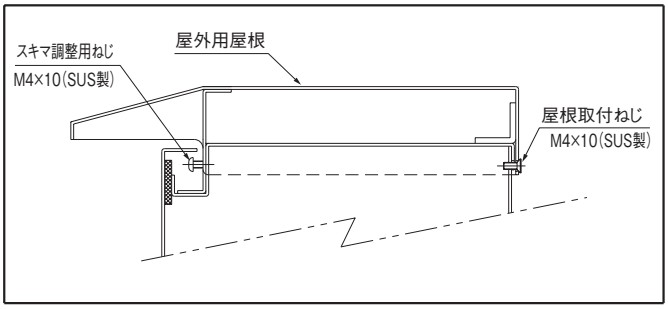

屋根をかぶせた後、裏面より取り付けねじで締め付け、正面の調整ねじを締め込んでガタツキをなくしてください。

品番	製品構成品番	
	キャビネット	屋根
CGYK04DC	→ CGAK04DC +	CGAY1020C
CGYK06DC	→ CGAK06DC +	〃
CGYK08DC	→ CGAK08DC +	〃
CGYK10DC	→ CGAK10DC +	CGAY1420C
CGYK12DC	→ CGAK12DC +	〃

注）屋根は別梱包に付き、本製品をご注文いただきますと製品は製品構成品番にてお届けします。

※取り付け寸法、計器取り付けスペースなどは、電力会社によって異なる場合がありますので、別途内線規程などでご確認ください。

パッキン付（t 4×25）

東京電力（耐候形メーター）
中部電力管内向

深さ200mm

有効深さ	
メーター取付部 155mm	スイッチ部 165mm

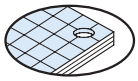

木製基板 メーター部 25mm スイッチ部 15mm

寸法(mm) タテ	ヨコ	フカサ	納期区分 クリーム	ベージュ	木製基板付 品番		標準価格	摘要 WHM スペース 1φ(3φ) 3W	主幹スペース	分岐スペース	製品質量 (kg)	図番	備考
1000	1000	200	(注)	(注)	CGYK04DC		164,400	〔120A〕× 4	ELCB3P100A	ELCB3P60A× 4	63.0	イ	
1500	〃	〃	(注)	(注)	CGYK06DC		212,300	〃 × 6	〃	〃 × 6	88.8	ロ	
2000	〃	〃	(注)	(注)	CGYK08DC		262,300	〃 × 8	〃	〃 × 8	114.1	ハ	
2000	1400	200	(注)	(注)	CGYK10DC		343,800	〔120A〕× 10	ELCB3P200A	ELCB3P60A × 10	152.2	ニ	
〃	〃	〃	(注)	(注)	CGYK12DC		352,500	〃 × 12	〃	〃 × 12	152.2	ホ	

◯在庫品①～⑩納期別出荷品(注)注文品(終)生産終了品

ハンドル取扱方法

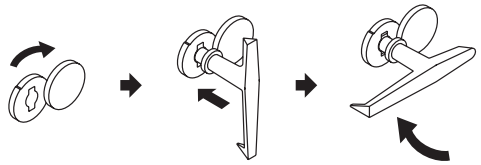

フタを矢印方向に回す。　ハンドルを本体に差し込む。　ハンドルを矢印方向に回す。

上下、左右部構造図

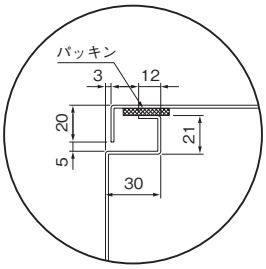

屋根部構造図

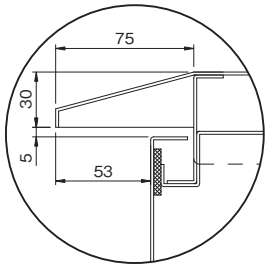

(イ) CGYK04DC

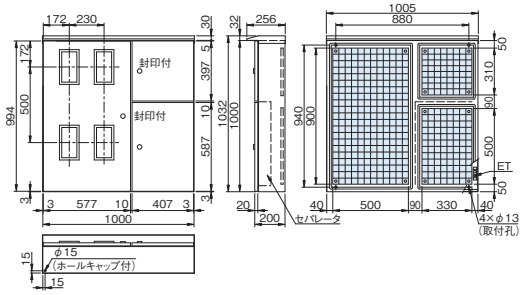

(ロ) CGYK06DC

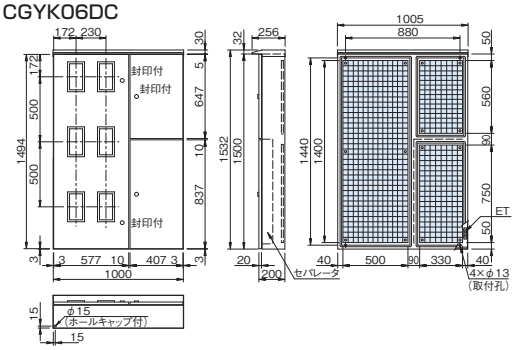

(ハ) CGYK08DC

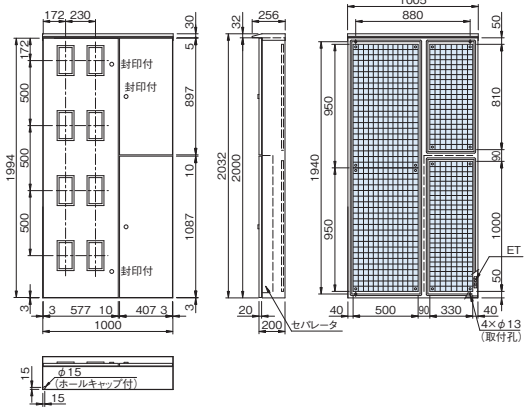

(ニ) CGYK10DC

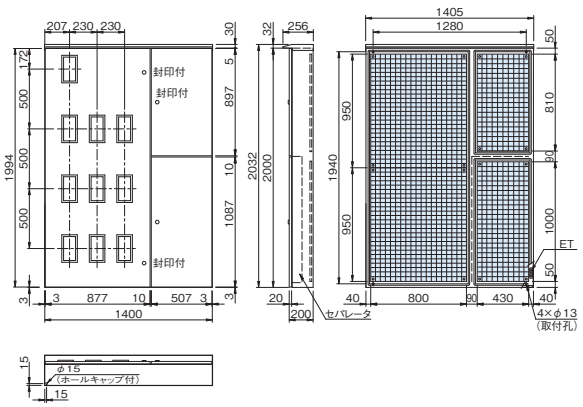

(ホ) CGYK12DC

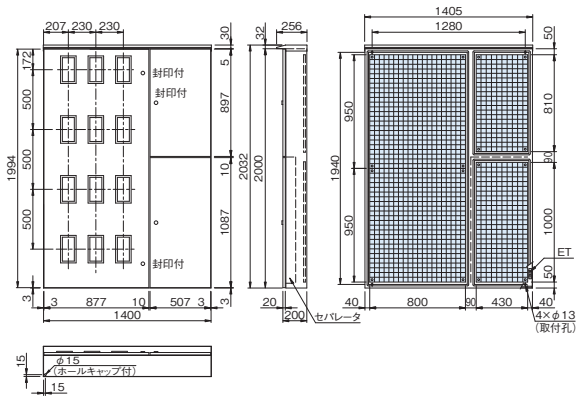

注 1）検針窓寸法は次のとおりです。

窓	窓寸法（タテ×ヨコ）	摘　　要
大	200mm × 100mm	WHM 1 φ（3 φ）3W30A 〃 60A（120A）

中央部（セパレータ）構造図

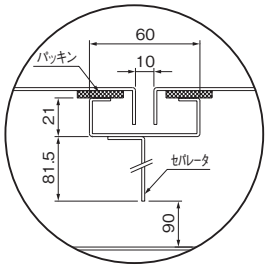

メーター部木製基板取付図

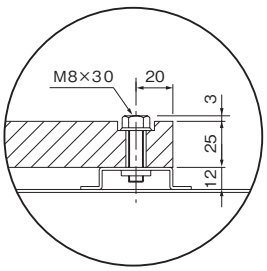

スイッチ部木製基板取付図

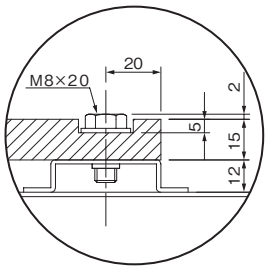

アース端子図

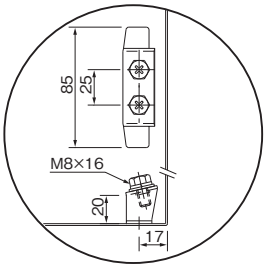

CGAY形 集合計器盤 キャビネット用 屋根

粉体塗装

CA RoHS
CA-G04

■ CGAK 形に屋外用屋根をつけた場合 IP4X → IP44 となります。

材　　質	鉄　1.6mm	
塗　装　色	ナイガイ クリーム色（日塗工 L22-90B マンセル 2.5Y9/1）	ナイガイ ベージュ色（日塗工 L25-70B マンセル 5Y7/1）
	・塗装色 2 色同価格でご注文を承ります。 ・ナイガイベージュ色は品番末尾CをKに替えてご注文ください。	
付　属　品	取付ねじ　M4×10（2本）ステンレス	

CGAY8520C

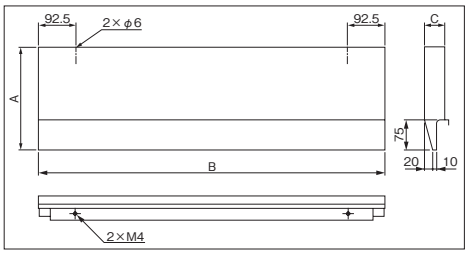

屋根取付方法

屋根をかぶせた後、裏面より取り付けねじで締め付け、正面の調整ねじを締め込んで、ガタツキをなくしてください。

キャビネット深さ 200mm 用

屋根寸法（mm）			納期区分		品　番		標準価格	摘　要	製品質量（kg）	備　考
フカサ(A)	ヨコ (B)	タテ(C)	クリーム	ベージュ						
256	855	50	◯	⑤	CGAY8520C		16,400	CGAK04AC・06AC・08AC・10AC・12AC 用	4.6	
〃	1005	50	◯	⑤	CGAY1020C		17,300	CGAK04CC・06CC・08CC・04DC・06DC・08DC 用	5.4	
〃	1205	50	◯	⑤	CGAY1220C		22,200	CGAK15AC・12BC・10CC・12CC 用	6.4	
〃	1405	50	注	注	CGAY1420C		27,600	CGAK10DC・12DC 用	7.4	

◯在庫品 ①～⑩ 納期別出荷品 注 注文品 終 生産終了品

CTH形 ステンレス製屋外盤 キャビネット 水切防水形

粉体塗装 IP44

■ステンレス鋼板を使用。耐候性、耐塩性、耐食性に優れています。
■弱電用機器の収納用キャビネットとしてご利用できます。
■塗装は環境にやさしく、耐久性（防錆力）に優れた粉体塗装を採用しています。
■パッキンは継ぎ目のない発泡ポリウレタンを採用していますので高いシール性を確保します。（同等性能の他のシール材による場合もあります）

CA RoHS
CA100
CA-G04

CTHZ504020WK

材　　質	ステンレス　ドア・ボデー A+B<1000mm　1.0mm 1000mm≦A+B<1400mm　1.2mm A+B≧1400mm　1.5mm	
ハ ン ド ル	取り外しハンドル PH-53	
アース端子	鉄製	ネジ　黄銅 M6 × 10
塗　装　色	ナイガイ クリーム色（日塗工 L22-90B マンセル 2.5Y9/1）	ナイガイ ベージュ色（日塗工 L25-70B マンセル 5Y7/1）
	・塗装色 2 色同価格でご注文を承ります。 ・ナイガイクリーム色は品番末尾KをCに替えてご注文ください。 ・鉄製基板はナイガイクリーム色です。	

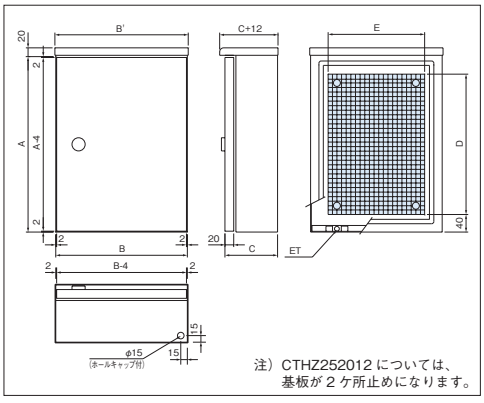

注）CTHZ252012 については、基板が 2 ケ所止めになります。

機器類取付範囲図（ドア）

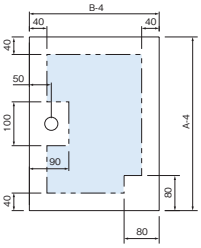

左右部構造図

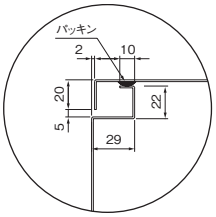

上部構造図

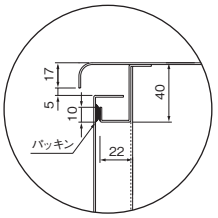

木製基板取付図

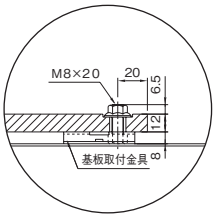

下部構造図

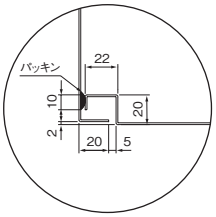

鉄製基板取付図

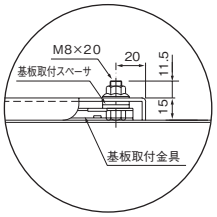

基板取付図

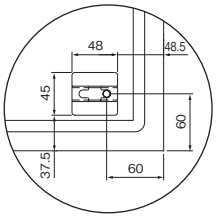

アース端子図

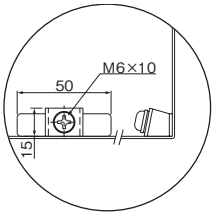

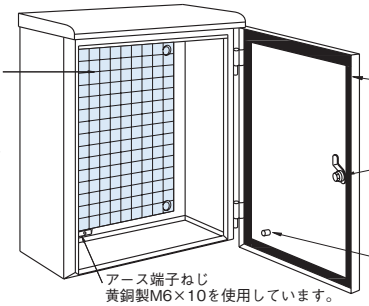

ハンドル取扱方法

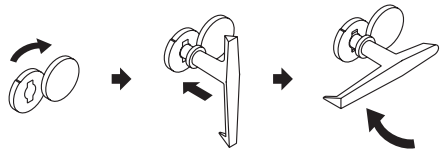

フタを矢印方向に回す。　ハンドルを本体に差し込む。　ハンドルを矢印方向に回す。

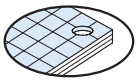

木製基板 12mm

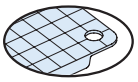

鉄製基板 2.3mm

パッキン付（発泡ポリウレタン）

深さ120mm

有効深さ	
木製基板付 93mm	鉄製基板付 100mm

寸法(mm) タテ(A)	ヨコ(B)	ヨコ(B')	フカサ(C)	ドア	納期区分 クリーム	ベージュ	木製基板付 品番	鉄製基板付 品番		標準価格	基板寸法(mm) タテ(D)	ヨコ(E)	板厚(mm)	製品質量(kg) 木製基板付	鉄製基板付	備考
250	200	203	120	片開	⑤	○	CTHZ252012WK	CTHZ252012SK		16,400	170	120	1.0	2.8	3.2	
300	〃	〃	〃	〃	⑤	○	CTHZ302012WK	CTHZ302012SK		17,700	220	〃	〃	3.1	3.6	
400	〃	〃	〃	〃	⑤	⑤	CTHZ402012WK	CTHZ402012SK		22,600	320	〃	〃	3.8	4.5	
250	300	303	120	片開	⑦	⑦	CTHZ253012WK	CTHZ253012SK		21,800	170	220	1.0	3.7	4.1	
300	〃	〃	〃	〃	⑤	○	CTHZ303012WK	CTHZ303012SK		22,900	220	〃	〃	4.1	4.8	
400	〃	〃	〃	〃	⑤	○	CTHZ403012WK	CTHZ403012SK		26,100	320	〃	〃	5.0	5.9	
300	400	403	120	片開	⑤	⑤	CTHZ304012WK	CTHZ304012SK		26,400	220	320	1.0	5.1	6.0	
400	〃	〃	〃	〃	⑤	○	CTHZ404012WK	CTHZ404012SK		31,500	320	〃	〃	6.1	7.5	
500	〃	〃	〃	〃	⑤	○	CTHZ504012WK	CTHZ504012SK		36,000	420	〃	〃	7.2	9.1	
600	〃	〃	〃	〃	⑤	⑤	CTHZ604012WK	CTHZ604012SK		43,400	520	〃	1.2	9.6	11.8	
400	500	503	120	片開	⑤	○	CTHZ405012WK	CTHZ405012SK		34,900	320	420	1.0	7.3	9.2	

深さ160mm

有効深さ	
木製基板付 133mm	鉄製基板付 140mm

寸法(mm) タテ(A)	ヨコ(B)	ヨコ(B')	フカサ(C)	ドア	納期区分 クリーム	ベージュ	木製基板付 品番	鉄製基板付 品番		標準価格	基板寸法(mm) タテ(D)	ヨコ(E)	板厚(mm)	製品質量(kg) 木製基板付	鉄製基板付	備考
300	200	203	160	片開	⑤	○	CTHZ302016WK	CTHZ302016SK		21,800	220	120	1.0	3.5	3.9	
400	〃	〃	〃	〃	⑦	⑦	CTHZ402016WK	CTHZ402016SK		23,900	320	〃	〃	4.2	4.9	
300	300	303	160	片開	⑤	○	CTHZ303016WK	CTHZ303016SK		24,100	220	220	1.0	4.5	5.2	
350	〃	〃	〃	〃	⑤	○	CTHZ353016WK	CTHZ353016SK		26,800	270	〃	〃	5.0	5.8	
400	〃	〃	〃	〃	⑤	○	CTHZ403016WK	CTHZ403016SK		28,400	320	〃	〃	5.4	6.4	
450	〃	〃	〃	〃	⑤	○	CTHZ453016WK	CTHZ453016SK		31,000	370	〃	〃	5.9	6.9	
500	〃	〃	〃	〃	⑤	⑤	CTHZ503016WK	CTHZ503016SK		31,900	420	〃	〃	6.3	7.6	
300	400	403	160	片開	⑦	⑦	CTHZ304016WK	CTHZ304016SK		28,700	220	320	1.0	5.5	6.5	
400	〃	〃	〃	〃	⑤	○	CTHZ404016WK	CTHZ404016SK		33,800	320	〃	〃	6.7	8.1	
500	〃	〃	〃	〃	⑤	⑤	CTHZ504016WK	CTHZ504016SK		37,700	420	〃	〃	7.8	9.7	
600	〃	〃	〃	〃	⑤	○	CTHZ604016WK	CTHZ604016SK		44,500	520	〃	1.2	10.4	12.5	
400	500	503	160	片開	⑦	⑦	CTHZ405016WK	CTHZ405016SK		38,000	320	420	1.0	7.9	9.8	
500	〃	〃	〃	〃	⑤	○	CTHZ505016WK	CTHZ505016SK		46,100	420	〃	1.2	10.8	13.1	
600	〃	〃	〃	〃	⑤	○	CTHZ605016WK	CTHZ605016SK		52,300	520	〃	〃	12.3	15.3	
700	〃	〃	〃	〃	⑤	○	CTHZ705016WK	CTHZ705016SK		59,700	620	〃	〃	14.0	17.3	
800	〃	〃	〃	〃	⑤	⑤	CTHZ805016WK	CTHZ805016SK		65,000	720	〃	〃	15.6	19.5	
500	600	603	160	片開	⑤	○	CTHZ506016WK	CTHZ506016SK		52,900	420	520	1.2	12.5	15.4	
700	〃	〃	〃	〃	⑤	○	CTHZ706016WK	CTHZ706016SK		67,300	620	〃	〃	16.2	20.3	
800	〃	604	〃	〃	⑤	⑤	CTHZ806016WK	CTHZ806016SK		89,300	720	〃	1.5	23.1	27.9	

深さ200mm

有効深さ	
木製基板付 173mm	鉄製基板付 180mm

寸法(mm) タテ(A)	ヨコ(B)	ヨコ(B')	フカサ(C)	ドア	納期区分 クリーム	ベージュ	木製基板付 品番	鉄製基板付 品番		標準価格	基板寸法(mm) タテ(D)	ヨコ(E)	板厚(mm)	製品質量(kg) 木製基板付	鉄製基板付	備考
400	300	303	200	片開	⑦	⑦	CTHZ403020WK	CTHZ403020SK		33,800	320	220	1.0	5.9	6.8	
300	400	403	200	片開	⑦	⑦	CTHZ304020WK	CTHZ304020SK		33,800	220	320	1.0	6.0	6.9	
400	〃	〃	〃	〃	⑦	⑦	CTHZ404020WK	CTHZ404020SK		37,100	320	〃	〃	7.2	8.6	
500	〃	〃	〃	〃	⑤	○	CTHZ504020WK	CTHZ504020SK		42,100	420	〃	〃	8.4	10.3	
600	〃	〃	〃	〃	⑤	○	CTHZ604020WK	CTHZ604020SK		49,200	520	〃	1.2	11.2	13.4	
400	500	503	200	片開	⑦	⑦	CTHZ405020WK	CTHZ405020SK		42,500	320	420	1.0	8.5	10.4	
500	〃	〃	〃	〃	⑤	⑤	CTHZ505020WK	CTHZ505020SK		50,000	420	〃	1.2	11.5	13.9	
600	〃	〃	〃	〃	⑤	○	CTHZ605020WK	CTHZ605020SK		56,800	520	〃	〃	13.2	16.1	
500	600	603	200	片開	⑦	⑦	CTHZ506020WK	CTHZ506020SK		57,100	420	520	1.2	13.3	16.2	
900	700	704	200	片開	⑤	⑤	CTHZ907020WK	CTHZ907020SK		114,000	820	620	1.5	30.1	36.5	
1000	〃	〃	〃	〃	⑤	⑤	CTHZ107020WK	CTHZ107020SK		126,300	920	〃	〃	32.8	40.0	
1200	〃	〃	〃	〃	⑤	⑤	CTHZ127020WK	CTHZ127020SK		150,700	1120	〃	〃	38.0	46.6	

○在庫品 ①～⑩納期別出荷品 注注文品 終生産終了品

CSH形 ステンレス製屋内屋外兼用盤 キャビネット 水切防水形 粉体塗装 IP44

■ステンレス鋼板を使用。耐候性、耐塩性、耐食性に優れています。
■塗装は環境にやさしく、耐久性（防錆力）に優れた粉体塗装を採用しています。
■パッキンは継ぎ目のない発泡ポリウレタンを採用していますので高いシール性を確保します。（同等性能の他のシール材による場合もあります）

（両開きタイプは IP33 となります） CA RoHS
CA100
CA-G04

材　　質	ステンレス　ドア1.5mm　ボデー1.5mm	
ハンドル	防水スイングハンドル（キーNo.NCH200） 小（NCH-13P）タテ　1000mm以下 中（NCH-12P）タテ　1100mm以上	
アース端子	銅製　国土交通省仕様	ネジ　M8 × 16(緑頭)
塗　装　色	ナイガイクリーム色（日塗工 L22-90B マンセル 2.5Y9/1）	ナイガイベージュ色（日塗工 L25-70B マンセル 5Y7/1）
	・塗装色２色同価格でご注文を承ります。 ・ナイガイクリーム色は品番末尾KをCに替えてご注文ください。 ・鉄製基板はナイガイクリーム色です。	

CSHZ605016WK

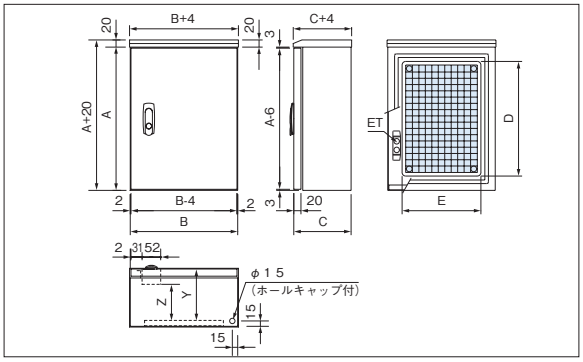

機器類取付範囲図（ドア）

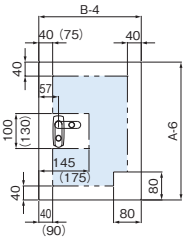

注）（　）寸法はタテ(A)寸法1100mm以上に適用

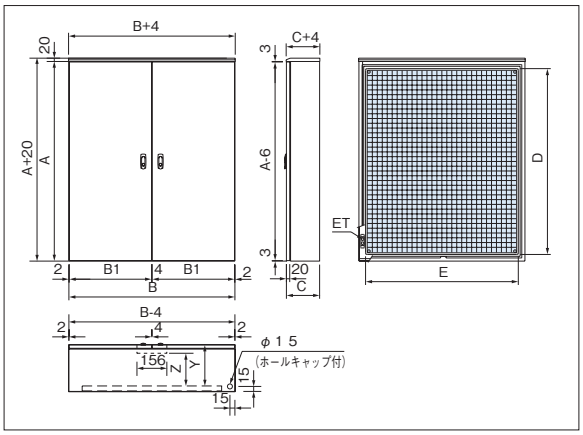

機器類取付範囲図（ドア）

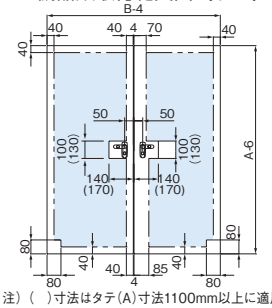

注）（　）寸法はタテ(A)寸法1100mm以上に適用

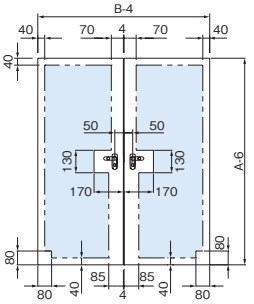

注）キャビネット品番 CSHZ1410・CSHZ1412・CSHZ1610・CSHZ1612 のみ適用

木製基板・鉄製基板とも機器の取り付けに便利な方眼目盛(1cm方眼)付きです。

ハンドルは、防水スイングハンドルを使用しています。

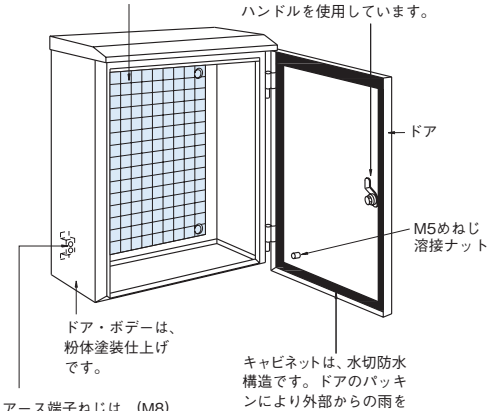

ハンドル取扱方法

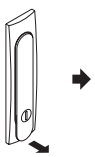

指先を引っ掛けて、矢印方向に引く。

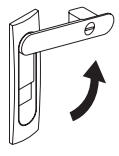

ハンドルを矢印方向に回す。

施錠

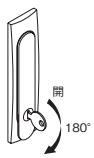

左右部構造図

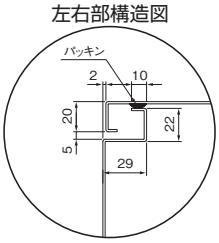

上部構造図

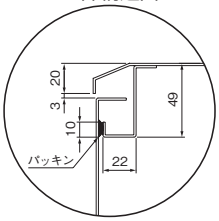

下部構造図

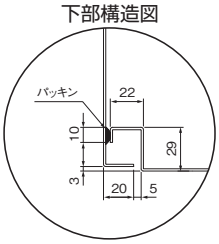

木製基板取付図

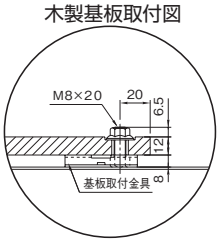

鉄製基板取付図

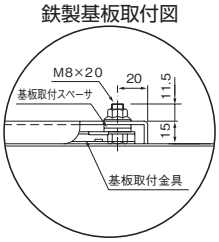

基板取付図

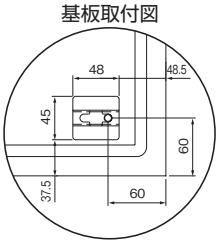

アース端子図

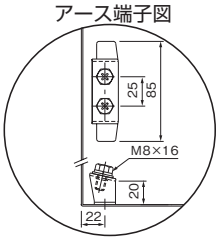

パッキン付（発泡ポリウレタン）

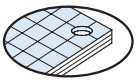
木製基板 12mm

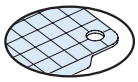
鉄製基板 2.3mm

深さ140mm	有効深さ(Y)		ハンドル下有効深さ(Z)	
	木製基板付 113mm	鉄製基板付 120mm	木製基板付 86mm	鉄製基板付 93mm

寸法(mm)			ドア	納期区分		木製基板付	鉄製基板付		標準価格	基板寸法(mm)		製品質量(kg)		備考
タテ(A)	ヨコ(B)	フカサ(C)		クリーム	ベージュ	品番	品番			タテ(D)	ヨコ(E)	木製基板付	鉄製基板付	
350	300	140	片開	⑤	○	CSHZ353014WK	CSHZ353014SK		39,400	270	220	6.9	7.7	
450	〃	〃	〃	⑤	○	CSHZ453014WK	CSHZ453014SK		41,000	370	〃	8.2	9.4	

深さ160mm	有効深さ(Y)		ハンドル下有効深さ(Z)	
	木製基板付 133mm	鉄製基板付 140mm	木製基板付 106(92)mm	鉄製基板付 113(99)mm

キャビネット高さ1200mm以上は（　）寸法とする。

寸法(mm)			ドア	納期区分		木製基板付	鉄製基板付		標準価格	基板寸法(mm)		製品質量(kg)		備考
タテ(A)	ヨコ(B)	フカサ(C)		クリーム	ベージュ	品番	品番			タテ(D)	ヨコ(E)	木製基板付	鉄製基板付	
400	300	160	片開	⑤	○	CSHZ403016WK	CSHZ403016SK		49,000	320	220	7.9	8.9	
300	400	160	片開	⑤	○	CSHZ304016WK	CSHZ304016SK		49,000	220	320	8.0	9.1	
400	〃	〃	〃	⑤	○	CSHZ404016WK	CSHZ404016SK		58,900	320	〃	9.7	11.1	
500	〃	〃	〃	⑤	○	CSHZ504016WK	CSHZ504016SK		66,400	420	〃	11.4	13.2	
600	〃	〃	〃	⑤	○	CSHZ604016WK	CSHZ604016SK		75,500	520	〃	13.1	15.3	
700	〃	〃	〃	⑦	⑥	CSHZ704016WK	CSHZ704016SK		90,900	620	〃	14.4	17.1	
800	〃	〃	〃	⑦	⑥	CSHZ804016WK	CSHZ804016SK		100,100	720	〃	16.1	19.1	
900	〃	〃	〃	⑦	⑥	CSHZ904016WK	CSHZ904016SK		120,900	820	〃	17.7	21.2	
1000	〃	〃	〃	⑦	⑥	CSHZ104016WK	CSHZ104016SK		117,300	920	〃	19.3	23.2	
1100	〃	〃	〃	⑦	⑥	CSHZ114016WK	CSHZ114016SK		129,600	1020	〃	21.0	25.3	
1200	〃	〃	〃	⑦	⑥	CSHZ124016WK	CSHZ124016SK		137,900	1120	〃	22.6	27.4	
1300	〃	〃	〃	⑦	⑥	CSHZ134016WK	CSHZ134016SK		147,900	1220	〃	24.3	29.4	
300	500	160	片開	⑦	⑥	CSHZ305016WK	CSHZ305016SK		62,200	220	420	9.3	10.6	
400	〃	〃	〃	⑤	○	CSHZ405016WK	CSHZ405016SK		66,400	320	〃	11.5	13.3	
500	〃	〃	〃	⑤	○	CSHZ505016WK	CSHZ505016SK		80,900	420	〃	13.5	15.9	
600	〃	〃	〃	⑤	○	CSHZ605016WK	CSHZ605016SK		88,000	520	〃	15.5	18.4	
700	〃	〃	〃	⑤	○	CSHZ705016WK	CSHZ705016SK		99,000	620	〃	17.6	21.0	
800	〃	〃	〃	⑤	○	CSHZ805016WK	CSHZ805016SK		106,400	720	〃	19.6	23.5	
900	〃	〃	〃	⑤	○	CSHZ905016WK	CSHZ905016SK		118,900	820	〃	21.6	26.0	
1000	〃	〃	〃	⑤	○	CSHZ105016WK	CSHZ105016SK		130,800	920	〃	23.6	28.6	
1100	〃	〃	〃	⑦	⑥	CSHZ115016WK	CSHZ115016SK		138,800	1020	〃	25.6	31.1	
1200	〃	〃	〃	⑦	⑥	CSHZ125016WK	CSHZ125016SK		153,800	1120	〃	27.7	33.7	
1300	〃	〃	〃	⑦	⑥	CSHZ135016WK	CSHZ135016SK		163,900	1220	〃	29.7	36.2	
400	600	160	片開	⑤	○	CSHZ406016WK	CSHZ406016SK		82,200	320	520	12.6	14.9	
500	〃	〃	〃	⑦	⑥	CSHZ506016WK	CSHZ506016SK		88,200	420	〃	15.7	18.5	
600	〃	〃	〃	⑤	⑤	CSHZ606016WK	CSHZ606016SK		103,400	520	〃	17.5	21.1	
700	〃	〃	〃	⑦	⑥	CSHZ706016WK	CSHZ706016SK		111,900	620	〃	19.8	23.9	
800	〃	〃	〃	⑤	○	CSHZ806016WK	CSHZ806016SK		122,800	720	〃	22.0	26.8	
1000	〃	〃	〃	⑦	⑥	CSHZ106016WK	CSHZ106016SK		141,400	920	〃	26.5	32.6	
1200	〃	〃	〃	⑦	⑥	CSHZ126016WK	CSHZ126016SK		153,300	1120	〃	31.0	38.4	
500	700	160	片開	⑦	⑥	CSHZ507016WK	CSHZ507016SK		100,500	420	620	17.8	21.2	
900	800	160	片開	⑦	⑥	CSHZ908016WK	CSHZ908016SK		153,300	820	720	30.9	38.3	

深さ200mm	有効深さ(Y)		ハンドル下有効深さ(Z)	
	木製基板付 173mm	鉄製基板付 180mm	木製基板付 146(132)mm	鉄製基板付 153(139)mm

キャビネット高さ1200mm以上は（　）寸法とする。

寸法(mm)			ドア	納期区分		木製基板付	鉄製基板付		標準価格	基板寸法(mm)		製品質量(kg)		備考
タテ(A)	ヨコ(B)	フカサ(C)		クリーム	ベージュ	品番	品番			タテ(D)	ヨコ(E)	木製基板付	鉄製基板付	
400	300	200	片開	⑤	○	CSHZ403020WK	CSHZ403020SK		63,500	320	220	8.6	9.6	
300	400	200	片開	⑦	⑥	CSHZ304020WK	CSHZ304020SK		63,700	220	320	8.7	9.8	
400	〃	〃	〃	⑦	⑥	CSHZ404020WK	CSHZ404020SK		68,700	320	〃	10.5	12.0	
500	〃	〃	〃	⑤	○	CSHZ504020WK	CSHZ504020SK		83,200	420	〃	12.3	14.2	
600	〃	〃	〃	⑤	○	CSHZ604020WK	CSHZ604020SK		90,300	520	〃	14.1	16.4	
1400	〃	〃	〃	⑦	⑥	CSHZ144020WK	CSHZ144020SK		178,400	1320	〃	27.7	33.2	
1500	〃	〃	〃	⑦	⑥	CSHZ154020WK	CSHZ154020SK		196,500	1420	〃	29.5	35.4	
1600	〃	〃	〃	⑦	⑥	CSHZ164020WK	CSHZ164020SK		230,600	1520	〃	31.2	37.5	
1800	〃	〃	〃	⑦	⑥	CSHZ184020WK	CSHZ184020SK		260,400	1720	〃	34.7	41.8	

○在庫品 ①～⑩納期別出荷品 注注文品 終生産終了品

CSH形 ステンレス製屋内屋外兼用盤 キャビネット 水切防水形 粉体塗装 IP44

（両開きタイプは IP33 となります）

CA100 CA-G04 RoHS

パッキン付（発泡ポリウレタン）

深さ200mm	有効深さ(Y)		ハンドル下有効深さ(Z)	
	木製基板付 173mm	鉄製基板付 180mm	木製基板付 146(132)mm	鉄製基板付 153(139)mm

キャビネット高さ1200mm以上、及び両開タイプは（　）寸法とする。

有効深さ(Y)		ハンドル下有効深さ(Z)	
木製基板付 168mm	鉄製基板付 170mm	木製基板付 127mm	鉄製基板付 129mm

注）CSHZ148020WK(SK)、CSHZ141020WK(SK)、CSHZ141220WK(SK)の有効深さは、上記寸法とする。

寸法(mm)			ドア	納期区分		木製基板付	鉄製基板付		標準価格	基板寸法(mm)		製品質量(kg)		備考
タテ(A)	ヨコ(B)	フカサ(C)		クリーム	ベージュ	品番	品番			タテ(D)	ヨコ(E)	木製基板付	鉄製基板付	
300	500	200	片開	⑦	⑥	CSHZ305020WK	CSHZ305020SK		77,700	220	420	10.1	11.4	
400	〃	〃	〃	⑦	⑥	CSHZ405020WK	CSHZ405020SK		83,200	320	〃	12.5	14.3	
500	〃	〃	〃	⑤	○	CSHZ505020WK	CSHZ505020SK		90,500	420	〃	14.6	16.9	
600	〃	〃	〃	⑤	○	CSHZ605020WK	CSHZ605020SK		98,500	520	〃	16.7	19.5	
700	〃	〃	〃	⑤	○	CSHZ705020WK	CSHZ705020SK		109,500	620	〃	18.8	22.2	
800	〃	〃	〃	⑤	○	CSHZ805020WK	CSHZ805020SK		123,300	720	〃	20.9	24.8	
900	〃	〃	〃	⑤	○	CSHZ905020WK	CSHZ905020SK		128,300	820	〃	23.0	27.4	
1000	〃	〃	〃	⑤	○	CSHZ105020WK	CSHZ105020SK		141,100	920	〃	25.1	30.1	
1100	〃	〃	〃	⑤	○	CSHZ115020WK	CSHZ115020SK		148,600	1020	〃	27.2	32.7	
1200	〃	〃	〃	⑤	○	CSHZ125020WK	CSHZ125020SK		159,500	1120	〃	29.3	35.4	
1300	〃	〃	〃	⑦	⑥	CSHZ135020WK	CSHZ135020SK		177,300	1220	〃	31.4	38.0	
1400	〃	〃	〃	⑦	⑥	CSHZ145020WK	CSHZ145020SK		187,900	1320	〃	33.5	40.6	
1500	〃	〃	〃	⑦	⑥	CSHZ155020WK	CSHZ155020SK		199,700	1420	〃	35.6	43.2	
1600	〃	〃	〃	⑦	⑥	CSHZ165020WK	CSHZ165020SK		273,500	1520	〃	36.7	44.8	
1700	〃	〃	〃	⑦	⑥	CSHZ175020WK	CSHZ175020SK		292,200	1620	〃	38.7	47.8	
1800	〃	〃	〃	⑦	⑥	CSHZ185020WK	CSHZ185020SK		304,500	1720	〃	40.8	49.9	
400	600	200	片開	⑦	⑥	CSHZ406020WK	CSHZ406020SK		90,500	320	520	14.4	16.6	
500	〃	〃	〃	⑦	⑥	CSHZ506020WK	CSHZ506020SK		98,900	420	〃	16.8	19.7	
600	〃	〃	〃	⑤	○	CSHZ606020WK	CSHZ606020SK		108,000	520	〃	19.2	22.7	
700	〃	〃	〃	⑤	○	CSHZ706020WK	CSHZ706020SK		120,100	620	〃	21.6	25.8	
800	〃	〃	〃	⑤	○	CSHZ806020WK	CSHZ806020SK		138,600	720	〃	23.6	28.3	
900	〃	〃	〃	⑤	○	CSHZ906020WK	CSHZ906020SK		145,000	820	〃	25.8	31.2	
1000	〃	〃	〃	⑤	○	CSHZ106020WK	CSHZ106020SK		156,900	920	〃	27.0	34.1	
1200	〃	〃	〃	⑤	○	CSHZ126020WK	CSHZ126020SK		175,600	1120	〃	32.7	40.0	
1400	〃	〃	〃	⑤	○	CSHZ146020WK	CSHZ146020SK		194,400	1320	〃	37.2	45.8	
500	700	200	片開	⑦	⑥	CSHZ507020WK	CSHZ507020SK		108,000	420	620	19.0	22.5	
600	〃	〃	〃	⑤	○	CSHZ607020WK	CSHZ607020SK		129,500	520	〃	21.4	25.5	
800	〃	〃	〃	⑤	○	CSHZ807020WK	CSHZ807020SK		149,400	720	〃	26.6	32.2	
1000	〃	〃	〃	⑤	○	CSHZ107020WK	CSHZ107020SK		170,800	920	〃	31.8	38.9	
1200	〃	〃	〃	⑤	○	CSHZ127020WK	CSHZ127020SK		192,400	1120	〃	37.0	45.6	
1400	〃	〃	〃	⑤	○	CSHZ147020WK	CSHZ147020SK		202,000	1320	〃	42.1	52.2	
1600	〃	〃	〃	⑤	○	CSHZ167020WK	CSHZ167020SK		217,500	1520	〃	49.1	60.8	
600	800	200	片開	⑤	○	CSHZ608020WK	CSHZ608020SK		133,100	520	720	23.7	28.5	
800	〃	〃	〃	⑦	⑥	CSHZ808020WK	CSHZ808020SK		163,900	720	〃	29.7	36.1	
1000	〃	〃	〃	⑦	⑥	CSHZ108020WK	CSHZ108020SK		186,800	920	〃	35.4	43.6	
1200	〃	〃	〃	⑦	⑥	CSHZ128020WK	CSHZ128020SK		206,200	1120	〃	41.1	51.1	
1400	〃	〃	〃	⑦	⑥	CSHZ148020WK	CSHZ148020SK		210,100	1320	〃	48.7	60.4	
800	1000	200	両開	⑦	⑥	CSHZ801020WK	CSHZ801020SK		189,800	720	920	48.4	56.6	
1000	〃	〃	〃	⑦	⑥	CSHZ101020WK	CSHZ101020SK		218,800	920	〃	53.3	63.7	
1200	〃	〃	〃	⑦	⑥	CSHZ121020WK	CSHZ121020SK		221,900	1120	〃	52.4	65.0	
1400	〃	〃	〃	⑦	⑥	CSHZ141020WK	CSHZ141020SK		242,900	1320	〃	59.0	73.8	
1400	1200	200	両開	⑦	⑥	CSHZ141220WK	CSHZ141220SK		296,100	1320	1120	69.5	87.4	

○在庫品 ①～⑩納期別出荷品 注注文品 終生産終了品

パッキン付（発泡ポリウレタン）

深さ250mm	有　効　深　さ(Y)		ハンドル下有効深さ(Z)	
	木製基板付 223mm	鉄製基板付 230mm	木製基板付 196(182)mm	鉄製基板付 203(189)mm

キャビネット高さ1200mm以上、及び両開タイプは（　）寸法とする。
注）キャビネット高さ1400mm以下の有効深さは、上記寸法とする。

有　効　深　さ(Y)		ハンドル下有効深さ(Z)	
木製基板付 218mm	鉄製基板付 220mm	木製基板付 177mm	鉄製基板付 179mm

注）CSHZ147025WK（SK）、CSHZ167025WK（SK）、CSHZ148025WK（SK）、CSHZ141025WK（SK）、CSHZ161025WK（SK）、CSHZ161225WK（SK）の有効深さは、上記寸法とする。

寸　法(mm)			ドア	納期区分		木製基板付	鉄製基板付		標準価格	基板寸法(mm)		製品質量(kg)		備　考
タテ(A)	ヨコ(B)	フカサ(C)		クリーム	ベージュ	品　番	品　番			タテ(D)	ヨコ(E)	木製基板付	鉄製基板付	
600	500	250	片開	⑦	⑥	CSHZ605025WK	CSHZ605025SK		106,700	520	420	18.1	20.9	
800	〃	〃	〃	⑦	⑥	CSHZ805025WK	CSHZ805025SK		138,800	720	〃	21.9	25.8	
1000	〃	〃	〃	⑦	⑥	CSHZ105025WK	CSHZ105025SK		182,100	920	〃	26.3	31.2	
800	600	250	片開	⑦	⑥	CSHZ806025WK	CSHZ806025SK		143,000	720	520	25.8	30.6	
900	〃	〃	〃	⑦	⑥	CSHZ906025WK	CSHZ906025SK		154,700	820	〃	28.3	33.8	
500	700	250	片開	⑦	⑥	CSHZ507025WK	CSHZ507025SK		119,300	420	620	20.6	24.0	
600	〃	〃	〃	⑦	⑥	CSHZ607025WK	CSHZ607025SK		131,800	520	〃	23.4	27.6	
800	〃	〃	〃	⑦	⑥	CSHZ807025WK	CSHZ807025SK		158,100	720	〃	27.4	33.0	
1000	〃	〃	〃	⑦	⑥	CSHZ107025WK	CSHZ107025SK		184,900	920	〃	34.9	42.0	
1200	〃	〃	〃	⑤	○	CSHZ127025WK	CSHZ127025SK		208,400	1120	〃	40.6	49.3	
1400	〃	〃	〃	⑦	⑥	CSHZ147025WK	CSHZ147025SK		229,200	1320	〃	46.3	56.5	
1600	〃	〃	〃	⑤	○	CSHZ167025WK	CSHZ167025SK		245,100	1520	〃	52.0	63.7	
1400	800	250	片開	⑦	⑥	CSHZ148025WK	CSHZ148025SK		249,000	1320	720	51.4	63.1	
1200	1000	250	両開	⑦	⑥	CSHZ121025WK	CSHZ121025SK		232,600	1120	920	54.3	66.9	
1400	〃	〃	〃	⑤	⑤	CSHZ141025WK	CSHZ141025SK		284,200	1320	〃	61.0	75.8	
1600	〃	〃	〃	⑦	⑥	CSHZ161025WK	CSHZ161025SK		403,100	1520	〃	69.1	86.1	
1000	1200	250	両開	⑦	⑥	CSHZ101225WK	CSHZ101225SK		261,300	920	1120	54.5	67.1	
1600	〃	〃	〃	⑦	⑥	CSHZ161225WK	CSHZ161225SK		420,500	1520	〃	80.4	100.9	

○在庫品 ①～⑩納期別出荷品 (注)注文品 (終)生産終了品

CSHG形 ステンレス製窓付盤 キャビネット 水切防水形 粉体塗装 IP44

■ステンレス鋼板を使用。耐候性、耐塩性、耐食性に優れています。
■パッキンは継ぎ目のない発泡ポリウレタンを採用していますので高いシール性を確保します。(同等性能の他のシール材による場合もあります)

CA100
CA-G04

材　　質	ステンレス　ドア1.5mm　ボデー1.5mm		
ハンドル	防水スイングハンドル（キーNo.NCH200） 小（NCH-13P）　タテ　1000mm以下 中（NCH-12P）　タテ　1100mm以上		
アース端子	銅製　国土交通省仕様	ネジ　M8 × 16(緑頭)	
塗装色	ナイガイクリーム色（日塗工 L22-90B マンセル 2.5Y9/1）	ナイガイベージュ色（日塗工 L25-70B マンセル 5Y7/1）	
塗装色	・塗装色２色同価格でご注文を承ります。 ・ナイガイクリーム色は品番末尾KをCに替えてご注文ください。 ・鉄製基板はナイガイクリーム色です。		

CSHG504020SK

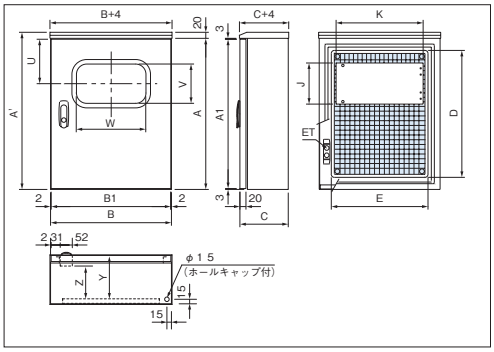

機器類取付範囲図（ドア）

タテ(A1) 寸法<1194mm　　タテ(A1) 寸法≧1194mm

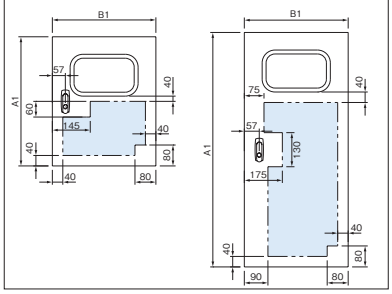

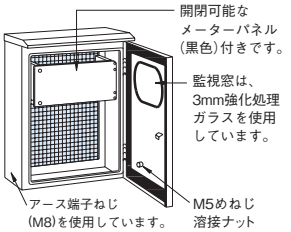

監視窓・メーターパネル付 パッキン付（発泡ポリウレタン）

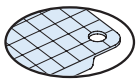

鉄製基板 2.3mm

深さ200mm	有効深さ(Y)	ハンドル下有効深さ(Z)
	180mm	153mm

寸法(mm) タテ(A)	ヨコ(B)	フカサ(C)	タテ(A')	ドア	納期区分 クリーム	ベージュ	鉄製基板付 品番		標準価格	基板寸法(mm) タテ(D)	ヨコ(E)	ドア寸法(mm) タテ(A1)	ヨコ(B1)	パネル寸法(mm) J	K	窓寸法(mm) U	V	W	製品質量(kg)
500	400	200	520	片開	⑦	⑦	CSHG504020SK		105,600	420	320	494	396	150	280	147	130	230	15.6
600	500	200	620	片開	⑦	⑦	CSHG605020SK		127,300	520	420	594	496	170	380	157	150	330	21.5
700	〃	〃	720	〃	⑦	⑦	CSHG705020SK		141,800	620	〃	694	〃	〃	〃	〃	〃	〃	24.1
800	〃	〃	820	〃	⑦	⑦	CSHG805020SK		153,100	720	〃	794	〃	〃	〃	〃	〃	〃	26.7

深さ250mm	有効深さ(Y)	ハンドル下有効深さ(Z)
	230mm	203(189)mm

キャビネット高さ1200mm以上は(　)寸法とする。

寸法(mm) タテ(A)	ヨコ(B)	フカサ(C)	タテ(A')	ドア	納期区分 クリーム	ベージュ	鉄製基板付 品番		標準価格	基板寸法(mm) タテ(D)	ヨコ(E)	ドア寸法(mm) タテ(A1)	ヨコ(B1)	パネル寸法(mm) J	K	窓寸法(mm) U	V	W	製品質量(kg)
600	500	250	620	片開	⑦	⑦	CSHG605025SK		140,900	520	420	594	496	170	380	157	150	330	22.8
800	600	250	820	片開	⑦	⑦	CSHG806025SK		183,900	720	520	794	596	170	480	157	150	430	32.9
1000	700	250	1020	片開	⑦	⑦	CSHG107025SK		247,100	920	620	994	696	210	480	177	190	430	44.5
1200	〃	〃	1220	〃	⑦	⑦	CSHG127025SK		273,000	1120	〃	1194	〃	〃	〃	〃	〃	〃	51.7

◯在庫品①～⑩納期別出荷品 (注)注文品 (終)生産終了品

左右部構造図

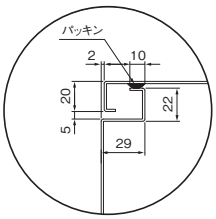

上部構造図

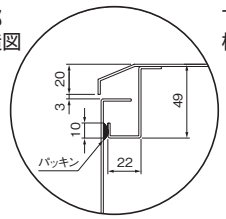

下部構造図

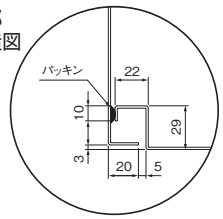

ハンドル取扱方法

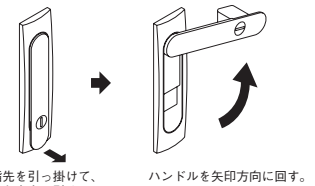

メーターパネル図

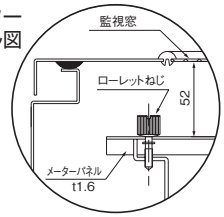

鉄製基板取付図

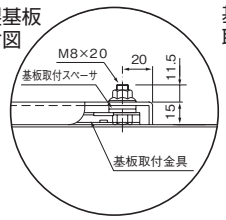

基板取付図

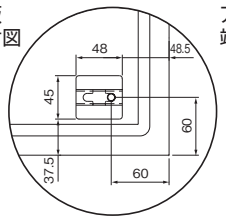

アース端子図

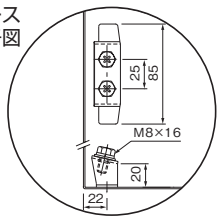

施錠

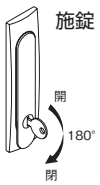

CTHG形 ステンレス製屋外窓付盤 キャビネット 水切防水形 粉体塗装 IP44

■ステンレス鋼板を使用。耐候性、耐塩性、耐食性に優れています。
■塗装は環境にやさしく、耐久性（防錆力）に優れた粉体塗装を採用しています。
■パッキンは継ぎ目のない発泡ポリウレタンを採用していますので高いシール性を確保します。（同等性能の他のシール材による場合もあります）

CA100
CA-G04

材質	ステンレス　ドア・ボデー A+B＜1000mm　1.0mm 1000mm≦A+B＜1400mm　1.2mm	
ハンドル	取り外しハンドル PH-53	
アース端子	鉄製	ネジ　黄銅M6×10
塗装色	ナイガイクリーム色（日塗工 L22-90B マンセル 2.5Y9/1）	ナイガイベージュ色（日塗工 L25-70B マンセル 5Y7/1）
	・塗装色２色同価格でご注文を承ります。 ・ナイガイクリーム色は品番末尾KをCに替えてご注文ください。 ・鉄製基板はナイガイクリーム色です。	

CTHG504020SK

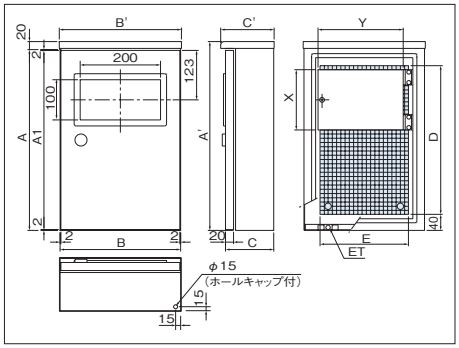

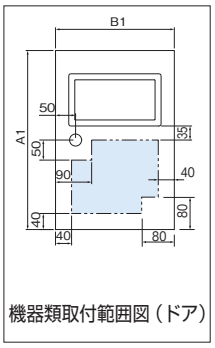

機器類取付範囲図（ドア）

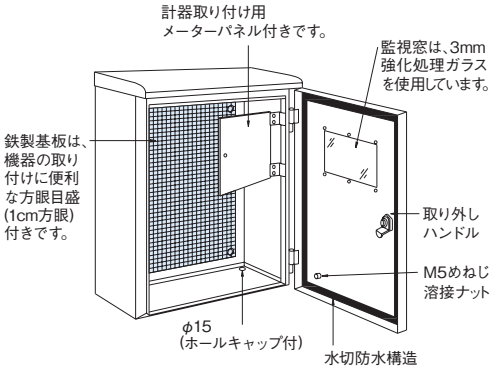

監視窓・メーターパネル付
パッキン付（発泡ポリウレタン）

深さ200mm　有効深さ 180mm

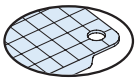

鉄製基板 2.3mm

寸法(mm) タテ(A)	ヨコ(B)	フカサ(C)	タテ(A')	ヨコ(B')	フカサ(C')	ドア	納期区分 クリーム	ベージュ	鉄製基板付 品番		標準価格	基板寸法(mm) タテ(D)	ヨコ(E)	ドア寸法(mm) タテ(A1)	ヨコ(B1)	パネル寸法(mm) X	Y	板厚(mm)	製品質量(kg)	備考
450	300	200	470	303	212	片開	⑦	⑦	CTHG453020SK		53,100	370	220	446	296	150	212	1.0	8.4	
500	400	200	520	403	212	片開	⑦	⑦	CTHG504020SK		60,200	420	320	496	396	150	312	1.0	11.3	
600	〃	〃	620	〃	〃	〃	⑦	⑦	CTHG604020SK		66,400	520	〃	596	〃	〃	〃	1.2	12.6	
500	500	200	520	503	212	片開	⑦	⑦	CTHG505020SK		70,900	420	420	496	496	150	412	1.2	15.1	
600	〃	〃	620	〃	〃	〃	⑦	⑦	CTHG605020SK		78,000	520	〃	596	〃	〃	〃	〃	17.3	
700	〃	〃	720	〃	〃	〃	⑦	⑦	CTHG705020SK		95,600	620	〃	696	〃	〃	〃	〃	19.4	

◯在庫品 ①～⑩納期別出荷品 注注文品 終生産終了品

■木製基板付もご用命ください。

左右部構造図

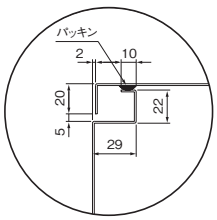

上部構造図

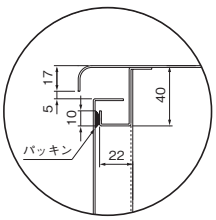

ハンドル取扱方法

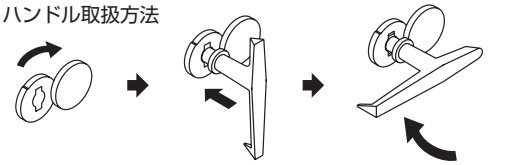

フタを矢印方向に回す。　ハンドルを本体に差し込む。　ハンドルを矢印方向に回す。

下部構造図

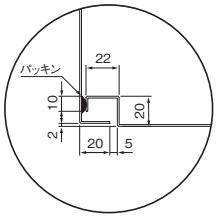

メーターパネル図

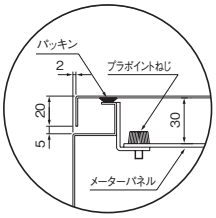

鉄製基板取付図

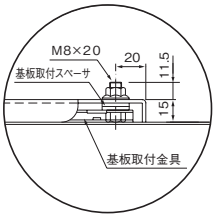

基板取付図

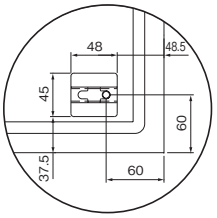

アース端子図

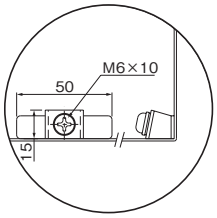

CWMK形 ステンレス製引込計器盤 キャビネット

屋内屋外兼用 水切防水形

粉体塗装 IP44

■ステンレス鋼板を使用。耐塩性、耐食性、耐候性に優れています。
■検針窓枠は樹脂製でシンプルなデザインです。
■検針窓は 3mm 強化処理ガラスを使用しています。
■塗装は環境にやさしく、耐久性（防錆力）に優れた粉体塗装を採用しています。
■パッキンは継ぎ目のない発泡ポリウレタンを採用していますので高いシール性を確保します。(同等性能の他のシール材による場合もあります)

材　　質	ステンレス　ドア1.5mm　ボデー1.5mm	
ハンドル	取り外しハンドル PH-52（封印付）	
アース端子	銅製　国土交通省仕様	ネジ　M8 × 16(緑頭)
塗　装　色	ナイガイクリーム色（日塗工 L22-90B マンセル 2.5Y9/1）	ナイガイベージュ色（日塗工 L25-70B マンセル 5Y7/1）
	・塗装色２色同価格でご注文を承ります。 ・ナイガイクリーム色は品番末尾KをCに替えてご注文ください。	

CA100
CA-G04

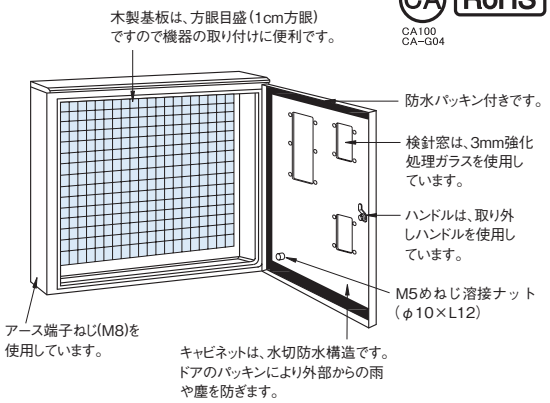

■ポール用取付金具はP.566～569をご参照ください。

CWMK01AK

CWMK01BK

CWMK02AK

CWMK03BK

ハンドル取扱方法

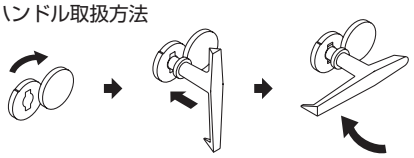

パッキン付（発泡ポリウレタン）

全電力管内向
（耐候形メーター取付可）

深さ200mm

有効深さ
160mm

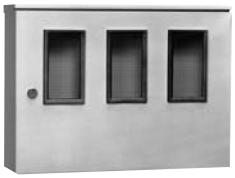
CWMK03AK

CWMK01CK

CWMK02BK

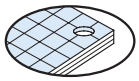
木製基板 25mm

寸法(mm) タテ	ヨコ	フカサ	ドア	納期区分 クリーム	ベージュ	木製基板付 品番		標準価格	WHM スペース 1φ(3φ)3W	1φ2W	タイマー	製品質量(kg)	図番	備考
500	300	200	片開	⑤	○	CWMK01AK		88,900	120A×1	—	—	11.1	イ	
500	500	200	片開	⑦	⑦	CWMK01BK		109,200	120A×1	—	—	16.8	ロ	
〃	〃	〃	〃	⑦	⑦	CWMK02AK		111,700	〃 ×2	—	—	17.1	ハ	
600	〃	〃	〃	⑦	⑦	CWMK03BK		126,000	〃 ×1	30A×1	1	19.8	ニ	
500	700	200	片開	⑦	⑦	CWMK03AK		128,300	120A×3	—	—	22.7	ホ	

寸法(mm) タテ	ヨコ	フカサ	ドア	納期区分 クリーム	ベージュ	木製基板付 品番		標準価格	WHM スペース	スイッチスペース	製品質量(kg)	図番	備考
800	400	200	片開	⑤	○	CWMK01CK		123,500	120A×1	ELCB3P100A×1	20.4	ヘ	
800	600	200	片開	⑦	⑦	CWMK02BK		162,500	120A×2	ELCB3P100A×2	28.5	ト	

○在庫品 ①～⑩納期別出荷品 (注)注文品 (終)生産終了品

左右部構造図

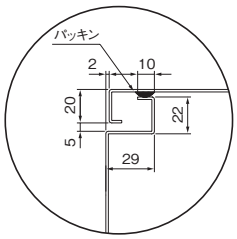

上部構造図

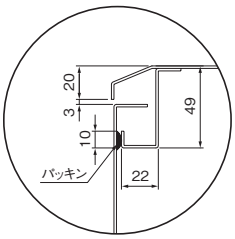

下部構造図

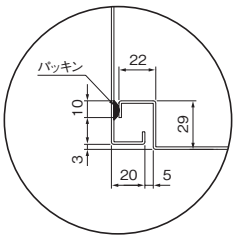

木製基板取付図

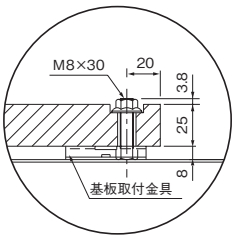

㋑ CWMK01AK

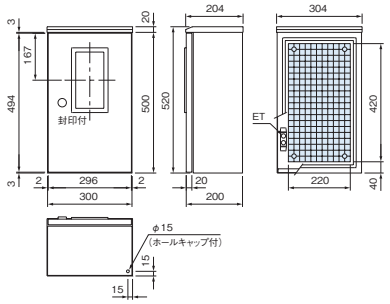

㋺ CWMK01BK

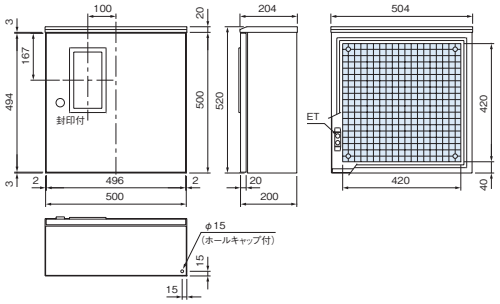

㋩ CWMK02AK

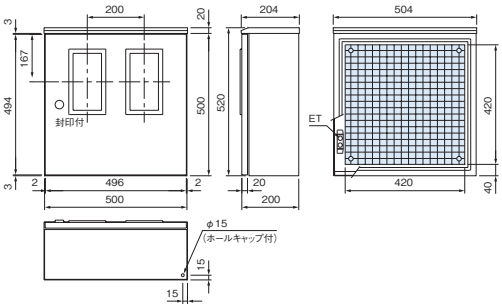

㋥ CWMK03BK

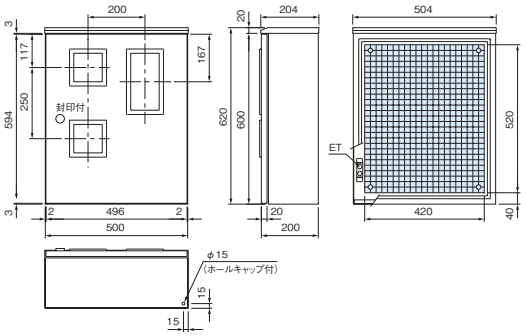

㋭ CWMK03AK

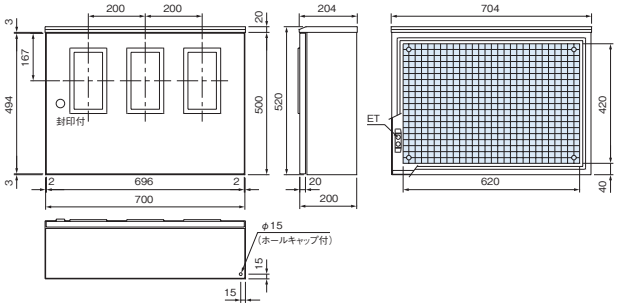

注1）検針窓寸法は次のとおりです。

窓	窓寸法(タテ×ヨコ)	摘　　要
大	200mm × 100mm	WHM 1φ(3φ)3W30A 〃60A(120A)
小	100mm × 100mm	WHM 1φ2W30A TM

㋬ CWMK01CK

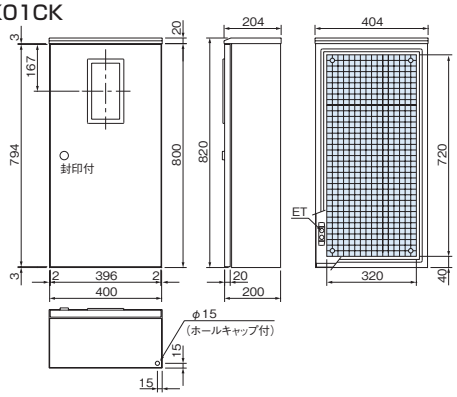

㋣ CWMK02BK

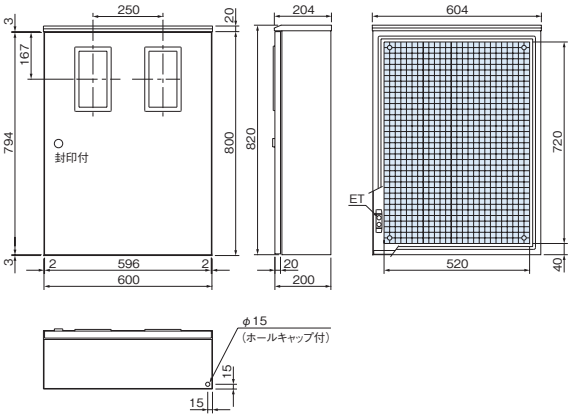

基板取付図

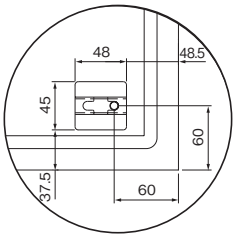

アース端子図

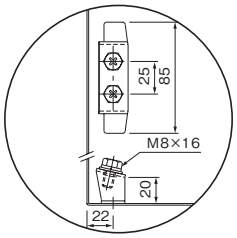

CWHK形 ステンレス製引込計器盤 キャビネット

屋内屋外兼用 水切防水形　粉体塗装　IP44

■ステンレス鋼板を使用。耐塩性、耐食性、耐候性に優れています。
■低圧引き込み口の電力量計、タイマーなどの収容箱で引き込み開閉器の収納ができる構造です。
■検針窓枠は樹脂製でシンプルなデザインです。
■検針窓は 3mm 強化処理ガラスを使用しています。
■塗装は環境にやさしく、耐久性（防錆力）に優れた粉体塗装を採用しています。
■パッキンは継ぎ目のない発泡ポリウレタンを採用していますので高いシール性を確保します。（同等性能の他のシール材による場合もあります）

CA CA100 CA-G04　RoHS

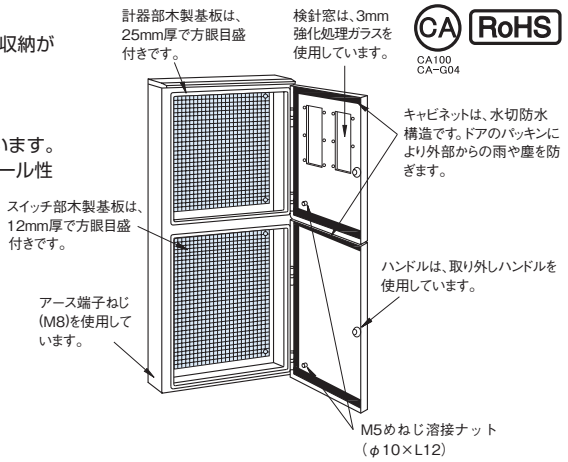

材　　質	ステンレス　ドア1.5mm　ボデー1.5mm	
ハンドル	取り外しハンドル メーター部　PH-52（封印付） スイッチ部　PH-53	
アース端子	銅製　国土交通省仕様	ネジ　M8 × 16(緑頭)
塗装色	ナイガイクリーム色（日塗工 L22-90B マンセル 2.5Y9/1）	ナイガイベージュ色（日塗工 L25-70B マンセル 5Y7/1）
	・塗装色 2 色同価格でご注文を承ります。 ・ナイガイクリーム色は品番末尾KをCに替えてご注文ください。	

■ポール用取付金具は P.566 ～ 569 をご参照ください。

CWHK01AK 01BK 01CK

CWHK01DK 01EK

CWHK02AK 02BK 02CK

CWHK03CK

CWHK03AK 03BK

パッキン付（発泡ポリウレタン）

全電力管内向（耐候形メーター取付可）

※スイッチスペースは ELCB であらわしていますが、MCCB も同様に収納できます。
※取り付け寸法、計器取り付けスペースなどは、電力会社によって異なる場合がありますので、別途内線規程などでご確認ください。

深さ200mm　有効深さ　メーター取付部 160mm　スイッチ部 173mm

注）耐候形メーターは取り付けできません。

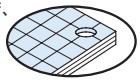
木製基板　メーター部 25mm　スイッチ部 12mm

寸法(mm) タテ	ヨコ	フカサ	ドア	納期区分 クリーム	ベージュ	木製基板付 品番		標準価格	WHMスペース 1φ(3φ)3W	1φ2W	タイマー	スイッチスペース	製品質量(kg)	図番	備考
800	300	200	2段	⑤	○	CWHK01AK		115,300	(注)120A×1	—	—	ELCB3P100A×1	16.3	イ	
900	〃	〃	〃	⑤	○	CWHK01BK		137,800	120A×1	—	—	〃 〃 ×1	18.9	〃	
900	500	200	2段	⑦	⑦	CWHK01DK		162,800	120A×1	—	—	ELCB3P100A×2	28.0	ロ	
800	〃	〃	〃	⑦	⑦	CWHK02AK		168,300	(注)120A×2	—	—	〃 〃 ×2	23.6	ハ	
900	〃	〃	〃	⑤	○	CWHK02BK		173,300	120A×2	—	—	〃 〃 ×2	28.0	〃	
1000	〃	〃	〃	⑦	⑦	CWHK03CK		216,300	120A×1	30A×1	1	ELCB3P100A×1 MCCB2P 50A×1	30.7	ニ	
900	700	200	2段	⑦	⑦	CWHK03AK		217,800	120A×3	—	—	ELCB3P100A×3	37.0	ト	
1100	350	200	2段	⑤	○	CWHK01CK		148,800	120A×1	—	—	ELCB3P200A×1	24.8	ヘ	
1100	500	200	2段	⑦	⑦	CWHK01EK		212,700	120A×1	—	—	ELCB3P200A×2	32.3	チ	
〃	〃	〃	〃	⑤	○	CWHK02CK		214,700	120A×2	—	—	〃 〃 ×2	32.9	ホ	
1100	700	200	2段	⑦	⑦	CWHK03BK		290,900	120A×3	—	—	ELCB3P200A×3	42.7	リ	

○在庫品 ①～⑩納期別出荷品 注 注文品 終 生産終了品

左右部構造図

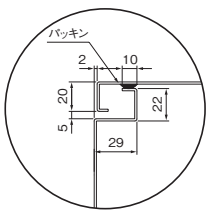

上部構造図

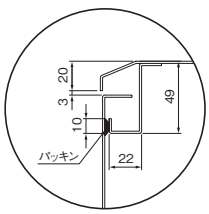

下部構造図

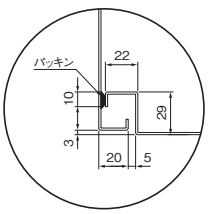

セパレータ部構造図

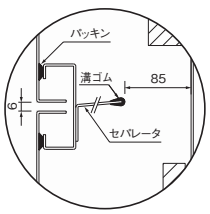

メーター部 木製基板取付図

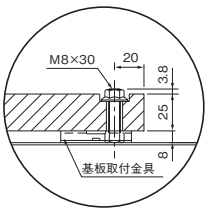

㋑ CWHK01AK・CWHK01BK

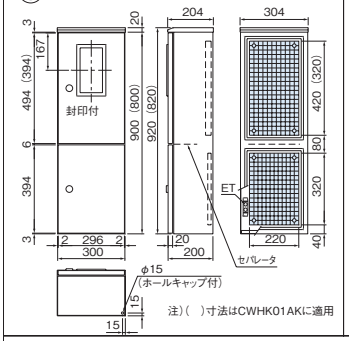

㋺ CWHK01DK

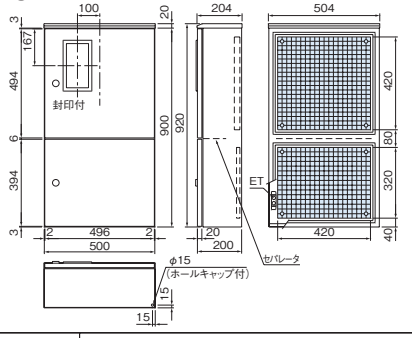

㋩ CWHK02AK・CWHK02BK

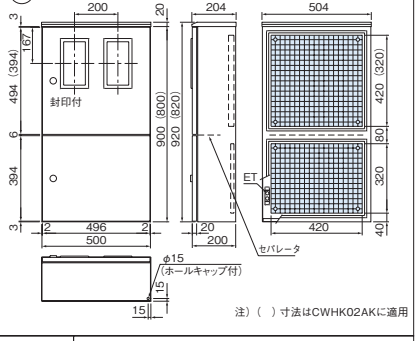

㋥ CWHK03CK

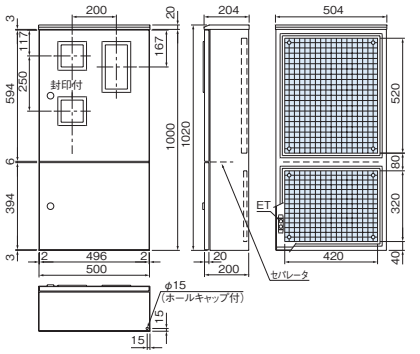

㋭ CWHK02CK

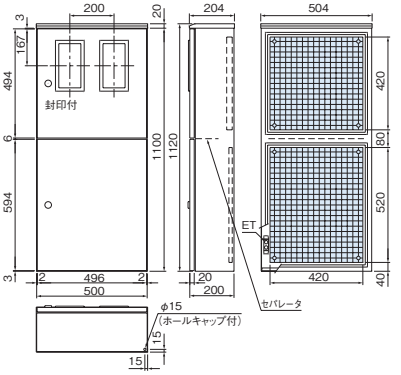

㋬ CWHK01CK

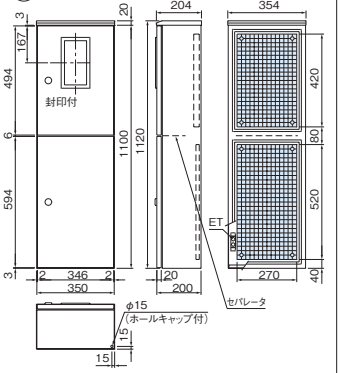

㋣ CWHK03AK

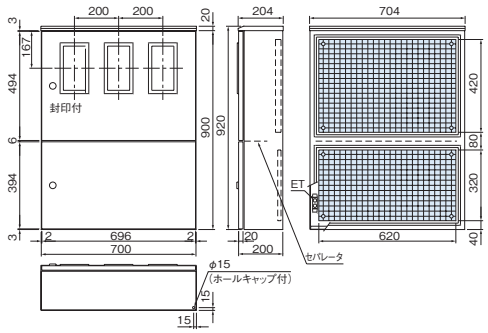

㋠ CWHK01EK

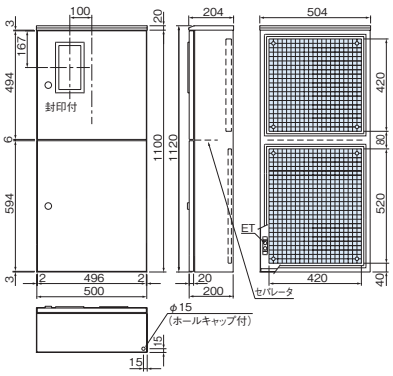

㋡ CWHK03BK

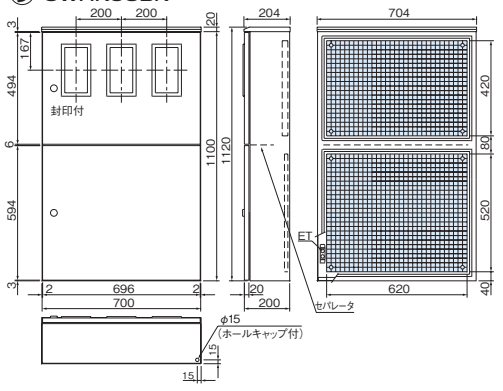

注1) 検針窓寸法は次のとおりです。

窓	窓寸法(タテ×ヨコ)	摘　　要
大	200mm × 100mm	WHM 1φ(3φ)3W30A 〃 60A(120A)
小	100mm × 100mm	WHM 1φ2W30A TM

スイッチ部
木製基板取付図

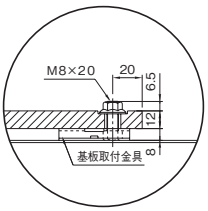

基板取付図

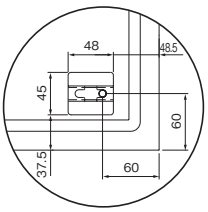

アース端子図

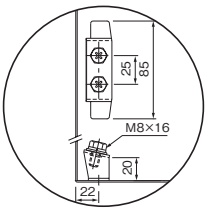

ハンドル取扱方法

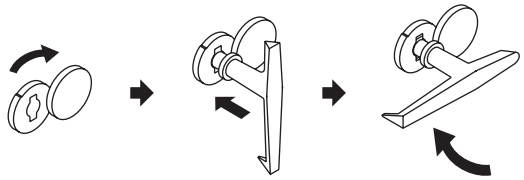

フタを矢印方向に回す。

ハンドルを本体に差し込む。

ハンドルを矢印方向に回す。

CWHK形 ステンレス製引込計器盤 キャビネット

屋内屋外兼用 水切防水形　粉体塗装 IP44

CA CA100 CA-G04　RoHS

■ステンレス鋼板を使用。耐塩性、耐食性、耐候性に優れています。
■低圧引き込み口の電力量計、タイマーなどの収容箱で引き込み開閉器の収納ができる構造です。
■検針窓枠は樹脂製でシンプルなデザインです。
■検針窓は 3mm 強化処理ガラスを使用しています。
■塗装は環境にやさしく、耐久性（防錆力）に優れた粉体塗装を採用しています。
■パッキンは継ぎ目のない発泡ポリウレタンを採用していますので高いシール性を確保します。（同等性能の他のシール材による場合もあります）

材　　質	ステンレス　ドア1.5mm　ボデー1.5mm	
ハ ン ド ル	取り外しハンドル メーター部　PH-52（封印付） スイッチ部　PH-53	
アース端子	銅製　国土交通省仕様	ネジ　M8 × 16（緑頭）
塗　装　色	ナイガイクリーム色（日塗工 L22-90B マンセル 2.5Y9/1）	ナイガイベージュ色（日塗工 L25-70B マンセル 5Y7/1）
	・塗装色 2 色同価格でご注文を承ります。 ・ナイガイクリーム色は品番末尾KをCに替えてご注文ください。	

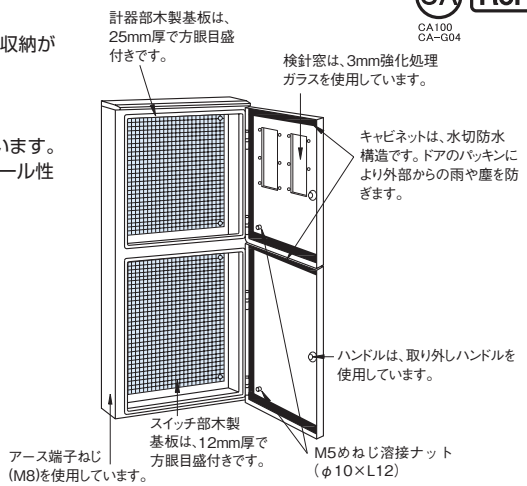

■ポール用取付金具は P.566 ～ 569 をご参照ください。

CWHK01FK

CWHK02DK

CWHK03DK

※取り付け寸法、計器取り付けスペースなどは、電力会社によって異なる場合がありますので、別途内線規程などでご確認ください。

パッキン付（発泡ポリウレタン）

全電力管内向
（耐候形メーター取付可）

深さ200mm	有効深さ	
	メーター取付部 160mm	スイッチ部 173mm

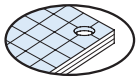
木製基板　メーター部 25mm　スイッチ部 12mm

寸法(mm) タテ	ヨコ	フカサ	ドア	納期区分 クリーム	ベージュ	木製基板付 品番		標準価格	WHMスペース 1φ(3φ)3W	スイッチスペース	製品質量(kg)	図番	備考
1200	500	200	2段	⑦	⑦	CWHK01FK		231,300	120A × 1	ELCB・MCCB等スペース	32.6	イ	
1400	〃	〃	〃	⑦	⑦	CWHK01GK		261,700	〃	〃	36.7	ロ	
1200	600	200	2段	⑦	⑦	CWHK02DK		261,000	120A × 2	ELCB・MCCB等スペース	37.9	ハ	
1400	〃	〃	〃	⑦	⑦	CWHK02EK		280,700	〃	〃	42.5	ニ	
1600	〃	〃	〃	⑦	⑦	CWHK02FK		300,400	〃	〃	47.2	ホ	
1400	700	200	2段	⑦	⑦	CWHK03DK		310,900	120A × 3	ELCB・MCCB等スペース	48.2	ヘ	
1600	〃	〃	〃	⑦	⑦	CWHK03EK		340,300	〃	〃	53.5	ト	

◯在庫品 ①～⑩納期別出荷品 注注文品 終生産終了品

ハンドル取扱方法

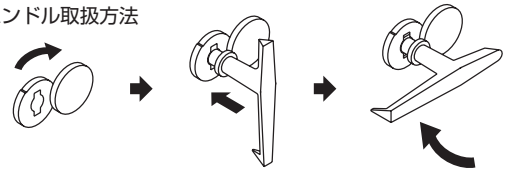
フタを矢印方向に回す。　ハンドルを本体に差し込む。　ハンドルを矢印方向に回す。

左右部構造図

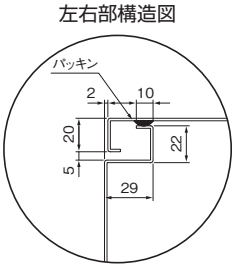

上部構造図

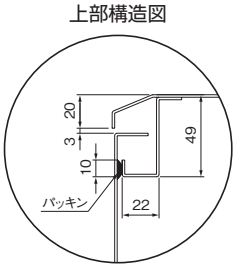

メーター部
木製基板取付図

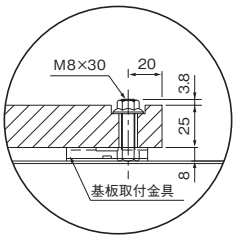

スイッチ部
木製基板取付図

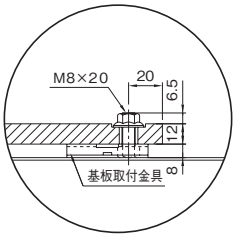

基板取付図

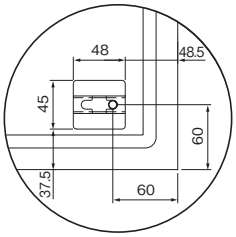

アース端子図

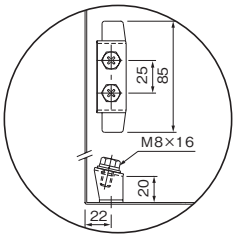

下部構造図

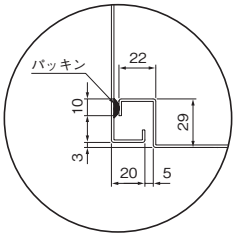

セパレータ部構造図

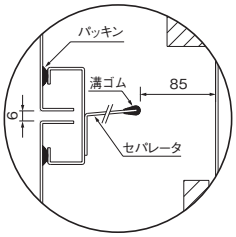

㋑ CWHK01FK

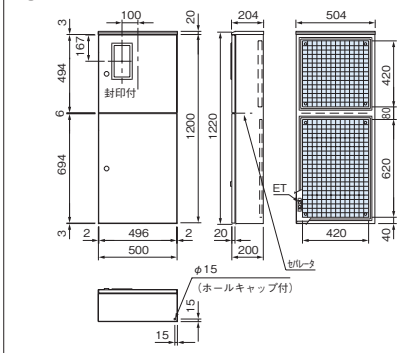

㋺ CWHK01GK

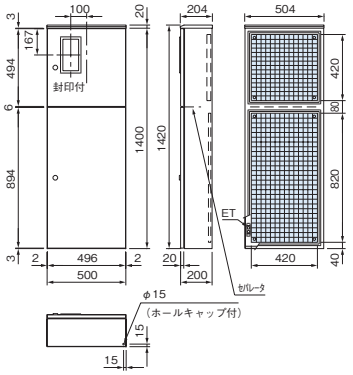

㋩ CWHK02DK

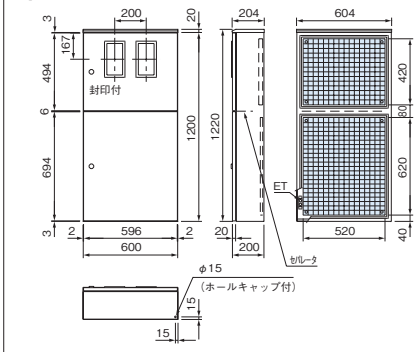

㋥ CWHK02EK

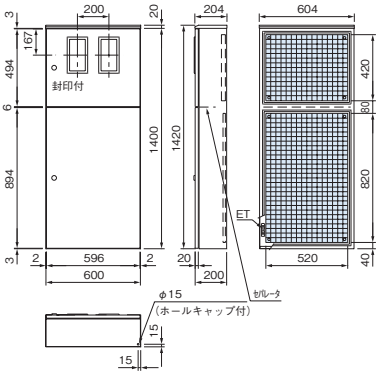

㋭ CWHK02FK

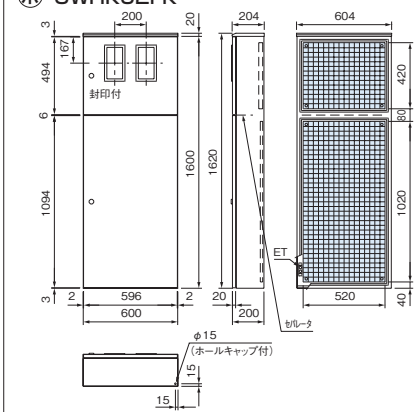

㋬ CWHK03DK

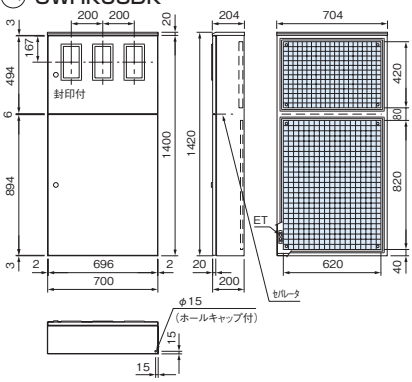

㋣ CWHK03EK

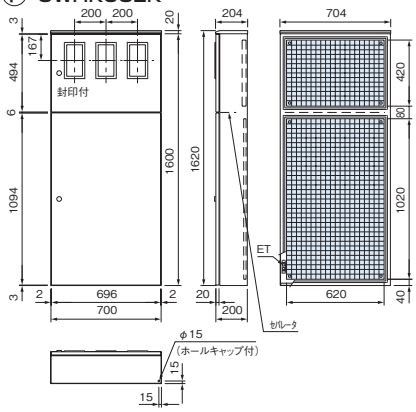

注1）検針窓寸法は次のとおりです。

窓	窓寸法（タテ×ヨコ）	摘　　要
大	200mm × 100mm	WHM 1φ（3φ）W30A 〃 60A（120A）

CWHK形 ステンレス製引込計器盤（200・250A用） キャビネット

屋内屋外兼用 水切防水形　粉体塗装 IP44

CA100
CA-G04

■ステンレス鋼板を使用。耐塩性、耐食性、耐候性に優れています。
■低圧引き込み口の電力量計、タイマーなどの収容箱で引き込み開閉器の収納ができる構造です。
■検針窓枠は樹脂製でシンプルなデザインです。
■検針窓は 3mm 強化処理ガラスを使用しています。
■塗装は環境にやさしく、耐久性（防錆力）に優れた粉体塗装を採用しています。
■パッキンは継ぎ目のない発泡ポリウレタンを採用していますので高いシール性を確保します。(同等性能の他のシール材による場合もあります)

材　　質	ステンレス　ドア1.5mm　ボデー1.5mm		
ハンドル	取り外しハンドル メーター部　PH-52（封印付） スイッチ部　PH-53		
アース端子	銅製　国土交通省仕様	ネジ　M8×16(緑頭)	
塗　装　色	ナイガイクリーム色（日塗工 L22-90B マンセル 2.5Y9/1）	ナイガイベージュ色（日塗工 L25-70B マンセル 5Y7/1）	
	・塗装色 2 色同価格でご注文を承ります。 ・ナイガイクリーム色は品番末尾KをCに替えてご注文ください。		

CWHK02GK

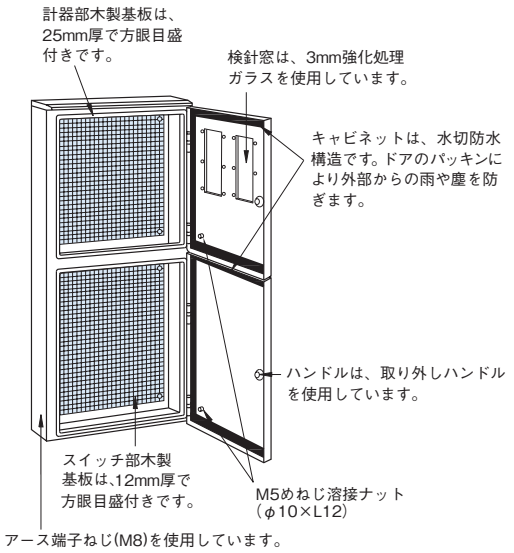

■ポール用取付金具は P.556 ～ 569 をご参照ください。

ハンドル取扱方法

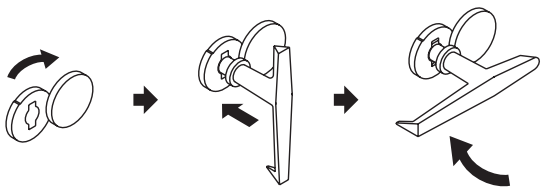

フタを矢印方向に回す。　ハンドルを本体に差し込む。　ハンドルを矢印方向に回す。

※取り付け寸法、計器取り付けスペースなどは、電力会社によって異なる場合がありますので、別途内線規程などでご確認ください。

パッキン付（発泡ポリウレタン）

全電力管内向
（耐候形メーター取付可）

深さ200mm　有効深さ　メーター取付部 160mm　スイッチ部 173mm

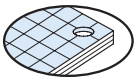

木製基板　メーター部 25mm　スイッチ部 12mm

寸法(mm) タテ	ヨコ	フカサ	ドア	納期区分 クリーム	ベージュ	木製基板付 品番		標準価格	WHMスペース 1φ(3φ)3W	スイッチスペース	製品質量(kg)	図番	備考
1200	600	200	2段	⑤	○	CWHK02GK		257,500	200A(250A)×2	ELCB・MCCB等スペース	41.8	イ	
1400	〃	〃	〃	⑦	⑦	CWHK02HK		274,800			47.2	ロ	

○在庫品 ①～⑩ 納期別出荷品 注 注文品 終 生産終了品

㋑ CWHK02GK

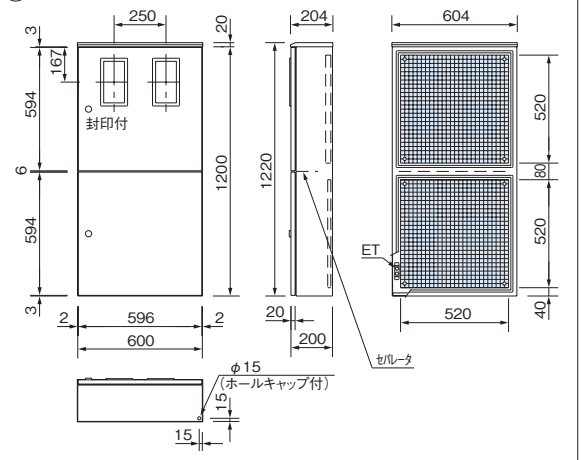

㋺ CWHK02HK

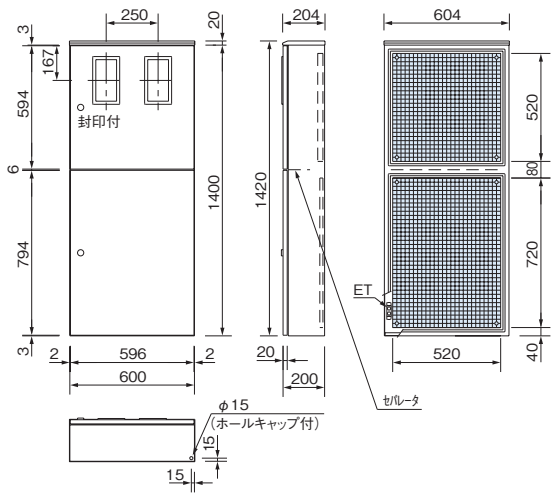

注1）検針窓寸法は次のとおりです。

窓	窓寸法（タテ×ヨコ）	摘　　要
大	200mm × 100mm	WHM 1φ（3φ）3W 200A（250A）

左右部構造図

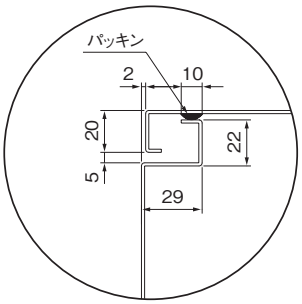

上部構造図

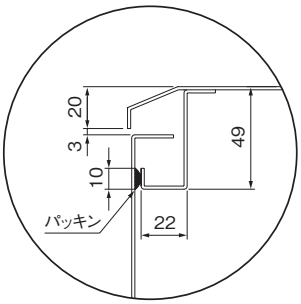

下部構造図

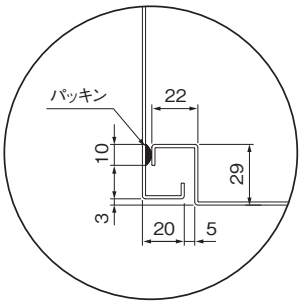

メーター部木製基板取付図

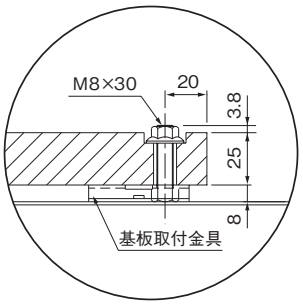

スイッチ部木製基板取付図

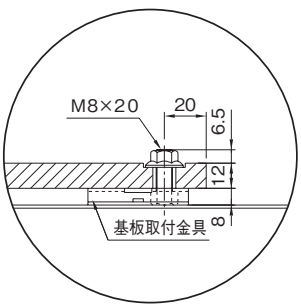

基板取付図

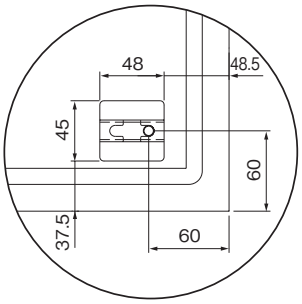

セパレータ図

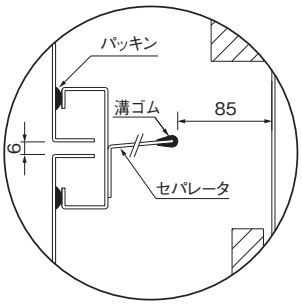

アース端子図

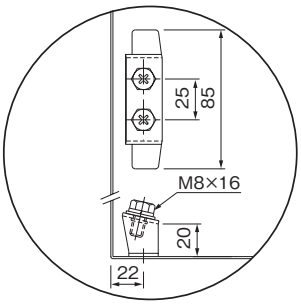

CAHK形 アルミ製引込計器盤 キャビネット 屋内屋外兼用水切防水形 粉体塗装 IP44

CA RoHS
CA-G04

■構造用アルミを使用し、塗装は環境にやさしく、耐久性（防錆力）に優れた粉体塗装を採用しています。
■検針窓枠は樹脂製でシンプルなデザインです。
■検針窓は 3mm 強化処理ガラスを使用しています。
■パッキンは継ぎ目のない発泡ポリウレタンを採用していますので高いシール性を確保します。(同等性能の他のシール材による場合もあります)

材　　質	アルミ　ドア1.5mm　ボデー1.5mm
ハ ン ド ル	取り外しハンドル メーター部　PH-52（封印付） スイッチ部　PH-53
アース端子	ネジ　M8 × 16（緑頭）
塗　装　色	ライトグレー色（日塗工 LN-80　マンセル N8）

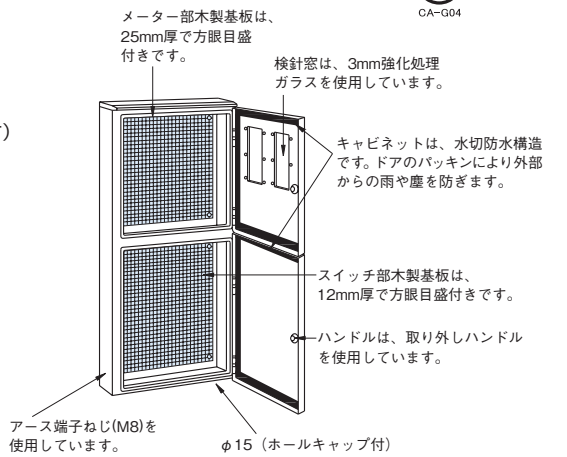

■ポール用取付金具は P.566～569 をご参照ください。

CAHK01AL

CAHK02AL

ハンドル取扱方法

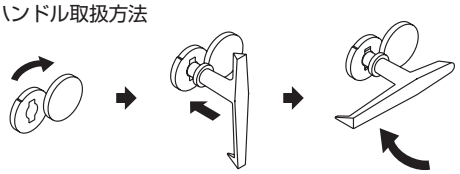

パッキン付（発泡ポリウレタン）

全電力管内向
（耐候形メーター取付可）

深さ200mm

有効深さ	
メーター取付部 160mm	スイッチ部 173mm

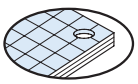
木製基板　メーター部 25mm　スイッチ部 12mm

寸法(mm) タテ	ヨコ	フカサ	ドア	納期区分	木製基板付 品番		標準価格	WHMスペース 1φ(3φ)3W	1φ2W	タイマー	スイッチスペース	製品質量(kg)	図番	備考
900	300	200	2段	○	CAHK01AL		96,100	120A×1	—	—	ELCB3P100A×1	8.1	イ	
900	500	200	2段	○	CAHK02AL		118,500	120A×2	—	—	ELCB3P100A×2	12.4	ロ	

○在庫品 ①～⑩納期別出荷品 注注文品 終生産終了品
■スイッチスペースは ELCB であらわしていますが、MCCB も同様に収納できます。

㋑ CAHK01AL

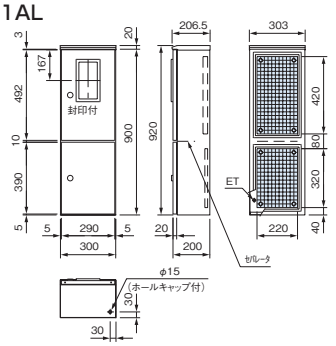

㋺ CAHK02AL

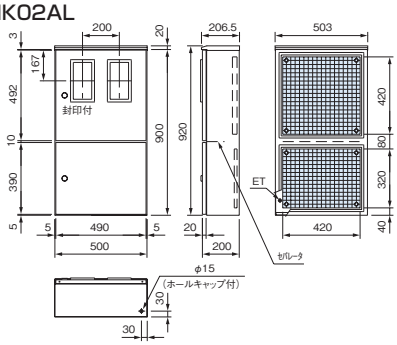

注1) 検針窓寸法は次のとおりです。

窓	窓寸法 (タテ×ヨコ)	摘　　要
大	200mm × 100mm	WHM 1φ(3φ)3W30A 〃 60A(120A)

左右部構造図

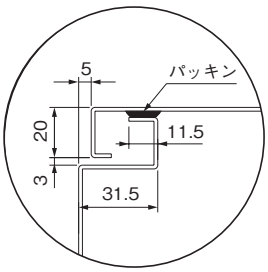

上部構造図

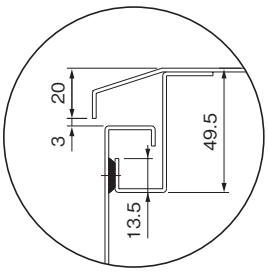

下部構造図

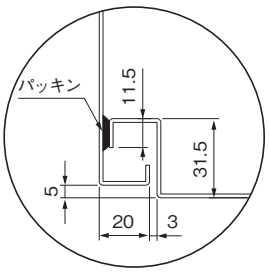

セパレータ部構造図

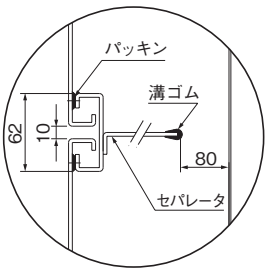

メーター部木製基板取付図

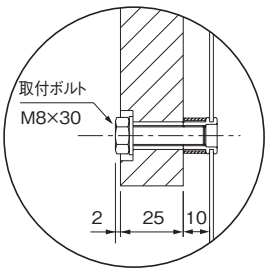

スイッチ部木製基板取付図

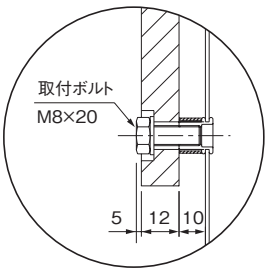

アース端子図

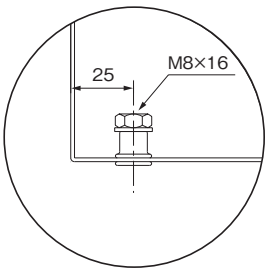

ポール用 取付部品

ポール用取付金具（1セット2個入） 片面、両面取付兼用タイプ

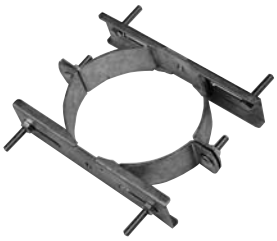

UMB

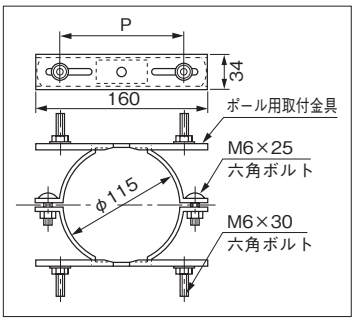

■耐荷重 100kg 以下 ■表面処理・溶融亜鉛めっき

納期区分	品番		セット標準価格	長さ(mm)	幅(mm)	取付孔 P(mm)	適用範囲	付属品
○	UMB		8,950	160	34	67～133	φ115専用	M6×25, M6×30 ボルト・ナットセット付

ポール用取付アーム（1セット2個入）

ARM

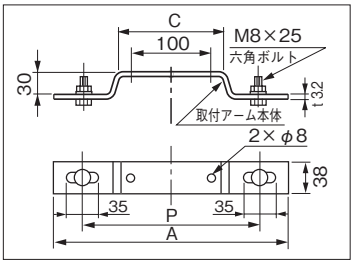

■表面処理・溶融亜鉛めっき

納期区分	品番		セット標準価格	適用範囲(mm) 長さ(A)	キャビネット幅(B)	(C)	取付孔(P)	材厚(t)	付属品
○	ARM-A		2,320	300	300～350	134	198～252	3.2	M8×25 ボルト・ナットセット付
○	ARM-B		2,900	450	450～500	284	348～402	〃	〃

○在庫品 ①～⑩納期別出荷品 注注文品 終生産終了品

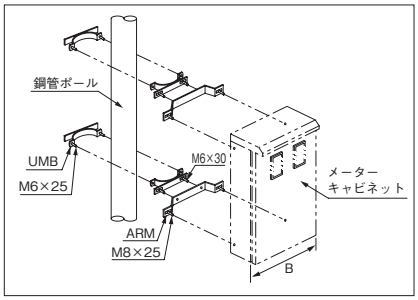

ポール用 取付部品

ポール用取付金具（1セット2個入）

ABR

ABRS

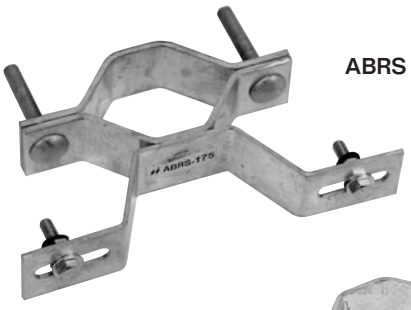

ABRL

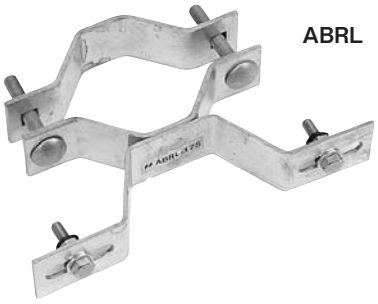

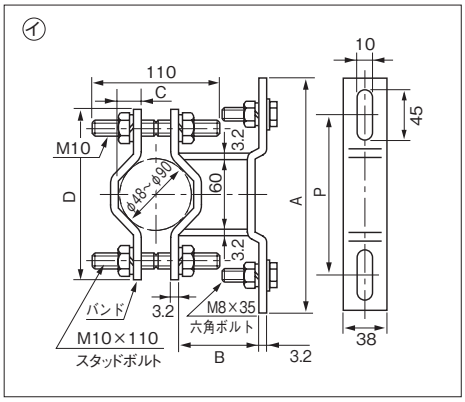

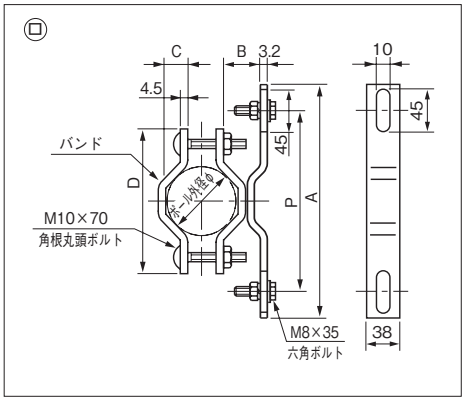

注）両面取付用としてご使用のときは2組必要となります。

■耐荷重　150kg 以下　　■表面処理・溶融亜鉛めっき

納期区分	品番		セット標準価格	適用範囲(mm) ポール外径φ	長さA	キャビネット幅	取付孔P	B	C	D	材厚(t)	図番	備考
○	ABR -175		9,500	φ48～φ90	235	250	140～210	70	19	140	3.2	イ	M8×35, M10×110
○	ABR -225		9,660		285	300	190～260	〃	〃	〃	〃	〃	〃
○	ABR -325		10,200		385	400	290～360	〃	〃	〃	〃	〃	〃
○	ABR -425		10,700		485	500	390～460	〃	〃	〃	〃	〃	〃
○	ABRS-175		11,800	φ76～φ101	235	250	140～210	80	32.5	171	3.2/4.5	ロ	M8×35, M10×70
○	ABRS-225		12,000		285	300	190～260	50.5	〃	〃	〃	〃	〃
○	ABRS-325		12,600		385	400	290～360	〃	〃	〃	〃	〃	〃
○	ABRS-425		13,500		485	500	390～460	〃	〃	〃	〃	〃	〃
○	ABRL-175		13,000	φ114～φ140	235	250	140～210	98	51	225	3.2/4.5	ロ	M8×35, M10×70
○	ABRL-225		13,200		285	300	190～260	69	〃	〃	〃	〃	〃
○	ABRL-325		13,700		385	400	290～360	〃	〃	〃	〃	〃	〃
○	ABRL-425		14,500		485	500	390～460	〃	〃	〃	〃	〃	〃

○在庫品 ①～⑩納期別出荷品 注注文品 終生産終了品

ポール用 取付部品

コンクリート柱用取付金具（1セット2個入）

BRM-525AC

BRM-625LC

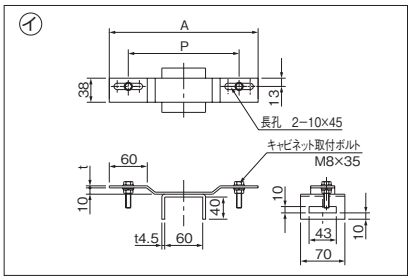

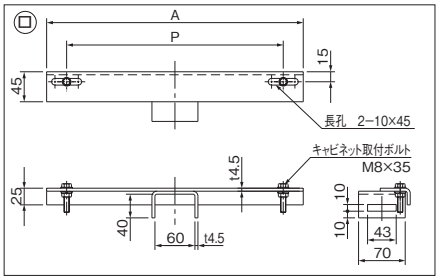

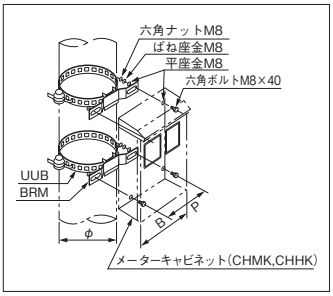

■耐荷重　200kg 以下（1 セット）　■表面処理・溶融亜鉛めっき

納期区分	品番		セット標準価格	適用範囲（mm） 長さ（A）	キャビネット幅（B）	取付孔（P）	材厚（t）	図番	備考
○	BRM-175C		6,260	235	250	140～210	3.0	イ	M8 × 35
○	BRM-225C		6,320	285	300	190～260	〃	〃	〃
○	BRM-325C		6,500	385	400	290～360	〃	〃	〃
○	BRM-375C		7,030	435	450	340～410	〃	〃	〃
○	BRM-425AC		7,920	485	500	390～460	4.5	〃	〃
○	BRM-525AC		8,430	585	600	490～560	〃	〃	〃
○	BRM-525LC		12,700	585	600	490～560	4.5	ロ	〃
○	BRM-625LC		13,700	685	700	590～660	〃	〃	〃

自在バンド（1セット2個入）

UUB-25M

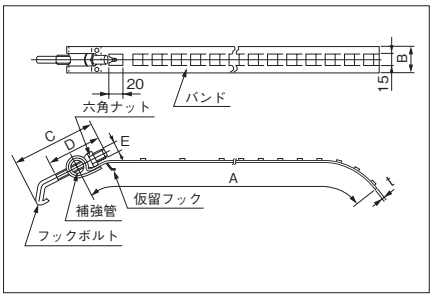

■表面処理・溶融亜鉛めっき

納期区分	品番		セット標準価格	適用範囲（mm）	長さ A（mm）	幅 B（mm）	C（mm）	D（mm）	E（mm）	材厚（t）	耐荷重（1セット）	備考
○	UUB-25S		2,060	φ170～φ250	840	25	108	65	M10	1.6	200kg 以下	
○	UUB-25M		2,380	φ240～φ350	1140	〃	〃	〃	〃	〃	〃	
○	UUB-40S		3,340	φ170～φ250	820	40	126	85	M12	〃	300kg 以下	
○	UUB-40M		3,870	φ240～φ350	1170	〃	〃	〃	〃	〃	〃	
○	UUB-40L		5,020	φ325～φ480	1555	〃	〃	〃	〃	〃	〃	

○在庫品 ①～⑩納期別出荷品 注注文品 終生産終了品

ポール用 取付部品

ポール用取付金具（1セット2個入）

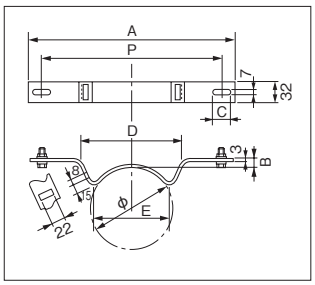

■耐荷重　50kg以下（1セット）　■表面処理・溶融亜鉛めっき

納期区分	品番		セット標準価格	適用範囲（mm）				C（mm）	D（mm）	E（mm）	材厚（t）	備考
				A	B	φ	P（取付範囲）					
○	PRM-115		3,670	145	15	60	105～125	17	85	61	3	SUS　M5×25
○	PRM-136		3,790	166	〃	〃	126～146	〃	〃	〃	〃	〃
○	PRM-170		3,890	200	〃	〃	160～180	〃	〃	〃	〃	SUS　M6×25
○	PRM-250		3,900	290	8	130	230～270	27	160	118	〃	〃
○	PRM-310		4,080	350	〃	〃	290～330	〃	〃	〃	〃	〃
○	PRM-400		4,260	440	〃	〃	380～420	〃	〃	〃	〃	〃
○	PRM-550		4,640	590	〃	〃	530～570	〃	〃	〃	〃	〃

ステンレスバンド

STB-10P
20P

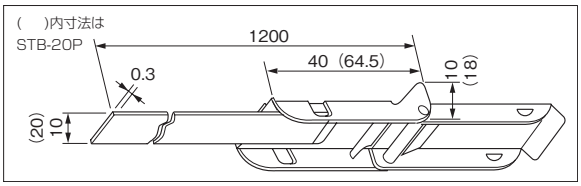

納期区分	品番		標準価格	寸法（mm）	備考
○	STB-10P		550	内径φ48.6～φ380	ステンレスt 0.3　幅10mm
○	STB-20P		900	内径φ89.1～φ380	〃　幅20mm

○在庫品①～⑩納期別出荷品㊟注文品㊦生産終了品

CZDA形 アジャストダクト

新発売品

■タテ寸法（高さ）を基準寸法として、工具なしで無段階に± 25mmの調節を可能としたダクトです。

■伸縮機構とラインナップの組み合わせにより、高さ225～825mmまでのスペースをカバーします。

材　　質	鉄　上部ダクト1.6mm　本体ダクト1.6mm 前面プレート1.2mm	
塗　装　色	ナイガイクリーム色（日塗工 L22-90B マンセル 2.5Y9/1）	ナイガイベージュ色（日塗工 L25-70B マンセル 5Y7/1）
	・塗装色 2 色同価格でご注文を承ります。 ・ナイガイベージュ色は品番末尾CをKに替えてご注文ください。	

CA-G04

表面　　裏面

CZDA305020C

付属品（下面連結用）

六角ボルト(M6×15)……4個
平座金M6用 ……8個
ばね座金付き六角ナット ……4個

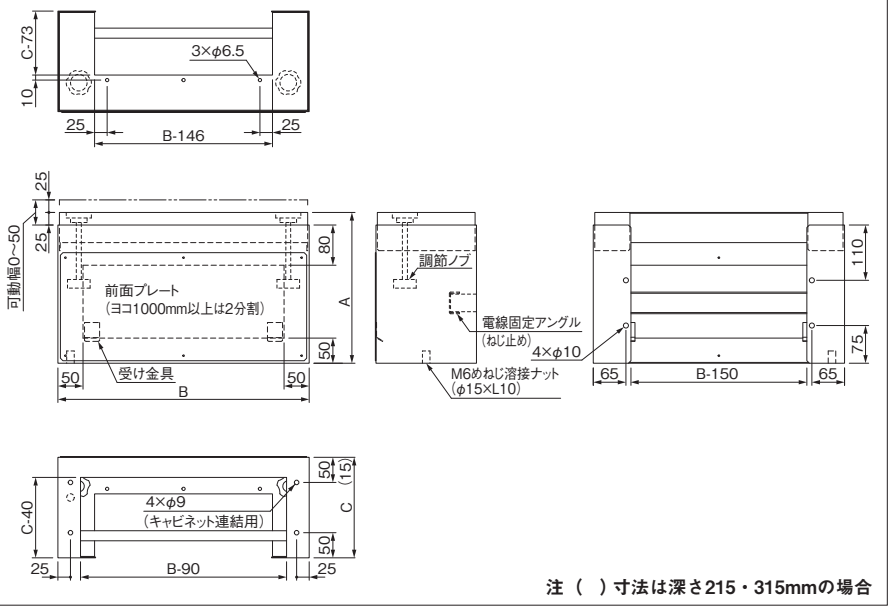

注（　）寸法は深さ215・315mmの場合

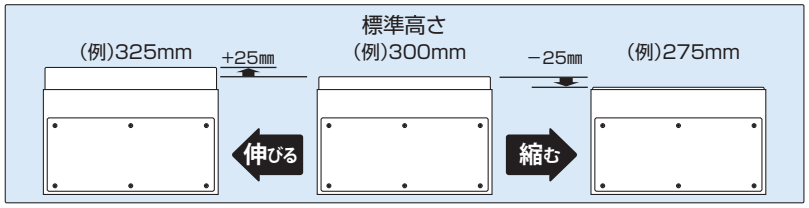

【高さ調節方法】

①調節ノブを右に回して上部ダクトを上昇させます。(最大50mm)
なるべく左右均等に調節ください。

②上部ダクトが天井面に達したら蝶ナットを下までさげて締め付けます。
(緩み止め)

新発売品

深さ160mm

塗装色	ナイガイ クリーム色（日塗工 L22-90B マンセル 2.5Y9/1）	ナイガイ ベージュ色（日塗工 L25-70B マンセル 5Y7/1）
	・塗装色２色同価格でご注文を承ります。	
	・ナイガイベージュ色は品番末尾CをKに替えてご注文ください。	

寸法（mm） タテ(A)	ヨコ(B)	フカサ(C)	納期区分 クリーム	ベージュ	品番		標準価格	製品質量（kg）
250	400	160	⑤	⑤	CZDA254016C		35,400	6.1
300	〃	〃	⑤	⑤	CZDA304016C		35,600	6.6
350	〃	〃	⑤	⑤	CZDA354016C		36,400	7.2
400	〃	〃	⑤	⑤	CZDA404016C		38,000	7.7
450	〃	〃	⑤	⑤	CZDA454016C		41,500	8.2
500	〃	〃	⑤	⑤	CZDA504016C		44,900	8.8
550	〃	〃	⑤	⑤	CZDA554016C		49,300	9.3
600	〃	〃	⑤	⑤	CZDA604016C		53,800	9.9
650	〃	〃	⑤	⑤	CZDA654016C		59,600	10.4
700	〃	〃	⑤	⑤	CZDA704016C		66,200	10.9
750	〃	〃	⑤	⑤	CZDA754016C		74,900	11.5
800	〃	〃	⑤	⑤	CZDA804016C		85,700	12.0
250	500	160	⑤	⑤	CZDA255016C		36,600	6.8
300	〃	〃	④	⑤	CZDA305016C		36,700	7.4
350	〃	〃	④	⑤	CZDA355016C		39,100	8.0
400	〃	〃	④	⑤	CZDA405016C		41,400	8.6
450	〃	〃	⑤	⑤	CZDA455016C		44,400	9.1
500	〃	〃	④	⑤	CZDA505016C		47,500	9.7
550	〃	〃	⑤	⑤	CZDA555016C		52,000	10.3
600	〃	〃	⑤	⑤	CZDA605016C		56,500	10.9
650	〃	〃	⑤	⑤	CZDA655016C		62,300	11.5
700	〃	〃	⑤	⑤	CZDA705016C		68,800	12.1
750	〃	〃	⑤	⑤	CZDA755016C		77,500	12.7
800	〃	〃	⑤	⑤	CZDA805016C		88,400	13.3
250	600	160	⑤	⑤	CZDA256016C		38,300	7.5
300	〃	〃	⑤	⑤	CZDA306016C		38,600	8.1
350	〃	〃	⑤	⑤	CZDA356016C		41,400	8.8
400	〃	〃	④	⑤	CZDA406016C		44,000	9.4
450	〃	〃	⑤	⑤	CZDA456016C		47,200	10.1
500	〃	〃	⑤	⑤	CZDA506016C		50,400	10.7
550	〃	〃	⑤	⑤	CZDA556016C		54,900	11.3
600	〃	〃	④	⑤	CZDA606016C		59,400	12.0
650	〃	〃	⑤	⑤	CZDA656016C		65,200	12.6
700	〃	〃	⑤	⑤	CZDA706016C		71,700	13.2
750	〃	〃	⑤	⑤	CZDA756016C		80,400	13.9
800	〃	〃	⑤	⑤	CZDA806016C		91,300	14.5
250	700	160	⑤	⑤	CZDA257016C		40,200	8.2
300	〃	〃	⑤	⑤	CZDA307016C		40,600	8.9
350	〃	〃	⑤	⑤	CZDA357016C		43,700	9.6
400	〃	〃	⑤	⑤	CZDA407016C		46,600	10.3
450	〃	〃	⑤	⑤	CZDA457016C		50,100	11.0
500	〃	〃	⑤	⑤	CZDA507016C		53,600	11.6
550	〃	〃	⑤	⑤	CZDA557016C		58,200	12.3
600	〃	〃	⑤	⑤	CZDA607016C		62,700	13.0
650	〃	〃	⑤	⑤	CZDA657016C		68,500	13.7
700	〃	〃	⑤	⑤	CZDA707016C		75,000	14.4
750	〃	〃	⑤	⑤	CZDA757016C		83,700	15.1
800	〃	〃	⑤	⑤	CZDA807016C		94,600	15.7

寸法（mm） タテ(A)	ヨコ(B)	フカサ(C)	納期区分 クリーム	ベージュ	品番		標準価格	製品質量（kg）
250	800	160	⑤	⑤	CZDA258016C		42,100	8.9
300	〃	〃	⑤	⑤	CZDA308016C		42,700	9.7
350	〃	〃	⑤	⑤	CZDA358016C		46,200	10.4
400	〃	〃	⑤	⑤	CZDA408016C		49,500	11.1
450	〃	〃	⑤	⑤	CZDA458016C		53,100	11.9
500	〃	〃	⑤	⑤	CZDA508016C		56,700	12.6
550	〃	〃	⑤	⑤	CZDA558016C		61,200	13.3
600	〃	〃	⑤	⑤	CZDA608016C		65,700	14.1
650	〃	〃	⑤	⑤	CZDA658016C		71,500	14.8
700	〃	〃	⑤	⑤	CZDA708016C		78,100	15.5
750	〃	〃	⑤	⑤	CZDA758016C		86,800	16.2
800	〃	〃	⑤	⑤	CZDA808016C		97,600	17.0
250	900	160	⑤	⑤	CZDA259016C		44,600	9.7
300	〃	〃	⑤	⑤	CZDA309016C		45,300	10.4
350	〃	〃	⑤	⑤	CZDA359016C		48,800	11.2
400	〃	〃	⑤	⑤	CZDA409016C		52,100	12.0
450	〃	〃	⑤	⑤	CZDA459016C		56,000	12.8
500	〃	〃	⑤	⑤	CZDA509016C		59,800	13.5
550	〃	〃	⑤	⑤	CZDA559016C		64,700	14.3
600	〃	〃	⑤	⑤	CZDA609016C		69,500	15.1
650	〃	〃	⑤	⑤	CZDA659016C		75,300	15.9
700	〃	〃	⑤	⑤	CZDA709016C		81,800	16.7
750	〃	〃	⑤	⑤	CZDA759016C		90,500	17.4
800	〃	〃	⑤	⑤	CZDA809016C		101,400	18.2
250	1000	160	⑤	⑤	CZDA251016C		46,700	10.5
300	〃	〃	⑤	⑤	CZDA301016C		47,600	11.4
350	〃	〃	⑤	⑤	CZDA351016C		51,400	12.3
400	〃	〃	⑤	⑤	CZDA401016C		55,100	13.2
450	〃	〃	⑤	⑤	CZDA451016C		59,200	14.0
500	〃	〃	⑤	⑤	CZDA501016C		63,100	14.9
550	〃	〃	⑤	⑤	CZDA551016C		68,500	15.8
600	〃	〃	⑤	⑤	CZDA601016C		73,900	16.7
650	〃	〃	⑤	⑤	CZDA651016C		79,700	17.6
700	〃	〃	⑤	⑤	CZDA701016C		86,200	18.4
750	〃	〃	⑤	⑤	CZDA751016C		94,900	19.3
800	〃	〃	⑤	⑤	CZDA801016C		105,800	20.2
250	1200	160	⑤	⑤	CZDA251216C		50,700	12.0
300	〃	〃	⑤	⑤	CZDA301216C		51,700	12.9
350	〃	〃	⑤	⑤	CZDA351216C		56,000	13.9
400	〃	〃	⑤	⑤	CZDA401216C		60,200	14.9
450	〃	〃	⑤	⑤	CZDA451216C		64,700	15.9
500	〃	〃	⑤	⑤	CZDA501216C		69,100	16.8
550	〃	〃	⑤	⑤	CZDA551216C		74,600	17.8
600	〃	〃	⑤	⑤	CZDA601216C		80,100	18.8
650	〃	〃	⑤	⑤	CZDA651216C		85,900	19.8
700	〃	〃	⑤	⑤	CZDA701216C		92,400	20.7
750	〃	〃	⑤	⑤	CZDA751216C		101,100	21.7
800	〃	〃	⑤	⑤	CZDA801216C		112,000	22.7

◯在庫品 ①～⑩納期別出荷品 (注)注文品 (終)生産終了品

※タテは基準寸法で、±25mmの高さ調節ができます。（タテ300の場合、275～325mmに適用）

CZDA形 アジャストダクト

CA-G04

新発売品

深さ200mm

寸法(mm) タテ(A)	ヨコ(B)	フカサ(C)	納期区分 クリーム	ベージュ	品番		標準価格	製品質量(kg)
250	400	200	⑤	⑤	CZDA254020C		35,900	6.6
300	〃	〃	⑤	⑤	CZDA304020C		36,200	7.2
350	〃	〃	⑤	⑤	CZDA354020C		38,000	7.8
400	〃	〃	⑤	⑤	CZDA404020C		39,800	8.4
450	〃	〃	⑤	⑤	CZDA454020C		43,400	9.0
500	〃	〃	⑤	⑤	CZDA504020C		47,000	9.6
550	〃	〃	⑤	⑤	CZDA554020C		51,500	10.2
600	〃	〃	⑤	⑤	CZDA604020C		56,000	10.8
650	〃	〃	⑤	⑤	CZDA654020C		61,800	11.4
700	〃	〃	⑤	⑤	CZDA704020C		68,300	12.0
750	〃	〃	⑤	⑤	CZDA754020C		77,000	12.5
800	〃	〃	⑤	⑤	CZDA804020C		87,900	13.1
250	500	200	⑤	⑤	CZDA255020C		37,700	7.3
300	〃	〃	④	⑤	CZDA305020C		38,000	8.0
350	〃	〃	④	⑤	CZDA355020C		40,600	8.6
400	〃	〃	⑤	⑤	CZDA405020C		43,100	9.3
450	〃	〃	⑤	⑤	CZDA455020C		46,400	9.9
500	〃	〃	④	⑤	CZDA505020C		49,600	10.5
550	〃	〃	⑤	⑤	CZDA555020C		54,100	11.2
600	〃	〃	⑤	⑤	CZDA605020C		58,600	11.8
650	〃	〃	⑤	⑤	CZDA655020C		64,400	12.5
700	〃	〃	⑤	⑤	CZDA705020C		71,000	13.1
750	〃	〃	⑤	⑤	CZDA755020C		79,700	13.7
800	〃	〃	⑤	⑤	CZDA805020C		90,500	14.4
250	600	200	⑤	⑤	CZDA256020C		39,600	8.1
300	〃	〃	④	⑤	CZDA306020C		40,100	8.7
350	〃	〃	④	⑤	CZDA356020C		43,000	9.4
400	〃	〃	④	⑤	CZDA406020C		45,700	10.1
450	〃	〃	④	⑤	CZDA456020C		49,200	10.8
500	〃	〃	④	⑤	CZDA506020C		52,500	11.5
550	〃	〃	⑤	⑤	CZDA556020C		57,000	12.2
600	〃	〃	④	⑤	CZDA606020C		61,500	12.9
650	〃	〃	⑤	⑤	CZDA656020C		67,300	13.6
700	〃	〃	⑤	⑤	CZDA706020C		73,900	14.2
750	〃	〃	⑤	⑤	CZDA756020C		82,600	14.9
800	〃	〃	⑤	⑤	CZDA806020C		93,400	15.6
250	700	200	⑤	⑤	CZDA257020C		41,500	8.8
300	〃	〃	⑤	⑤	CZDA307020C		42,100	9.5
350	〃	〃	⑤	⑤	CZDA357020C		45,300	10.2
400	〃	〃	⑤	⑤	CZDA407020C		48,300	11.0
450	〃	〃	⑤	⑤	CZDA457020C		52,100	11.7
500	〃	〃	⑤	⑤	CZDA507020C		55,900	12.4
550	〃	〃	⑤	⑤	CZDA557020C		60,400	13.2
600	〃	〃	⑤	⑤	CZDA607020C		64,900	13.9
650	〃	〃	⑤	⑤	CZDA657020C		70,700	14.6
700	〃	〃	⑤	⑤	CZDA707020C		77,200	15.4
750	〃	〃	⑤	⑤	CZDA757020C		85,900	16.1
800	〃	〃	⑤	⑤	CZDA807020C		96,800	16.8

寸法(mm) タテ(A)	ヨコ(B)	フカサ(C)	納期区分 クリーム	ベージュ	品番		標準価格	製品質量(kg)
250	800	200	⑤	⑤	CZDA258020C		43,300	9.5
300	〃	〃	⑤	⑤	CZDA308020C		44,000	10.3
350	〃	〃	⑤	⑤	CZDA358020C		47,600	11.1
400	〃	〃	⑤	⑤	CZDA408020C		51,200	11.8
450	〃	〃	⑤	⑤	CZDA458020C		55,100	12.6
500	〃	〃	⑤	⑤	CZDA508020C		58,900	13.4
550	〃	〃	⑤	⑤	CZDA558020C		63,400	14.2
600	〃	〃	⑤	⑤	CZDA608020C		67,900	15.0
650	〃	〃	⑤	⑤	CZDA658020C		73,700	15.7
700	〃	〃	⑤	⑤	CZDA708020C		80,200	16.5
750	〃	〃	⑤	⑤	CZDA758020C		88,900	17.3
800	〃	〃	⑤	⑤	CZDA808020C		99,800	18.1
250	900	200	⑤	⑤	CZDA259020C		45,700	10.2
300	〃	〃	⑤	⑤	CZDA309020C		46,600	11.0
350	〃	〃	⑤	⑤	CZDA359020C		50,200	11.9
400	〃	〃	⑤	⑤	CZDA409020C		53,800	12.7
450	〃	〃	⑤	⑤	CZDA459020C		57,900	13.5
500	〃	〃	⑤	⑤	CZDA509020C		62,000	14.4
550	〃	〃	⑤	⑤	CZDA559020C		66,900	15.2
600	〃	〃	⑤	⑤	CZDA609020C		71,700	16.0
650	〃	〃	⑤	⑤	CZDA659020C		77,500	16.8
700	〃	〃	⑤	⑤	CZDA709020C		84,000	17.7
750	〃	〃	⑤	⑤	CZDA759020C		92,700	18.5
800	〃	〃	⑤	⑤	CZDA809020C		103,600	19.3
250	1000	200	⑤	⑤	CZDA251020C		48,000	11.1
300	〃	〃	⑤	⑤	CZDA301020C		49,100	12.0
350	〃	〃	⑤	⑤	CZDA351020C		53,000	12.9
400	〃	〃	⑤	⑤	CZDA401020C		56,900	13.9
450	〃	〃	⑤	⑤	CZDA451020C		61,100	14.8
500	〃	〃	⑤	⑤	CZDA501020C		65,300	15.7
550	〃	〃	⑤	⑤	CZDA551020C		70,700	16.7
600	〃	〃	⑤	⑤	CZDA601020C		76,000	17.6
650	〃	〃	⑤	⑤	CZDA651020C		81,800	18.5
700	〃	〃	⑤	⑤	CZDA701020C		88,400	19.4
750	〃	〃	⑤	⑤	CZDA751020C		97,100	20.4
800	〃	〃	⑤	⑤	CZDA801020C		107,900	21.3
250	1200	200	⑤	⑤	CZDA251220C		52,000	12.5
300	〃	〃	⑤	⑤	CZDA301220C		53,100	13.5
350	〃	〃	⑤	⑤	CZDA351220C		57,500	14.6
400	〃	〃	⑤	⑤	CZDA401220C		61,800	15.6
450	〃	〃	⑤	⑤	CZDA451220C		66,600	16.6
500	〃	〃	⑤	⑤	CZDA501220C		71,200	17.6
550	〃	〃	⑤	⑤	CZDA551220C		76,800	18.7
600	〃	〃	⑤	⑤	CZDA601220C		82,300	19.7
650	〃	〃	⑤	⑤	CZDA651220C		88,100	20.7
700	〃	〃	⑤	⑤	CZDA701220C		94,600	21.7
750	〃	〃	⑤	⑤	CZDA751220C		103,300	22.8
800	〃	〃	⑤	⑤	CZDA801220C		114,200	23.8

◯在庫品 ①～⑩納期別出荷品 ㊟注文品 ㊦生産終了品

※タテは基準寸法で、±25mmの高さ調節ができます。(タテ300の場合、275～325mmに適用)

新発売品

深さ215mm

塗装色	ナイガイ クリーム色（日塗工 L22-90B マンセル 2.5Y9/1）	ナイガイ ベージュ色（日塗工 L25-70B マンセル 5Y7/1）
	・塗装色２色同価格でご注文を承ります。 ・ナイガイベージュ色は品番末尾CをKに替えてご注文ください。	

寸法（mm） タテ(A)	ヨコ(B)	フカサ(C)	納期区分 クリーム	ベージュ	品番		標準価格	製品質量（kg）
250	500	215	⑤	⑤	CZDA255021C		38,400	7.6
300	〃	〃	⑤	⑤	CZDA305021C		38,800	8.2
350	〃	〃	⑤	⑤	CZDA355021C		41,400	8.9
400	〃	〃	⑤	⑤	CZDA405021C		43,900	9.5
450	〃	〃	⑤	⑤	CZDA455021C		47,300	10.2
500	〃	〃	⑤	⑤	CZDA505021C		50,700	10.8
550	〃	〃	⑤	⑤	CZDA555021C		55,200	11.5
600	〃	〃	⑤	⑤	CZDA605021C		59,800	12.2
650	〃	〃	⑤	⑤	CZDA655021C		65,600	12.8
700	〃	〃	⑤	⑤	CZDA705021C		72,100	13.5
750	〃	〃	⑤	⑤	CZDA755021C		80,800	14.1
800	〃	〃	⑤	⑤	CZDA805021C		91,700	14.8
250	600	215	⑤	⑤	CZDA256021C		40,200	8.3
300	〃	〃	⑤	⑤	CZDA306021C		40,700	9.0
350	〃	〃	⑤	⑤	CZDA356021C		43,700	9.7
400	〃	〃	⑤	⑤	CZDA406021C		46,500	10.4
450	〃	〃	⑤	⑤	CZDA456021C		50,100	11.1
500	〃	〃	⑤	⑤	CZDA506021C		53,500	11.8
550	〃	〃	⑤	⑤	CZDA556021C		58,000	12.5
600	〃	〃	⑤	⑤	CZDA606021C		62,600	13.2
650	〃	〃	⑤	⑤	CZDA656021C		68,400	13.9
700	〃	〃	⑤	⑤	CZDA706021C		74,900	14.6
750	〃	〃	⑤	⑤	CZDA756021C		83,600	15.3
800	〃	〃	⑤	⑤	CZDA806021C		94,500	16.0
250	700	215	⑤	⑤	CZDA257021C		42,200	9.0
300	〃	〃	⑤	⑤	CZDA307021C		42,800	9.7
350	〃	〃	⑤	⑤	CZDA357021C		46,000	10.5
400	〃	〃	⑤	⑤	CZDA407021C		49,100	11.2
450	〃	〃	⑤	⑤	CZDA457021C		53,000	12.0
500	〃	〃	⑤	⑤	CZDA507021C		56,800	12.7
550	〃	〃	⑤	⑤	CZDA557021C		61,400	13.5
600	〃	〃	⑤	⑤	CZDA607021C		66,000	14.3
650	〃	〃	⑤	⑤	CZDA657021C		71,800	15.0
700	〃	〃	⑤	⑤	CZDA707021C		78,300	15.8
750	〃	〃	⑤	⑤	CZDA757021C		87,000	16.5
800	〃	〃	⑤	⑤	CZDA807021C		97,900	17.3
250	800	215	⑤	⑤	CZDA258021C		43,900	9.7
300	〃	〃	⑤	⑤	CZDA308021C		44,700	10.5
350	〃	〃	⑤	⑤	CZDA358021C		48,400	11.3
400	〃	〃	⑤	⑤	CZDA408021C		52,000	12.1
450	〃	〃	⑤	⑤	CZDA458021C		56,000	12.9
500	〃	〃	⑤	⑤	CZDA508021C		59,900	13.7
550	800	215	⑤	⑤	CZDA558021C		64,500	14.5
600	〃	〃	⑤	⑤	CZDA608021C		69,000	15.3
650	〃	〃	⑤	⑤	CZDA658021C		74,800	16.1
700	〃	〃	⑤	⑤	CZDA708021C		81,300	16.9
750	〃	〃	⑤	⑤	CZDA758021C		90,000	17.7
800	〃	〃	⑤	⑤	CZDA808021C		100,900	18.5
250	900	215	⑤	⑤	CZDA259021C		46,400	10.4
300	〃	〃	⑤	⑤	CZDA309021C		47,300	11.3
350	〃	〃	⑤	⑤	CZDA359021C		51,000	12.1
400	〃	〃	⑤	⑤	CZDA409021C		54,600	13.0
450	〃	〃	⑤	⑤	CZDA459021C		58,800	13.8
500	〃	〃	⑤	⑤	CZDA509021C		63,000	14.7
550	〃	〃	⑤	⑤	CZDA559021C		67,900	15.5
600	〃	〃	⑤	⑤	CZDA609021C		72,800	16.3
650	〃	〃	⑤	⑤	CZDA659021C		78,600	17.2
700	〃	〃	⑤	⑤	CZDA709021C		85,100	18.0
750	〃	〃	⑤	⑤	CZDA759021C		93,800	18.9
800	〃	〃	⑤	⑤	CZDA809021C		104,700	19.7
250	1000	215	⑤	⑤	CZDA251021C		48,700	11.3
300	〃	〃	⑤	⑤	CZDA301021C		49,800	12.2
350	〃	〃	⑤	⑤	CZDA351021C		53,800	13.2
400	〃	〃	⑤	⑤	CZDA401021C		57,700	14.1
450	〃	〃	⑤	⑤	CZDA451021C		62,000	15.1
500	〃	〃	⑤	⑤	CZDA501021C		66,300	16.0
550	〃	〃	⑤	⑤	CZDA551021C		71,800	17.0
600	〃	〃	⑤	⑤	CZDA601021C		77,200	17.9
650	〃	〃	⑤	⑤	CZDA651021C		83,000	18.9
700	〃	〃	⑤	⑤	CZDA701021C		89,500	19.8
750	〃	〃	⑤	⑤	CZDA751021C		98,200	20.8
800	〃	〃	⑤	⑤	CZDA801021C		109,100	21.7
250	1200	215	⑤	⑤	CZDA251221C		52,600	12.7
300	〃	〃	⑤	⑤	CZDA301221C		53,800	13.8
350	〃	〃	⑤	⑤	CZDA351221C		58,300	14.8
400	〃	〃	⑤	⑤	CZDA401221C		62,700	15.8
450	〃	〃	⑤	⑤	CZDA451221C		67,500	16.9
500	〃	〃	⑤	⑤	CZDA501221C		72,300	17.9
550	〃	〃	⑤	⑤	CZDA551221C		77,800	19.0
600	〃	〃	⑤	⑤	CZDA601221C		83,400	20.0
650	〃	〃	⑤	⑤	CZDA651221C		89,200	21.1
700	〃	〃	⑤	⑤	CZDA701221C		95,700	22.1
750	〃	〃	⑤	⑤	CZDA751221C		104,400	23.2
800	〃	〃	⑤	⑤	CZDA801221C		115,300	24.2

◯在庫品①～⑩納期別出荷品㊟注文品㊦生産終了品

※タテは基準寸法で、±25mmの高さ調節ができます。（タテ300の場合、275～325mmに適用）

CZDA形 アジャストダクト

CA-G04

新発売品

深さ250mm

寸法(mm) タテ(A)	ヨコ(B)	フカサ(C)	納期区分 クリーム	ベージュ	品番		標準価格	製品質量(kg)
250	400	250	⑤	⑤	CZDA254025C		37,200	7.3
300	〃	〃	⑤	⑤	CZDA304025C		37,600	8.0
350	〃	〃	⑤	⑤	CZDA354025C		39,500	8.6
400	〃	〃	⑤	⑤	CZDA404025C		41,400	9.3
450	〃	〃	⑤	⑤	CZDA454025C		45,100	9.9
500	〃	〃	⑤	⑤	CZDA504025C		48,900	10.6
550	〃	〃	⑤	⑤	CZDA554025C		53,600	11.2
600	〃	〃	⑤	⑤	CZDA604025C		58,200	11.9
650	〃	〃	⑤	⑤	CZDA654025C		64,000	12.6
700	〃	〃	⑤	⑤	CZDA704025C		70,500	13.2
750	〃	〃	⑤	⑤	CZDA754025C		79,200	13.9
800	〃	〃	⑤	⑤	CZDA804025C		90,100	14.5
250	500	250	⑤	⑤	CZDA255025C		39,100	8.0
300	〃	〃	⑤	⑤	CZDA305025C		39,500	8.7
350	〃	〃	⑤	⑤	CZDA355025C		42,100	9.4
400	〃	〃	⑤	⑤	CZDA405025C		44,700	10.1
450	〃	〃	⑤	⑤	CZDA455025C		48,200	10.8
500	〃	〃	⑤	⑤	CZDA505025C		51,700	11.5
550	〃	〃	⑤	⑤	CZDA555025C		56,300	12.2
600	〃	〃	⑤	⑤	CZDA605025C		60,900	12.9
650	〃	〃	⑤	⑤	CZDA655025C		66,700	13.7
700	〃	〃	⑤	⑤	CZDA705025C		73,300	14.4
750	〃	〃	⑤	⑤	CZDA755025C		82,000	15.1
800	〃	〃	⑤	⑤	CZDA805025C		92,800	15.8
250	600	250	⑤	⑤	CZDA256025C		40,800	8.8
300	〃	〃	⑤	⑤	CZDA306025C		41,400	9.5
350	〃	〃	④	⑤	CZDA356025C		44,400	10.3
400	〃	〃	⑤	⑤	CZDA406025C		47,300	11.0
450	〃	〃	④	⑤	CZDA456025C		50,900	11.7
500	〃	〃	④	⑤	CZDA506025C		54,400	12.5
550	〃	〃	⑤	⑤	CZDA556025C		59,100	13.2
600	〃	〃	⑤	⑤	CZDA606025C		63,700	14.0
650	〃	〃	⑤	⑤	CZDA656025C		69,500	14.7
700	〃	〃	⑤	⑤	CZDA706025C		76,000	15.5
750	〃	〃	⑤	⑤	CZDA756025C		84,700	16.2
800	〃	〃	⑤	⑤	CZDA806025C		95,600	17.0
250	700	250	⑤	⑤	CZDA257025C		42,800	9.5
300	〃	〃	⑤	⑤	CZDA307025C		43,500	10.3
350	〃	〃	⑤	⑤	CZDA357025C		46,700	11.1
400	〃	〃	⑤	⑤	CZDA407025C		49,900	11.9
450	〃	〃	⑤	⑤	CZDA457025C		53,800	12.7
500	〃	〃	⑤	⑤	CZDA507025C		57,800	13.5
550	〃	〃	⑤	⑤	CZDA557025C		62,400	14.2
600	〃	〃	⑤	⑤	CZDA607025C		67,000	15.0
650	〃	〃	⑤	⑤	CZDA657025C		72,800	15.8
700	〃	〃	⑤	⑤	CZDA707025C		79,400	16.6
750	〃	〃	⑤	⑤	CZDA757025C		88,100	17.4
800	〃	〃	⑤	⑤	CZDA807025C		98,900	18.2

寸法(mm) タテ(A)	ヨコ(B)	フカサ(C)	納期区分 クリーム	ベージュ	品番		標準価格	製品質量(kg)
250	800	250	⑤	⑤	CZDA258025C		44,600	10.2
300	〃	〃	⑤	⑤	CZDA308025C		45,400	11.0
350	〃	〃	⑤	⑤	CZDA358025C		49,200	11.9
400	〃	〃	⑤	⑤	CZDA408025C		52,800	12.7
450	〃	〃	⑤	⑤	CZDA458025C		56,900	13.6
500	〃	〃	⑤	⑤	CZDA508025C		60,900	14.4
550	〃	〃	⑤	⑤	CZDA558025C		65,600	15.2
600	〃	〃	⑤	⑤	CZDA608025C		70,100	16.1
650	〃	〃	⑤	⑤	CZDA658025C		75,900	16.9
700	〃	〃	⑤	⑤	CZDA708025C		82,400	17.8
750	〃	〃	⑤	⑤	CZDA758025C		91,100	18.6
800	〃	〃	⑤	⑤	CZDA808025C		102,000	19.5
250	900	250	⑤	⑤	CZDA259025C		47,000	10.9
300	〃	〃	⑤	⑤	CZDA309025C		48,000	11.8
350	〃	〃	⑤	⑤	CZDA359025C		51,800	12.7
400	〃	〃	⑤	⑤	CZDA409025C		55,400	13.6
450	〃	〃	⑤	⑤	CZDA459025C		59,800	14.5
500	〃	〃	⑤	⑤	CZDA509025C		64,000	15.4
550	〃	〃	⑤	⑤	CZDA559025C		68,900	16.3
600	〃	〃	⑤	⑤	CZDA609025C		73,900	17.1
650	〃	〃	⑤	⑤	CZDA659025C		79,700	18.0
700	〃	〃	⑤	⑤	CZDA709025C		86,200	18.9
750	〃	〃	⑤	⑤	CZDA759025C		94,900	19.8
800	〃	〃	⑤	⑤	CZDA809025C		105,800	20.7
250	1000	250	⑤	⑤	CZDA251025C		49,300	11.8
300	〃	〃	⑤	⑤	CZDA301025C		50,500	12.8
350	〃	〃	⑤	⑤	CZDA351025C		54,600	13.7
400	〃	〃	⑤	⑤	CZDA401025C		58,500	14.7
450	〃	〃	⑤	⑤	CZDA451025C		63,000	15.7
500	〃	〃	④	⑤	CZDA501025C		67,300	16.7
550	〃	〃	⑤	⑤	CZDA551025C		72,800	17.7
600	〃	〃	⑤	⑤	CZDA601025C		78,300	18.7
650	〃	〃	⑤	⑤	CZDA651025C		84,100	19.7
700	〃	〃	⑤	⑤	CZDA701025C		90,700	20.7
750	〃	〃	⑤	⑤	CZDA751025C		99,400	21.7
800	〃	〃	⑤	⑤	CZDA801025C		110,200	22.7
250	1200	250	⑤	⑤	CZDA251225C		53,300	13.2
300	〃	〃	⑤	⑤	CZDA301225C		54,600	14.3
350	〃	〃	④	⑤	CZDA351225C		59,100	15.4
400	〃	〃	⑤	⑤	CZDA401225C		63,600	16.5
450	〃	〃	⑤	⑤	CZDA451225C		68,500	17.6
500	〃	〃	⑤	⑤	CZDA501225C		73,300	18.6
550	〃	〃	⑤	⑤	CZDA551225C		78,900	19.7
600	〃	〃	⑤	⑤	CZDA601225C		84,400	20.8
650	〃	〃	⑤	⑤	CZDA651225C		90,200	21.9
700	〃	〃	⑤	⑤	CZDA701225C		96,800	23.0
750	〃	〃	⑤	⑤	CZDA751225C		105,500	24.1
800	〃	〃	⑤	⑤	CZDA801225C		116,300	25.2

◯在庫品①～⑩納期別出荷品 (注)注文品 (終)生産終了品

※タテは基準寸法で、±25mmの高さ調節ができます。(タテ300の場合、275～325mmに適用)

新発売品

深さ300mm

塗装色	ナイガイ クリーム色（日塗工 L22-90B マンセル 2.5Y9/1）	ナイガイ ベージュ色（日塗工 L25-70B マンセル 5Y7/1）
	・塗装色２色同価格でご注文を承ります。 ・ナイガイベージュ色は品番末尾CをKに替えてご注文ください。	

寸法（mm） タテ(A)	ヨコ(B)	フカサ(C)	納期区分 クリーム	ベージュ	品番		標準価格	製品質量（kg）
250	500	300	⑤	⑤	CZDA255030C		40,400	8.7
300	〃	〃	⑤	⑤	CZDA305030C		40,900	9.5
350	〃	〃	⑤	⑤	CZDA355030C		43,700	10.3
400	〃	〃	⑤	⑤	CZDA405030C		46,400	11.0
450	〃	〃	⑤	⑤	CZDA455030C		50,100	11.8
500	〃	〃	⑤	⑤	CZDA505030C		53,600	12.6
550	〃	〃	⑤	⑤	CZDA555030C		58,500	13.3
600	〃	〃	⑤	⑤	CZDA605030C		63,300	14.1
650	〃	〃	⑤	⑤	CZDA655030C		69,100	14.8
700	〃	〃	⑤	⑤	CZDA705030C		75,600	15.6
750	〃	〃	⑤	⑤	CZDA755030C		84,300	16.4
800	〃	〃	⑤	⑤	CZDA805030C		95,200	17.1
250	600	300	⑤	⑤	CZDA256030C		42,100	9.4
300	〃	〃	⑤	⑤	CZDA306030C		42,800	10.3
350	〃	〃	⑤	⑤	CZDA356030C		46,000	11.1
400	〃	〃	⑤	⑤	CZDA406030C		49,100	11.9
450	〃	〃	⑤	⑤	CZDA456030C		52,800	12.7
500	〃	〃	⑤	⑤	CZDA506030C		56,500	13.5
550	〃	〃	⑤	⑤	CZDA556030C		61,400	14.3
600	〃	〃	⑤	⑤	CZDA606030C		66,200	15.1
650	〃	〃	⑤	⑤	CZDA656030C		72,000	15.9
700	〃	〃	⑤	⑤	CZDA706030C		78,500	16.8
750	〃	〃	⑤	⑤	CZDA756030C		87,200	17.6
800	〃	〃	⑤	⑤	CZDA806030C		98,100	18.4
250	700	300	⑤	⑤	CZDA257030C		44,100	10.2
300	〃	〃	⑤	⑤	CZDA307030C		45,000	11.0
350	〃	〃	⑤	⑤	CZDA357030C		48,300	11.9
400	〃	〃	⑤	⑤	CZDA407030C		51,700	12.7
450	〃	〃	⑤	⑤	CZDA457030C		55,700	13.6
500	〃	〃	⑤	⑤	CZDA507030C		59,800	14.5
550	〃	〃	⑤	⑤	CZDA557030C		64,700	15.3
600	〃	〃	⑤	⑤	CZDA607030C		69,500	16.2
650	〃	〃	⑤	⑤	CZDA657030C		75,300	17.0
700	〃	〃	⑤	⑤	CZDA707030C		81,800	17.9
750	〃	〃	⑤	⑤	CZDA757030C		90,500	18.8
800	〃	〃	⑤	⑤	CZDA807030C		101,400	19.6
250	800	300	⑤	⑤	CZDA258030C		45,900	10.9
300	〃	〃	⑤	⑤	CZDA308030C		46,900	11.8
350	〃	〃	⑤	⑤	CZDA358030C		50,800	12.7
400	〃	〃	⑤	⑤	CZDA408030C		54,600	13.6
450	〃	〃	⑤	⑤	CZDA458030C		58,800	14.5
500	〃	〃	⑤	⑤	CZDA508030C		62,800	15.4
550	800	300	⑤	⑤	CZDA558030C		67,800	16.3
600	〃	〃	⑤	⑤	CZDA608030C		72,500	17.2
650	〃	〃	⑤	⑤	CZDA658030C		78,300	18.1
700	〃	〃	⑤	⑤	CZDA708030C		84,900	19.0
750	〃	〃	⑤	⑤	CZDA758030C		93,600	19.9
800	〃	〃	⑤	⑤	CZDA808030C		104,400	20.8
250	900	300	⑤	⑤	CZDA259030C		48,300	11.6
300	〃	〃	⑤	⑤	CZDA309030C		49,500	12.6
350	〃	〃	⑤	⑤	CZDA359030C		53,400	13.5
400	〃	〃	⑤	⑤	CZDA409030C		57,200	14.5
450	〃	〃	⑤	⑤	CZDA459030C		61,500	15.4
500	〃	〃	⑤	⑤	CZDA509030C		65,900	16.4
550	〃	〃	⑤	⑤	CZDA559030C		71,100	17.3
600	〃	〃	⑤	⑤	CZDA609030C		76,300	18.3
650	〃	〃	⑤	⑤	CZDA659030C		82,100	19.2
700	〃	〃	⑤	⑤	CZDA709030C		88,600	20.2
750	〃	〃	⑤	⑤	CZDA759030C		97,300	21.1
800	〃	〃	⑤	⑤	CZDA809030C		108,200	22.1
250	1000	300	⑤	⑤	CZDA251030C		50,700	12.5
300	〃	〃	⑤	⑤	CZDA301030C		52,000	13.5
350	〃	〃	⑤	⑤	CZDA351030C		56,200	14.6
400	〃	〃	⑤	⑤	CZDA401030C		60,200	15.6
450	〃	〃	⑤	⑤	CZDA451030C		64,700	16.7
500	〃	〃	⑤	⑤	CZDA501030C		69,200	17.7
550	〃	〃	⑤	⑤	CZDA551030C		75,000	18.8
600	〃	〃	⑤	⑤	CZDA601030C		80,700	19.8
650	〃	〃	⑤	⑤	CZDA651030C		86,500	20.9
700	〃	〃	⑤	⑤	CZDA701030C		93,000	22.0
750	〃	〃	⑤	⑤	CZDA751030C		101,700	23.0
800	〃	〃	⑤	⑤	CZDA801030C		112,600	24.1
250	1200	300	⑤	⑤	CZDA251230C		54,400	13.9
300	〃	〃	⑤	⑤	CZDA301230C		55,900	15.0
350	〃	〃	⑤	⑤	CZDA351230C		60,500	16.2
400	〃	〃	⑤	⑤	CZDA401230C		65,200	17.3
450	〃	〃	⑤	⑤	CZDA451230C		70,200	18.5
500	〃	〃	⑤	⑤	CZDA501230C		75,200	19.6
550	〃	〃	⑤	⑤	CZDA551230C		81,100	20.8
600	〃	〃	⑤	⑤	CZDA601230C		86,900	21.9
650	〃	〃	⑤	⑤	CZDA651230C		92,700	23.1
700	〃	〃	⑤	⑤	CZDA701230C		99,200	24.2
750	〃	〃	⑤	⑤	CZDA751230C		107,900	25.4
800	〃	〃	⑤	⑤	CZDA801230C		118,800	26.5

◯在庫品①～⑩納期別出荷品㊟注文品㊦生産終了品

※タテは基準寸法で、±25mmの高さ調節ができます。（タテ300の場合、275～325mmに適用）

CZDA形 アジャストダクト

CA RoHS
CA-G04

新発売品

深さ315mm

寸法(mm) タテ(A)	ヨコ(B)	フカサ(C)	納期区分 クリーム	ベージュ	品番		標準価格	製品質量(kg)
250	500	315	⑤	⑤	CZDA255031C		41,000	8.9
300	〃	〃	⑤	⑤	CZDA305031C		41,700	9.7
350	〃	〃	⑤	⑤	CZDA355031C		44,600	10.5
400	〃	〃	⑤	⑤	CZDA405031C		47,500	11.3
450	〃	〃	⑤	⑤	CZDA455031C		51,300	12.1
500	〃	〃	⑤	⑤	CZDA505031C		55,000	12.9
550	〃	〃	⑤	⑤	CZDA555031C		60,000	13.6
600	〃	〃	⑤	⑤	CZDA605031C		64,900	14.4
650	〃	〃	⑤	⑤	CZDA655031C		70,700	15.2
700	〃	〃	⑤	⑤	CZDA705031C		77,300	16.0
750	〃	〃	⑤	⑤	CZDA755031C		86,000	16.8
800	〃	〃	⑤	⑤	CZDA805031C		96,800	17.6
250	600	315	⑤	⑤	CZDA256031C		42,800	9.7
300	〃	〃	⑤	⑤	CZDA306031C		43,500	10.5
350	〃	〃	⑤	⑤	CZDA356031C		46,900	11.3
400	〃	〃	⑤	⑤	CZDA406031C		50,100	12.1
450	〃	〃	⑤	⑤	CZDA456031C		54,100	13.0
500	〃	〃	⑤	⑤	CZDA506031C		57,900	13.8
550	〃	〃	⑤	⑤	CZDA556031C		62,900	14.6
600	〃	〃	⑤	⑤	CZDA606031C		67,800	15.5
650	〃	〃	⑤	⑤	CZDA656031C		73,600	16.3
700	〃	〃	⑤	⑤	CZDA706031C		80,200	17.1
750	〃	〃	⑤	⑤	CZDA756031C		88,900	18.0
800	〃	〃	⑤	⑤	CZDA806031C		99,700	18.8
250	700	315	⑤	⑤	CZDA257031C		44,800	10.4
300	〃	〃	⑤	⑤	CZDA307031C		45,700	11.3
350	〃	〃	⑤	⑤	CZDA357031C		49,300	12.1
400	〃	〃	⑤	⑤	CZDA407031C		52,800	13.0
450	〃	〃	⑤	⑤	CZDA457031C		57,000	13.9
500	〃	〃	⑤	⑤	CZDA507031C		61,200	14.8
550	〃	〃	⑤	⑤	CZDA557031C		66,200	15.6
600	〃	〃	⑤	⑤	CZDA607031C		71,200	16.5
650	〃	〃	⑤	⑤	CZDA657031C		77,000	17.4
700	〃	〃	⑤	⑤	CZDA707031C		83,500	18.3
750	〃	〃	⑤	⑤	CZDA757031C		92,200	19.1
800	〃	〃	⑤	⑤	CZDA807031C		103,100	20.0
250	800	315	⑤	⑤	CZDA258031C		46,500	11.1
300	〃	〃	⑤	⑤	CZDA308031C		47,600	12.0
350	〃	〃	⑤	⑤	CZDA358031C		51,700	12.9
400	〃	〃	⑤	⑤	CZDA408031C		55,600	13.9
450	〃	〃	⑤	⑤	CZDA458031C		60,000	14.8
500	〃	〃	⑤	⑤	CZDA508031C		64,300	15.7
550	800	315	⑤	⑤	CZDA558031C		69,300	16.6
600	〃	〃	⑤	⑤	CZDA608031C		74,200	17.6
650	〃	〃	⑤	⑤	CZDA658031C		80,000	18.5
700	〃	〃	⑤	⑤	CZDA708031C		86,500	19.4
750	〃	〃	⑤	⑤	CZDA758031C		95,200	20.3
800	〃	〃	⑤	⑤	CZDA808031C		106,100	21.3
250	900	315	⑤	⑤	CZDA259031C		49,000	11.8
300	〃	〃	⑤	⑤	CZDA309031C		50,200	12.8
350	〃	〃	⑤	⑤	CZDA359031C		54,300	13.8
400	〃	〃	⑤	⑤	CZDA409031C		58,200	14.7
450	〃	〃	⑤	⑤	CZDA459031C		62,800	15.7
500	〃	〃	⑤	⑤	CZDA509031C		67,300	16.7
550	〃	〃	⑤	⑤	CZDA559031C		72,700	17.6
600	〃	〃	⑤	⑤	CZDA609031C		78,000	18.6
650	〃	〃	⑤	⑤	CZDA659031C		83,800	19.6
700	〃	〃	⑤	⑤	CZDA709031C		90,300	20.6
750	〃	〃	⑤	⑤	CZDA759031C		99,000	21.5
800	〃	〃	⑤	⑤	CZDA809031C		109,900	22.5
250	1000	315	⑤	⑤	CZDA251031C		51,200	12.7
300	〃	〃	⑤	⑤	CZDA301031C		52,600	13.7
350	〃	〃	⑤	⑤	CZDA351031C		57,000	14.8
400	〃	〃	⑤	⑤	CZDA401031C		61,300	15.9
450	〃	〃	⑤	⑤	CZDA451031C		66,000	17.0
500	〃	〃	⑤	⑤	CZDA501031C		70,700	18.0
550	〃	〃	⑤	⑤	CZDA551031C		76,500	19.1
600	〃	〃	⑤	⑤	CZDA601031C		82,300	20.2
650	〃	〃	⑤	⑤	CZDA651031C		88,100	21.3
700	〃	〃	⑤	⑤	CZDA701031C		94,700	22.3
750	〃	〃	⑤	⑤	CZDA751031C		103,400	23.4
800	〃	〃	⑤	⑤	CZDA801031C		114,200	24.5
250	1200	315	⑤	⑤	CZDA251231C		55,100	14.1
300	〃	〃	⑤	⑤	CZDA301231C		56,600	15.3
350	〃	〃	⑤	⑤	CZDA351231C		61,500	16.4
400	〃	〃	⑤	⑤	CZDA401231C		66,200	17.6
450	〃	〃	⑤	⑤	CZDA451231C		71,500	18.8
500	〃	〃	⑤	⑤	CZDA501231C		76,600	19.9
550	〃	〃	⑤	⑤	CZDA551231C		82,600	21.1
600	〃	〃	⑤	⑤	CZDA601231C		88,600	22.3
650	〃	〃	⑤	⑤	CZDA651231C		94,400	23.5
700	〃	〃	⑤	⑤	CZDA701231C		100,900	24.6
750	〃	〃	⑤	⑤	CZDA751231C		109,600	25.8
800	〃	〃	⑤	⑤	CZDA801231C		120,500	27.0

◯在庫品①～⑩納期別出荷品㊟注文品㊦生産終了品

※タテは基準寸法で、±25mmの高さ調節ができます。(タテ300の場合、275～325mmに適用)

新発売品

深さ350mm

塗装色	ナイガイクリーム色（日塗工 L22-90B マンセル 2.5Y9/1）	ナイガイベージュ色（日塗工 L25-70B マンセル 5Y7/1）
	・塗装色２色同価格でご注文を承ります。 ・ナイガイベージュ色は品番末尾CをKに替えてご注文ください。	

寸法（mm） タテ(A)	ヨコ(B)	フカサ(C)	納期区分 クリーム	ベージュ	品番		標準価格	製品質量（kg）
250	500	350	⑤	⑤	CZDA255035C		41,700	9.4
300	〃	〃	⑤	⑤	CZDA305035C		42,400	10.2
350	〃	〃	⑤	⑤	CZDA355035C		45,600	11.1
400	〃	〃	⑤	⑤	CZDA405035C		48,600	11.9
450	〃	〃	⑤	⑤	CZDA455035C		52,500	12.7
500	〃	〃	⑤	⑤	CZDA505035C		56,500	13.6
550	〃	〃	⑤	⑤	CZDA555035C		61,500	14.4
600	〃	〃	⑤	⑤	CZDA605035C		66,600	15.2
650	〃	〃	⑤	⑤	CZDA655035C		72,400	16.0
700	〃	〃	⑤	⑤	CZDA705035C		78,900	16.9
750	〃	〃	⑤	⑤	CZDA755035C		87,600	17.7
800	〃	〃	⑤	⑤	CZDA805035C		98,500	18.5
250	600	350	⑤	⑤	CZDA256035C		43,400	10.1
300	〃	〃	⑤	⑤	CZDA306035C		44,300	11.0
350	〃	〃	⑤	⑤	CZDA356035C		47,800	11.9
400	〃	〃	⑤	⑤	CZDA406035C		51,200	12.8
450	〃	〃	⑤	⑤	CZDA456035C		55,300	13.6
500	〃	〃	⑤	⑤	CZDA506035C		59,400	14.5
550	〃	〃	⑤	⑤	CZDA556035C		64,400	15.4
600	〃	〃	⑤	⑤	CZDA606035C		69,500	16.3
650	〃	〃	⑤	⑤	CZDA656035C		75,300	17.1
700	〃	〃	⑤	⑤	CZDA706035C		81,800	18.0
750	〃	〃	⑤	⑤	CZDA756035C		90,500	18.9
800	〃	〃	⑤	⑤	CZDA806035C		101,400	19.8
250	700	350	⑤	⑤	CZDA257035C		45,400	10.9
300	〃	〃	⑤	⑤	CZDA307035C		46,400	11.8
350	〃	〃	⑤	⑤	CZDA357035C		50,200	12.7
400	〃	〃	⑤	⑤	CZDA407035C		53,800	13.6
450	〃	〃	⑤	⑤	CZDA457035C		58,300	14.5
500	〃	〃	⑤	⑤	CZDA507035C		62,700	15.5
550	〃	〃	⑤	⑤	CZDA557035C		67,800	16.4
600	〃	〃	⑤	⑤	CZDA607035C		72,800	17.3
650	〃	〃	⑤	⑤	CZDA657035C		78,600	18.2
700	〃	〃	⑤	⑤	CZDA707035C		85,200	19.2
750	〃	〃	⑤	⑤	CZDA757035C		93,900	20.1
800	〃	〃	⑤	⑤	CZDA807035C		104,700	21.0
250	800	350	⑤	⑤	CZDA258035C		47,200	11.6
300	〃	〃	⑤	⑤	CZDA308035C		48,300	12.5
350	〃	〃	⑤	⑤	CZDA358035C		52,500	13.5
400	〃	〃	⑤	⑤	CZDA408035C		56,600	14.5
450	〃	〃	⑤	⑤	CZDA458035C		61,200	15.4
500	〃	〃	⑤	⑤	CZDA508035C		65,700	16.4
550	800	350	⑤	⑤	CZDA558035C		70,800	17.4
600	〃	〃	⑤	⑤	CZDA608035C		75,900	18.4
650	〃	〃	⑤	⑤	CZDA658035C		81,700	19.3
700	〃	〃	⑤	⑤	CZDA708035C		88,200	20.3
750	〃	〃	⑤	⑤	CZDA758035C		96,900	21.3
800	〃	〃	⑤	⑤	CZDA808035C		107,800	22.2
250	900	350	⑤	⑤	CZDA259035C		49,600	12.3
300	〃	〃	⑤	⑤	CZDA309035C		50,900	13.3
350	〃	〃	⑤	⑤	CZDA359035C		55,100	14.3
400	〃	〃	⑤	⑤	CZDA409035C		59,200	15.3
450	〃	〃	⑤	⑤	CZDA459035C		64,000	16.4
500	〃	〃	⑤	⑤	CZDA509035C		68,800	17.4
550	〃	〃	⑤	⑤	CZDA559035C		74,300	18.4
600	〃	〃	⑤	⑤	CZDA609035C		79,700	19.4
650	〃	〃	⑤	⑤	CZDA659035C		85,500	20.4
700	〃	〃	⑤	⑤	CZDA709035C		92,000	21.4
750	〃	〃	⑤	⑤	CZDA759035C		100,700	22.5
800	〃	〃	⑤	⑤	CZDA809035C		111,600	23.5
250	1000	350	⑤	⑤	CZDA251035C		51,800	13.1
300	〃	〃	⑤	⑤	CZDA301035C		53,300	14.3
350	〃	〃	⑤	⑤	CZDA351035C		57,900	15.4
400	〃	〃	⑤	⑤	CZDA401035C		62,400	16.5
450	〃	〃	⑤	⑤	CZDA451035C		67,300	17.6
500	〃	〃	⑤	⑤	CZDA501035C		72,100	18.7
550	〃	〃	⑤	⑤	CZDA551035C		78,100	19.9
600	〃	〃	⑤	⑤	CZDA601035C		84,000	21.0
650	〃	〃	⑤	⑤	CZDA651035C		89,800	22.1
700	〃	〃	⑤	⑤	CZDA701035C		96,300	23.2
750	〃	〃	⑤	⑤	CZDA751035C		105,000	24.3
800	〃	〃	⑤	⑤	CZDA801035C		115,900	25.5
250	1200	350	⑤	⑤	CZDA251235C		55,700	14.6
300	〃	〃	⑤	⑤	CZDA301235C		57,300	15.8
350	〃	〃	⑤	⑤	CZDA351235C		62,400	17.0
400	〃	〃	⑤	⑤	CZDA401235C		67,300	18.2
450	〃	〃	⑤	⑤	CZDA451235C		72,700	19.4
500	〃	〃	⑤	⑤	CZDA501235C		78,100	20.7
550	〃	〃	⑤	⑤	CZDA551235C		84,100	21.9
600	〃	〃	⑤	⑤	CZDA601235C		90,200	23.1
650	〃	〃	⑤	⑤	CZDA651235C		96,000	24.3
700	〃	〃	⑤	⑤	CZDA701235C		102,600	25.5
750	〃	〃	⑤	⑤	CZDA751235C		111,300	26.7
800	〃	〃	⑤	⑤	CZDA801235C		122,100	27.9

◯在庫品①～⑩納期別出荷品㊟注文品㊦生産終了品

※タテは基準寸法で、±25mmの高さ調節ができます。（タテ300の場合、275～325mmに適用）

ダクト&ベースシステム

電線・ケーブルダクトのカバー&キャビネットスタンド

CA-G04

■組み立てが必要な商品です。キットケース内の説明書をよくお読みのうえご使用ください。
■壁掛形キャビネットのヨコ寸法とフカサ寸法に合わせてお選びください。
■側板は 2.3mm 材厚で頑丈。
■積み重ねができますのでタテ寸法はフレキシブルに選定できます。

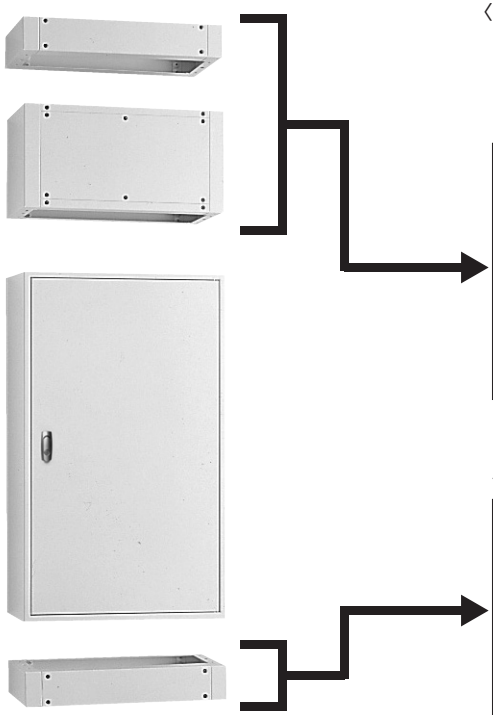

〈ダクト&ベースシステム用オプション〉
ダクト用上ブタは P.587 を、電線固定金具は P.588 をご参照ください。

ダクトシステム CZDS形　P.579 ～P.582

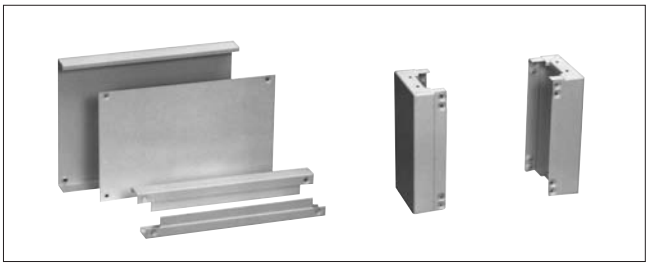

ベースシステム CZBS形　P.583 ～P.588

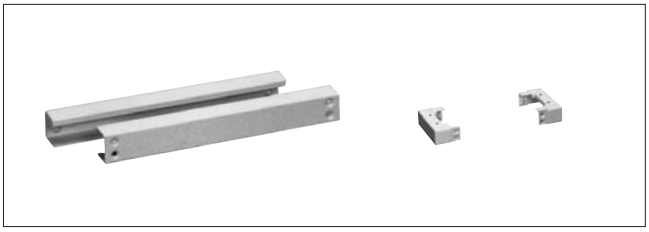

注）所定アンカーボルト以外に、ご使用されるキャビネットは壁面にも固定してください。

■組立方法（組立方法は、キットケースに同梱している説明書に記載しています。）

ダクト

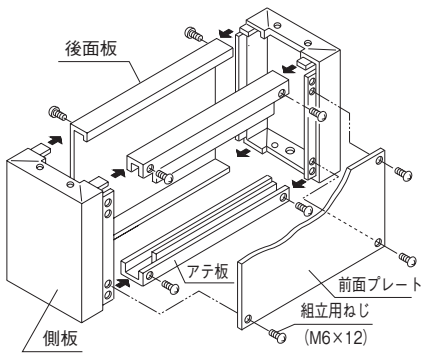

（1）後面板に側板を➡の方向にさし込み組立用ねじにて固定します。
（2）前面プレートをアテ板にねじにて固定します。
（3）連結するキャビネットの上部にφ 8以上の孔を4ヶ所あけます。
（4）組み立てたダクトをキャビネットの上部に乗せ連結用ねじにて固定します。

ベース

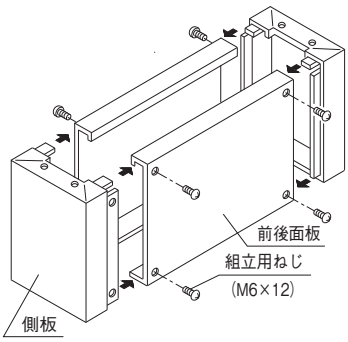

（1）前後面板に側板を➡の方向にさし込み組立用ねじにて固定します。
（2）連結するキャビネットの下部にφ 8以上の孔を4ヶ所あけます。
（3）組み立てたベースにキャビネットを乗せキャビネット内部より連結用ねじにて固定します。

CZDS形 ダクトシステム(キット販売品)

CA RoHS
CA-G04

ダクト用パネルキット（材厚1.6mm）
後面板……1 枚
前面プレート……1 枚
前面アテ板…… 2 枚
組立用ねじ(M6 × 12　丸サラ頭)…… 一式
連結用ねじ(M6 × 15・平座金付)……各4個
連結用ナット(M6・ばね座金・平座金)……各4個
側板キット　（材厚 2.3mm）
側板……2 枚

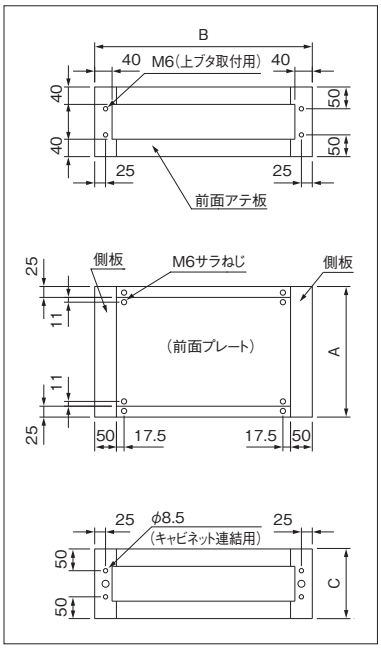

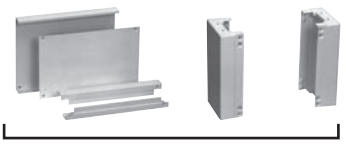

キット
H300 × W500 × D160

CZDS305016C

注)組み立てが必要な商品です。

■タテ(A)寸法が 600mmを超える場合は、積み重ねてご使用ください。

塗　装　色	ナイガイ クリーム色（日塗工 L22-90B マンセル 2.5Y9/1）	ナイガイ ベージュ色（日塗工 L25-70B マンセル 5Y7/1）
	・塗装色 2 色同価格でご注文を承ります。 ・ナイガイベージュ色は品番末尾CをKに替えてご注文ください。	

深さ120mm

寸法(mm) タテ(A)	ヨコ(B)	フカサ(C)	納期区分 クリーム	ベージュ	品番		標準価格	製品質量(kg)
300	350	120	⑤	⑤	CZDS303512C		20,900	6.1
400	〃	〃	⑤	⑤	CZDS403512C		23,500	7.7
500	〃	〃	⑤	⑤	CZDS503512C		29,100	9.3
600	〃	〃	⑤	⑤	CZDS603512C		35,100	10.9
200	400	120	◯	⑤	CZDS204012C		16,200	4.9
300	〃	〃	◯	⑤	CZDS304012C		21,500	6.7
400	〃	〃	◯	⑤	CZDS404012C		23,500	8.3
500	〃	〃	◯	⑤	CZDS504012C		29,600	10.1
600	〃	〃	◯	⑤	CZDS604012C		36,000	11.8
200	500	120	◯	⑤	CZDS205012C		17,500	5.7
300	〃	〃	◯	⑤	CZDS305012C		22,600	7.7
400	〃	〃	◯	⑤	CZDS405012C		25,700	9.6
500	〃	〃	◯	⑤	CZDS505012C		31,600	11.6
600	〃	〃	◯	⑤	CZDS605012C		37,800	13.6
200	600	120	◯	⑤	CZDS206012C		19,000	6.5
300	〃	〃	◯	⑤	CZDS306012C		24,100	8.7
400	〃	〃	◯	⑤	CZDS406012C		27,300	10.9
500	〃	〃	◯	⑤	CZDS506012C		33,600	12.8
600	〃	〃	◯	⑤	CZDS606012C		39,900	15.4
200	700	120	◯	⑤	CZDS207012C		20,600	6.7
300	〃	〃	◯	⑤	CZDS307012C		25,500	9.8
400	〃	〃	◯	⑤	CZDS407012C		29,100	12.2
500	〃	〃	◯	⑤	CZDS507012C		36,100	14.7
600	〃	〃	◯	⑤	CZDS607012C		42,100	17.2

寸法(mm) タテ(A)	ヨコ(B)	フカサ(C)	納期区分 クリーム	ベージュ	品番		標準価格	製品質量(kg)
200	800	120	◯	⑤	CZDS208012C		22,200	8.0
300	〃	〃	⑤	⑤	CZDS308012C		26,700	10.8
400	〃	〃	◯	⑤	CZDS408012C		31,000	13.4
500	〃	〃	⑤	⑤	CZDS508012C		38,300	16.2
600	〃	〃	⑤	⑤	CZDS608012C		44,200	18.9
300	900	120	⑤	⑤	CZDS309012C		28,400	11.8
400	〃	〃	⑤	⑤	CZDS409012C		32,600	14.7
500	〃	〃	⑤	⑤	CZDS509012C		40,500	17.7
600	〃	〃	⑤	⑤	CZDS609012C		46,800	20.7
300	950	120	⑤	⑤	CZDS309512C		29,100	12.3
400	〃	〃	⑤	⑤	CZDS409512C		33,800	15.4
500	〃	〃	⑤	⑤	CZDS509512C		41,500	18.5
600	〃	〃	⑤	⑤	CZDS609512C		48,300	21.6
200	1000	120	◯	⑤	CZDS201012C		24,800	9.6
300	〃	〃	◯	⑤	CZDS301012C		29,900	12.9
400	〃	〃	◯	⑤	CZDS401012C		34,700	16.0
500	〃	〃	◯	⑤	CZDS501012C		42,800	19.3
600	〃	〃	◯	⑤	CZDS601012C		49,900	22.5
200	1200	120	◯	⑤	CZDS201212C		26,400	11.2
300	〃	〃	◯	⑤	CZDS301212C		32,500	14.9
400	〃	〃	◯	⑤	CZDS401212C		37,800	18.6
500	〃	〃	◯	⑤	CZDS501212C		46,800	22.3
600	〃	〃	◯	⑤	CZDS601212C		54,100	26.1

◯在庫品①～⑩納期別出荷品(注)注文品(終)生産終了品

CZDS形 ダクトシステム(キット販売品)

CA RoHS
CA-G04

■タテ(A)寸法が600mmを超える場合は、積み重ねてご使用ください。

深さ140mm

寸法(mm) タテ(A)	ヨコ(B)	フカサ(C)	納期区分 クリーム	ベージュ	品番		標準価格	製品質量(kg)
300	350	140	⑤	⑤	CZDS303514C		21,300	6.3
400	〃	〃	⑤	⑤	CZDS403514C		23,800	8.1
500	〃	〃	⑤	⑤	CZDS503514C		29,600	9.8
600	〃	〃	⑤	⑤	CZDS603514C		35,500	11.4
200	400	140	⑤	⑤	CZDS204014C		16,500	5.1
300	〃	〃	⑤	⑤	CZDS304014C		22,000	6.9
400	〃	〃	⑤	⑤	CZDS404014C		23,900	8.7
500	〃	〃	⑤	⑤	CZDS504014C		30,600	10.6
600	〃	〃	⑤	⑤	CZDS604014C		36,500	12.3
200	500	140	⑤	⑤	CZDS205014C		17,800	5.9
300	〃	〃	⑤	⑤	CZDS305014C		23,200	7.9
400	〃	〃	⑤	⑤	CZDS405014C		26,100	10.0
500	〃	〃	⑤	⑤	CZDS505014C		32,300	12.1
600	〃	〃	⑤	⑤	CZDS605014C		38,300	14.1
200	600	140	⑤	⑤	CZDS206014C		19,300	6.7
300	〃	〃	⑤	⑤	CZDS306014C		24,500	8.9
400	〃	〃	⑤	⑤	CZDS406014C		27,800	11.3
500	〃	〃	⑤	⑤	CZDS506014C		34,400	13.3
600	〃	〃	⑤	⑤	CZDS606014C		40,300	15.9
200	700	140	⑤	⑤	CZDS207014C		20,900	6.9
300	〃	〃	⑤	⑤	CZDS307014C		25,800	10.0
400	〃	〃	⑤	⑤	CZDS407014C		29,400	12.6
500	〃	〃	⑤	⑤	CZDS507014C		36,700	15.2
600	〃	〃	⑤	⑤	CZDS607014C		42,600	17.7
200	800	140	⑤	⑤	CZDS208014C		22,500	8.2
300	〃	〃	⑤	⑤	CZDS308014C		27,000	11.0
400	〃	〃	⑤	⑤	CZDS408014C		31,300	13.8
500	〃	〃	⑤	⑤	CZDS508014C		38,700	16.7
600	〃	〃	⑤	⑤	CZDS608014C		44,700	19.4
300	900	140	⑤	⑤	CZDS309014C		28,700	12.0
400	〃	〃	⑤	⑤	CZDS409014C		32,900	15.1
500	〃	〃	⑤	⑤	CZDS509014C		40,900	18.2
600	〃	〃	⑤	⑤	CZDS609014C		47,300	21.2
300	950	140	⑤	⑤	CZDS309514C		29,400	12.5
400	〃	〃	⑤	⑤	CZDS409514C		34,100	15.8
500	〃	〃	⑤	⑤	CZDS509514C		41,900	19.0
600	〃	〃	⑤	⑤	CZDS609514C		48,900	22.1
200	1000	140	⑤	⑤	CZDS201014C		25,100	9.8
300	〃	〃	⑤	⑤	CZDS301014C		30,200	13.1
400	〃	〃	⑤	⑤	CZDS401014C		34,900	16.4
500	〃	〃	⑤	⑤	CZDS501014C		43,200	19.8
600	〃	〃	⑤	⑤	CZDS601014C		50,300	23.0
200	1200	140	⑤	⑤	CZDS201214C		26,700	11.4
300	〃	〃	⑤	⑤	CZDS301214C		32,800	15.1
400	〃	〃	⑤	⑤	CZDS401214C		38,100	19.0
500	〃	〃	⑤	⑤	CZDS501214C		47,300	22.8
600	〃	〃	⑤	⑤	CZDS601214C		54,500	26.6

深さ160mm

寸法(mm) タテ(A)	ヨコ(B)	フカサ(C)	納期区分 クリーム	ベージュ	品番		標準価格	製品質量(kg)
300	350	160	⑤	⑤	CZDS303516C		21,500	6.6
400	〃	〃	⑤	⑤	CZDS403516C		24,200	8.4
500	〃	〃	⑤	⑤	CZDS503516C		29,900	10.2
600	〃	〃	⑤	⑤	CZDS603516C		36,100	11.9
200	400	160	◯	⑤	CZDS204016C		16,700	5.3
300	〃	〃	◯	⑤	CZDS304016C		21,900	7.2
400	〃	〃	◯	⑤	CZDS404016C		24,100	9.0
500	〃	〃	◯	⑤	CZDS504016C		30,600	11.0
600	〃	〃	◯	⑤	CZDS604016C		37,100	12.8
200	500	160	◯	⑤	CZDS205016C		18,000	6.1
300	〃	〃	◯	⑤	CZDS305016C		23,200	8.2
400	〃	〃	◯	⑤	CZDS405016C		26,100	10.3
500	〃	〃	◯	⑤	CZDS505016C		32,200	12.5
600	〃	〃	◯	⑤	CZDS605016C		38,900	14.6
200	600	160	◯	⑤	CZDS206016C		19,400	6.9
300	〃	〃	◯	⑤	CZDS306016C		24,400	9.2
400	〃	〃	◯	⑤	CZDS406016C		28,000	11.6
500	〃	〃	◯	⑤	CZDS506016C		34,400	13.7
600	〃	〃	◯	⑤	CZDS606016C		40,900	16.4
200	700	160	◯	⑤	CZDS207016C		21,000	7.1
300	〃	〃	◯	⑤	CZDS307016C		26,000	10.3
400	〃	〃	◯	⑤	CZDS407016C		29,400	12.9
500	〃	〃	◯	⑤	CZDS507016C		36,500	15.6
600	〃	〃	◯	⑤	CZDS607016C		43,200	18.2
200	800	160	◯	⑤	CZDS208016C		22,600	8.4
300	〃	〃	⑤	⑤	CZDS308016C		27,100	11.3
400	〃	〃	◯	⑤	CZDS408016C		31,600	14.1
500	〃	〃	⑤	⑤	CZDS508016C		39,000	17.1
600	〃	〃	⑤	⑤	CZDS608016C		45,200	19.9
300	900	160	⑤	⑤	CZDS309016C		28,900	12.3
400	〃	〃	⑤	⑤	CZDS409016C		33,200	15.4
500	〃	〃	⑤	⑤	CZDS509016C		41,200	18.6
600	〃	〃	⑤	⑤	CZDS609016C		47,900	21.7
300	950	160	⑤	⑤	CZDS309516C		29,600	12.8
400	〃	〃	⑤	⑤	CZDS409516C		34,400	16.1
500	〃	〃	⑤	⑤	CZDS509516C		42,200	19.4
600	〃	〃	⑤	⑤	CZDS609516C		49,400	22.6
200	1000	160	◯	⑤	CZDS201016C		25,200	10.0
300	〃	〃	◯	⑤	CZDS301016C		30,300	13.4
400	〃	〃	◯	⑤	CZDS401016C		35,200	16.7
500	〃	〃	◯	⑤	CZDS501016C		43,500	20.2
600	〃	〃	◯	⑤	CZDS601016C		50,900	23.5
200	1200	160	◯	⑤	CZDS201216C		26,800	11.6
300	〃	〃	◯	⑤	CZDS301216C		32,900	15.4
400	〃	〃	◯	⑤	CZDS401216C		38,400	19.3
500	〃	〃	◯	⑤	CZDS501216C		47,600	23.2
600	〃	〃	◯	⑤	CZDS601216C		55,200	27.1

◯在庫品 ①～⑩納期別出荷品 注注文品 終生産終了品

●ダクト用上ブタはP.587を、電線固定金具はP.588をご参照ください。

■タテ(A)寸法が600mmを超える場合は、積み重ねてご使用ください。

深さ200mm

寸法(mm) タテ(A)	ヨコ(B)	フカサ(C)	納期区分 クリーム	ベージュ	品番		標準価格	製品質量(kg)
300	350	200	⑤	⑤	CZDS303520C		22,300	7.2
400	〃	〃	⑤	⑤	CZDS403520C		25,200	9.1
500	〃	〃	⑤	⑤	CZDS503520C		31,500	11.0
600	〃	〃	⑤	⑤	CZDS603520C		37,700	12.9
200	400	200	○	⑤	CZDS204020C		17,300	5.7
300	〃	〃	○	⑤	CZDS304020C		22,800	7.8
400	〃	〃	○	⑤	CZDS404020C		25,100	9.7
500	〃	〃	○	⑤	CZDS504020C		31,900	11.8
600	〃	〃	○	⑤	CZDS604020C		38,600	13.8
200	500	200	○	⑤	CZDS205020C		18,700	6.5
300	〃	〃	○	⑤	CZDS305020C		24,100	8.8
400	〃	〃	○	⑤	CZDS405020C		27,400	11.0
500	〃	〃	○	⑤	CZDS505020C		33,900	13.3
600	〃	〃	○	⑤	CZDS605020C		40,500	15.6
200	600	200	○	⑤	CZDS206020C		20,000	7.3
300	〃	〃	○	⑤	CZDS306020C		25,200	9.8
400	〃	〃	○	⑤	CZDS406020C		29,000	12.3
500	〃	〃	○	⑤	CZDS506020C		35,800	14.5
600	〃	〃	○	⑤	CZDS606020C		42,300	17.4
200	700	200	○	⑤	CZDS207020C		21,800	7.5
300	〃	〃	○	⑤	CZDS307020C		26,800	10.9
400	〃	〃	○	⑤	CZDS407020C		30,700	13.6
500	〃	〃	○	⑤	CZDS507020C		38,300	16.4
600	〃	〃	○	⑤	CZDS607020C		44,700	19.2
200	800	200	○	⑤	CZDS208020C		23,200	8.8
300	〃	〃	⑤	⑤	CZDS308020C		28,000	11.9
400	〃	〃	○	⑤	CZDS408020C		32,600	14.8
500	〃	〃	⑤	⑤	CZDS508020C		40,500	17.9
600	〃	〃	⑤	⑤	CZDS608020C		46,800	20.9
300	900	200	⑤	⑤	CZDS309020C		29,700	12.9
400	〃	〃	⑤	⑤	CZDS409020C		34,400	16.1
500	〃	〃	⑤	⑤	CZDS509020C		42,800	19.4
600	〃	〃	⑤	⑤	CZDS609020C		49,400	22.7
300	950	200	⑤	⑤	CZDS309520C		30,500	13.4
400	〃	〃	⑤	⑤	CZDS409520C		35,400	16.8
500	〃	〃	⑤	⑤	CZDS509520C		43,800	20.2
600	〃	〃	⑤	⑤	CZDS609520C		50,900	23.6
200	1000	200	○	⑤	CZDS201020C		25,800	10.4
300	〃	〃	○	⑤	CZDS301020C		31,200	14.0
400	〃	〃	○	⑤	CZDS401020C		36,300	17.4
500	〃	〃	○	⑤	CZDS501020C		45,000	21.0
600	〃	〃	○	⑤	CZDS601020C		52,500	24.5
200	1200	200	○	⑤	CZDS201220C		27,600	12.0
300	〃	〃	○	⑤	CZDS301220C		33,800	16.0
400	〃	〃	○	⑤	CZDS401220C		39,400	20.0
500	〃	〃	○	⑤	CZDS501220C		49,200	24.0
600	〃	〃	○	⑤	CZDS601220C		56,700	28.1

深さ250mm

寸法(mm) タテ(A)	ヨコ(B)	フカサ(C)	納期区分 クリーム	ベージュ	品番		標準価格	製品質量(kg)
300	350	250	⑤	⑤	CZDS303525C		23,200	7.9
400	〃	〃	⑤	⑤	CZDS403525C		26,200	10.0
500	〃	〃	⑤	⑤	CZDS503525C		32,800	12.1
600	〃	〃	⑤	⑤	CZDS603525C		39,200	14.1
200	400	250	○	⑤	CZDS204025C		17,700	6.2
300	〃	〃	○	⑤	CZDS304025C		23,900	8.5
400	〃	〃	○	⑤	CZDS404025C		26,400	10.6
500	〃	〃	○	⑤	CZDS504025C		33,800	12.9
600	〃	〃	○	⑤	CZDS604025C		40,200	15.0
200	500	250	○	⑤	CZDS205025C		19,100	7.0
300	〃	〃	○	⑤	CZDS305025C		25,200	9.5
400	〃	〃	○	⑤	CZDS405025C		28,600	11.9
500	〃	〃	○	⑤	CZDS505025C		35,500	14.4
600	〃	〃	○	⑤	CZDS605025C		41,900	16.8
200	600	250	○	⑤	CZDS206025C		20,400	7.8
300	〃	〃	○	⑤	CZDS306025C		26,400	10.5
400	〃	〃	○	⑤	CZDS406025C		30,200	13.2
500	〃	〃	○	⑤	CZDS506025C		37,600	15.6
600	〃	〃	○	⑤	CZDS606025C		43,900	18.6
200	700	250	○	⑤	CZDS207025C		22,200	8.0
300	〃	〃	○	⑤	CZDS307025C		27,800	11.6
400	〃	〃	○	⑤	CZDS407025C		31,900	14.5
500	〃	〃	○	⑤	CZDS507025C		39,900	17.5
600	〃	〃	○	⑤	CZDS607025C		46,300	20.4
200	800	250	○	⑤	CZDS208025C		23,600	9.3
300	〃	〃	⑤	⑤	CZDS308025C		29,000	12.6
400	〃	〃	○	⑤	CZDS408025C		33,800	15.7
500	〃	〃	⑤	⑤	CZDS508025C		41,900	19.0
600	〃	〃	⑤	⑤	CZDS608025C		48,300	22.1
300	900	250	⑤	⑤	CZDS309025C		30,700	13.6
400	〃	〃	⑤	⑤	CZDS409025C		35,400	17.0
500	〃	〃	⑤	⑤	CZDS509025C		44,100	20.5
600	〃	〃	⑤	⑤	CZDS609025C		50,900	23.9
300	950	250	⑤	⑤	CZDS309525C		31,500	14.1
400	〃	〃	⑤	⑤	CZDS409525C		36,500	17.7
500	〃	〃	⑤	⑤	CZDS509525C		45,100	21.3
600	〃	〃	⑤	⑤	CZDS609525C		52,500	24.8
200	1000	250	○	⑤	CZDS201025C		26,200	10.9
300	〃	〃	○	⑤	CZDS301025C		32,200	14.7
400	〃	〃	○	⑤	CZDS401025C		37,400	18.3
500	〃	〃	○	⑤	CZDS501025C		46,400	22.1
600	〃	〃	○	⑤	CZDS601025C		53,900	25.7
200	1200	250	○	⑤	CZDS201225C		28,000	12.5
300	〃	〃	○	⑤	CZDS301225C		34,800	16.7
400	〃	〃	○	⑤	CZDS401225C		40,600	20.9
500	〃	〃	○	⑤	CZDS501225C		50,500	25.1
600	〃	〃	○	⑤	CZDS601225C		58,300	29.3

○在庫品①～⑩納期別出荷品(注)注文品(終)生産終了品

CZDS形 ダクトシステム(キット販売品)

CA-G04

●ダクト用上ブタはP.587を、電線固定金具はP.588をご参照ください。

■タテ(A)寸法が600mmを超える場合は、積み重ねてご使用ください。

深さ300mm

寸法(mm) タテ(A)	ヨコ(B)	フカサ(C)	納期区分 クリーム	ベージュ	品番		標準価格	製品質量(kg)
300	350	300	⑤	⑤	CZDS303530C		24,100	8.5
400	〃	〃	⑤	⑤	CZDS403530C		27,300	10.9
500	〃	〃	⑤	⑤	CZDS503530C		34,200	13.1
600	〃	〃	⑤	⑤	CZDS603530C		40,900	15.3
200	400	300	⑤	⑤	CZDS204030C		18,400	6.7
300	〃	〃	⑤	⑤	CZDS304030C		24,900	9.1
400	〃	〃	⑤	⑤	CZDS404030C		27,400	11.5
500	〃	〃	⑤	⑤	CZDS504030C		35,100	13.9
600	〃	〃	⑤	⑤	CZDS604030C		41,800	16.2
200	500	300	⑤	⑤	CZDS205030C		19,700	7.5
300	〃	〃	⑤	⑤	CZDS305030C		26,100	10.1
400	〃	〃	⑤	⑤	CZDS405030C		29,600	12.8
500	〃	〃	⑤	⑤	CZDS505030C		37,000	15.4
600	〃	〃	⑤	⑤	CZDS605030C		43,600	18.0
200	600	300	⑤	⑤	CZDS206030C		21,000	8.3
300	〃	〃	⑤	⑤	CZDS306030C		27,400	11.1
400	〃	〃	⑤	⑤	CZDS406030C		31,300	14.1
500	〃	〃	⑤	⑤	CZDS506030C		38,900	16.6
600	〃	〃	⑤	⑤	CZDS606030C		45,700	19.8
200	700	300	⑤	⑤	CZDS207030C		22,800	8.5
300	〃	〃	⑤	⑤	CZDS307030C		28,700	12.2
400	〃	〃	⑤	⑤	CZDS407030C		32,900	15.4
500	〃	〃	⑤	⑤	CZDS507030C		41,200	18.5
600	〃	〃	⑤	⑤	CZDS607030C		47,900	21.6
200	800	300	⑤	⑤	CZDS208030C		24,400	9.8
300	〃	〃	⑤	⑤	CZDS308030C		29,900	13.2
400	〃	〃	⑤	⑤	CZDS408030C		34,800	16.6
500	〃	〃	⑤	⑤	CZDS508030C		43,400	20.0
600	〃	〃	⑤	⑤	CZDS608030C		50,000	23.3
300	900	300	⑤	⑤	CZDS309030C		31,600	14.2
400	〃	〃	⑤	⑤	CZDS409030C		36,500	17.9
500	〃	〃	⑤	⑤	CZDS509030C		45,400	21.5
600	〃	〃	⑤	⑤	CZDS609030C		52,600	25.1
300	950	300	⑤	⑤	CZDS309530C		32,300	14.7
400	〃	〃	⑤	⑤	CZDS409530C		37,600	18.6
500	〃	〃	⑤	⑤	CZDS509530C		46,500	22.3
600	〃	〃	⑤	⑤	CZDS609530C		54,100	26.0
200	1000	300	⑤	⑤	CZDS201030C		26,800	11.4
300	〃	〃	⑤	⑤	CZDS301030C		33,100	15.3
400	〃	〃	⑤	⑤	CZDS401030C		38,400	19.2
500	〃	〃	⑤	⑤	CZDS501030C		47,700	23.1
600	〃	〃	⑤	⑤	CZDS601030C		55,700	26.9
200	1200	300	⑤	⑤	CZDS201230C		28,600	13.0
300	〃	〃	⑤	⑤	CZDS301230C		35,700	17.3
400	〃	〃	⑤	⑤	CZDS401230C		41,600	21.8
500	〃	〃	⑤	⑤	CZDS501230C		51,900	26.1
600	〃	〃	⑤	⑤	CZDS601230C		59,900	30.5

深さ350mm

寸法(mm) タテ(A)	ヨコ(B)	フカサ(C)	納期区分 クリーム	ベージュ	品番		標準価格	製品質量(kg)
300	350	350	⑤	⑤	CZDS303535C		25,100	9.2
400	〃	〃	⑤	⑤	CZDS403535C		28,700	11.7
500	〃	〃	⑤	⑤	CZDS503535C		36,100	14.2
600	〃	〃	⑤	⑤	CZDS603535C		43,200	16.6
200	400	350	⑤	⑤	CZDS204035C		19,100	7.2
300	〃	〃	◯	⑤	CZDS304035C		25,800	9.8
400	〃	〃	⑤	⑤	CZDS404035C		28,900	12.3
500	〃	〃	⑤	⑤	CZDS504035C		37,100	15.0
600	〃	〃	⑤	⑤	CZDS604035C		44,100	17.5
200	500	350	⑤	⑤	CZDS205035C		20,400	8.0
300	〃	〃	◯	⑤	CZDS305035C		27,000	10.8
400	〃	〃	⑤	⑤	CZDS405035C		31,000	13.6
500	〃	〃	⑤	⑤	CZDS505035C		38,900	16.5
600	〃	〃	⑤	⑤	CZDS605035C		46,000	19.3
200	600	350	⑤	⑤	CZDS206035C		21,900	8.8
300	〃	〃	◯	⑤	CZDS306035C		28,300	11.8
400	〃	〃	⑤	⑤	CZDS406035C		32,600	14.9
500	〃	〃	⑤	⑤	CZDS506035C		40,900	17.7
600	〃	〃	⑤	⑤	CZDS606035C		47,900	21.1
200	700	350	⑤	⑤	CZDS207035C		23,500	9.0
300	〃	〃	◯	⑤	CZDS307035C		29,600	12.9
400	〃	〃	⑤	⑤	CZDS407035C		34,400	16.2
500	〃	〃	⑤	⑤	CZDS507035C		43,200	19.6
600	〃	〃	⑤	⑤	CZDS607035C		50,200	22.9
200	800	350	⑤	⑤	CZDS208035C		25,100	10.3
300	〃	〃	⑤	⑤	CZDS308035C		30,700	13.9
400	〃	〃	⑤	⑤	CZDS408035C		36,100	17.4
500	〃	〃	⑤	⑤	CZDS508035C		45,200	21.1
600	〃	〃	⑤	⑤	CZDS608035C		52,300	24.6
300	900	350	⑤	⑤	CZDS309035C		32,500	14.9
400	〃	〃	⑤	⑤	CZDS409035C		37,800	18.7
500	〃	〃	⑤	⑤	CZDS509035C		47,400	22.6
600	〃	〃	⑤	⑤	CZDS609035C		55,000	26.4
300	950	350	⑤	⑤	CZDS309535C		33,200	15.4
400	〃	〃	⑤	⑤	CZDS409535C		38,900	19.4
500	〃	〃	⑤	⑤	CZDS509535C		48,400	23.4
600	〃	〃	⑤	⑤	CZDS609535C		56,400	27.3
200	1000	350	⑤	⑤	CZDS201035C		27,700	11.9
300	〃	〃	◯	⑤	CZDS301035C		33,900	16.0
400	〃	〃	⑤	⑤	CZDS401035C		39,900	20.0
500	〃	〃	⑤	⑤	CZDS501035C		49,700	24.2
600	〃	〃	⑤	⑤	CZDS601035C		58,000	28.2
200	1200	350	⑤	⑤	CZDS201235C		29,300	13.5
300	〃	〃	◯	⑤	CZDS301235C		36,500	18.0
400	〃	〃	⑤	⑤	CZDS401235C		43,100	22.6
500	〃	〃	⑤	⑤	CZDS501235C		53,800	27.2
600	〃	〃	⑤	⑤	CZDS601235C		62,200	31.8

◯在庫品①～⑩納期別出荷品(注)注文品(終)生産終了品

CZBS形 ベースシステム(キット販売品)

ベース用パネルキット（材厚1.6mm）

前後面板……2枚

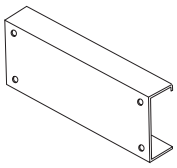

組立用ねじ(M6×12　丸サラ頭)…… 一式

連結用ねじ(M6×15・ばね座金・平座金付)……各4個

側板キット（材厚2.3mm）

側板……2枚

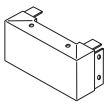

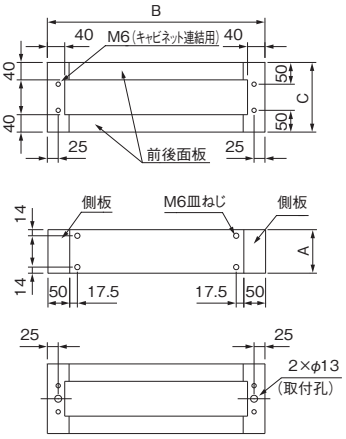

CA RoHS
CA-G04

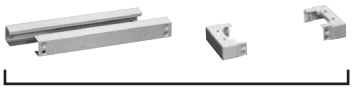

キット
H50 × W500 × D160

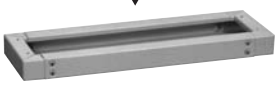

CZBS055016C

注)組み立てが必要な商品です。

注）ご使用されるキャビネットは壁面に固定してください。
床面にも固定する場合は下面取付孔をご使用ください。

塗装色	ナイガイ クリーム色（日塗工 L22-90B マンセル 2.5Y9/1）	ナイガイ ベージュ色（日塗工 L25-70B マンセル 5Y7/1）
	・塗装色２色同価格でご注文を承ります。 ・ナイガイベージュ色は品番末尾CをKに替えてご注文ください。	

深さ120mm

寸法(mm) タテ(A)	ヨコ(B)	フカサ(C)	納期区分 クリーム	ベージュ	品番		標準価格	製品質量(kg)
50	350	120	⑤	⑤	CZBS053512C		10,000	1.9
100	〃	〃	⑤	⑤	CZBS103512C		11,300	2.8
200	〃	〃	⑤	⑤	CZBS203512C		15,100	4.4
300	〃	〃	⑤	⑤	CZBS303512C		19,600	6.0
400	〃	〃	⑤	⑤	CZBS403512C		21,900	7.5
500	〃	〃	⑤	⑤	CZBS503512C		27,800	9.2
600	〃	〃	⑤	⑤	CZBS603512C		33,500	10.8
50	400	120	⑤	⑤	CZBS054012C		10,000	2.1
100	〃	〃	⑤	⑤	CZBS104012C		11,400	3.0
200	〃	〃	⑤	⑤	CZBS204012C		15,400	4.7
300	〃	〃	⑤	⑤	CZBS304012C		20,000	6.5
400	〃	〃	⑤	⑤	CZBS404012C		22,600	8.1
500	〃	〃	⑤	⑤	CZBS504012C		28,600	9.9
600	〃	〃	⑤	⑤	CZBS604012C		34,400	11.6
50	500	120	⑤	⑤	CZBS055012C		10,300	2.7
100	〃	〃	⑤	⑤	CZBS105012C		12,100	3.4
200	〃	〃	◯	⑤	CZBS205012C		16,700	5.5
300	〃	〃	⑤	⑤	CZBS305012C		21,600	7.5
400	〃	〃	⑤	⑤	CZBS405012C		24,400	9.4
500	〃	〃	⑤	⑤	CZBS505012C		30,600	11.4
600	〃	〃	⑤	⑤	CZBS605012C		36,400	13.4
50	600	120	⑤	⑤	CZBS056012C		11,100	2.8
100	〃	〃	⑤	⑤	CZBS106012C		12,900	3.9
200	〃	〃	◯	⑤	CZBS206012C		17,700	6.2
300	〃	〃	⑤	⑤	CZBS306012C		22,600	8.4
400	〃	〃	⑤	⑤	CZBS406012C		26,100	10.6
500	〃	〃	⑤	⑤	CZBS506012C		32,500	12.8
600	〃	〃	⑤	⑤	CZBS606012C		38,900	15.1
50	700	120	⑤	⑤	CZBS057012C		11,700	3.1
100	〃	〃	⑤	⑤	CZBS107012C		13,700	4.4
200	〃	〃	◯	⑤	CZBS207012C		18,700	6.9
300	〃	〃	⑤	⑤	CZBS307012C		23,800	9.4
400	〃	〃	⑤	⑤	CZBS407012C		27,600	11.8
500	〃	〃	⑤	⑤	CZBS507012C		34,500	14.3
600	〃	〃	⑤	⑤	CZBS607012C		40,600	16.8

寸法(mm) タテ(A)	ヨコ(B)	フカサ(C)	納期区分 クリーム	ベージュ	品番		標準価格	製品質量(kg)
50	800	120	⑤	⑤	CZBS058012C		12,200	3.5
100	〃	〃	⑤	⑤	CZBS108012C		14,500	4.8
200	〃	〃	⑤	⑤	CZBS208012C		19,900	7.6
300	〃	〃	⑤	⑤	CZBS308012C		25,100	10.4
400	〃	〃	⑤	⑤	CZBS408012C		29,300	13.0
500	〃	〃	⑤	⑤	CZBS508012C		36,400	15.8
600	〃	〃	⑤	⑤	CZBS608012C		42,300	18.5
50	900	120	⑤	⑤	CZBS059012C		12,900	3.8
100	〃	〃	⑤	⑤	CZBS109012C		15,200	5.3
200	〃	〃	⑤	⑤	CZBS209012C		20,900	8.3
300	〃	〃	⑤	⑤	CZBS309012C		26,400	11.3
400	〃	〃	⑤	⑤	CZBS409012C		31,200	14.2
500	〃	〃	⑤	⑤	CZBS509012C		38,700	17.2
600	〃	〃	⑤	⑤	CZBS609012C		45,100	20.2
50	950	120	⑤	⑤	CZBS059512C		13,200	4.0
100	〃	〃	⑤	⑤	CZBS109512C		15,700	5.5
200	〃	〃	⑤	⑤	CZBS209512C		21,600	8.7
300	〃	〃	⑤	⑤	CZBS309512C		27,100	11.8
400	〃	〃	⑤	⑤	CZBS409512C		32,000	14.8
500	〃	〃	⑤	⑤	CZBS509512C		39,700	18.0
600	〃	〃	⑤	⑤	CZBS609512C		46,400	21.1
50	1000	120	⑤	⑤	CZBS051012C		13,500	4.1
100	〃	〃	⑤	⑤	CZBS101012C		16,000	5.8
200	〃	〃	◯	⑤	CZBS201012C		22,000	9.0
300	〃	〃	⑤	⑤	CZBS301012C		28,100	12.3
400	〃	〃	⑤	⑤	CZBS401012C		32,800	15.4
500	〃	〃	⑤	⑤	CZBS501012C		40,900	18.7
600	〃	〃	⑤	⑤	CZBS601012C		48,000	22.0
50	1200	120	⑤	⑤	CZBS051212C		14,300	4.8
100	〃	〃	⑤	⑤	CZBS101212C		17,300	6.7
200	〃	〃	⑤	⑤	CZBS201212C		23,900	10.5
300	〃	〃	⑤	⑤	CZBS301212C		30,200	14.2
400	〃	〃	⑤	⑤	CZBS401212C		35,100	17.9
500	〃	〃	⑤	⑤	CZBS501212C		44,100	21.6
600	〃	〃	⑤	⑤	CZBS601212C		51,500	25.4

◯在庫品①～⑩納期別出荷品(注)注文品(終)生産終了品

CZBS形 ベースシステム(キット販売品)

CA-G04

深さ140mm

寸法(mm) タテ(A)	ヨコ(B)	フカサ(C)	納期区分 クリーム	ベージュ	品番		標準価格	製品質量(kg)
50	350	140	⑤	⑤	CZBS053514C		10,200	2.0
100	〃	〃	⑤	⑤	CZBS103514C		11,400	2.9
200	〃	〃	⑤	⑤	CZBS203514C		15,400	4.6
300	〃	〃	⑤	⑤	CZBS303514C		19,900	6.2
400	〃	〃	⑤	⑤	CZBS403514C		22,200	7.9
500	〃	〃	⑤	⑤	CZBS503514C		28,300	9.7
600	〃	〃	⑤	⑤	CZBS603514C		34,100	11.3
50	400	140	⑤	⑤	CZBS054014C		10,200	2.2
100	〃	〃	⑤	⑤	CZBS104014C		11,500	3.1
200	〃	〃	⑤	⑤	CZBS204014C		15,700	4.9
300	〃	〃	⑤	⑤	CZBS304014C		20,400	6.7
400	〃	〃	⑤	⑤	CZBS404014C		22,900	8.5
500	〃	〃	⑤	⑤	CZBS504014C		29,100	10.4
600	〃	〃	⑤	⑤	CZBS604014C		34,800	12.1
50	500	140	⑤	⑤	CZBS055014C		10,500	2.8
100	〃	〃	⑤	⑤	CZBS105014C		12,300	3.5
200	〃	〃	⑤	⑤	CZBS205014C		17,000	5.7
300	〃	〃	⑤	⑤	CZBS305014C		21,900	7.7
400	〃	〃	⑤	⑤	CZBS405014C		24,700	9.8
500	〃	〃	⑤	⑤	CZBS505014C		31,200	11.9
600	〃	〃	⑤	⑤	CZBS605014C		37,100	13.9
50	600	140	⑤	⑤	CZBS056014C		11,300	2.9
100	〃	〃	⑤	⑤	CZBS106014C		13,000	4.0
200	〃	〃	⑤	⑤	CZBS206014C		18,000	6.4
300	〃	〃	⑤	⑤	CZBS306014C		22,900	8.6
400	〃	〃	⑤	⑤	CZBS406014C		26,400	11.0
500	〃	〃	⑤	⑤	CZBS506014C		33,100	13.3
600	〃	〃	⑤	⑤	CZBS606014C		39,200	15.6
50	700	140	⑤	⑤	CZBS057014C		11,900	3.2
100	〃	〃	⑤	⑤	CZBS107014C		13,700	4.5
200	〃	〃	⑤	⑤	CZBS207014C		19,000	7.1
300	〃	〃	⑤	⑤	CZBS307014C		24,100	9.6
400	〃	〃	⑤	⑤	CZBS407014C		28,100	12.2
500	〃	〃	⑤	⑤	CZBS507014C		34,900	14.8
600	〃	〃	⑤	⑤	CZBS607014C		41,000	17.3

寸法(mm) タテ(A)	ヨコ(B)	フカサ(C)	納期区分 クリーム	ベージュ	品番		標準価格	製品質量(kg)
50	800	140	⑤	⑤	CZBS058014C		12,300	3.6
100	〃	〃	⑤	⑤	CZBS108014C		14,400	4.9
200	〃	〃	⑤	⑤	CZBS208014C		20,200	7.8
300	〃	〃	⑤	⑤	CZBS308014C		25,400	10.6
400	〃	〃	⑤	⑤	CZBS408014C		29,600	13.4
500	〃	〃	⑤	⑤	CZBS508014C		37,000	16.3
600	〃	〃	⑤	⑤	CZBS608014C		43,100	19.0
50	900	140	⑤	⑤	CZBS059014C		13,100	3.9
100	〃	〃	⑤	⑤	CZBS109014C		15,400	5.4
200	〃	〃	⑤	⑤	CZBS209014C		21,300	8.5
300	〃	〃	⑤	⑤	CZBS309014C		26,700	11.5
400	〃	〃	⑤	⑤	CZBS409014C		31,500	14.6
500	〃	〃	⑤	⑤	CZBS509014C		39,200	17.7
600	〃	〃	⑤	⑤	CZBS609014C		45,700	20.7
50	950	140	⑤	⑤	CZBS059514C		13,400	4.1
100	〃	〃	⑤	⑤	CZBS109514C		15,800	5.6
200	〃	〃	⑤	⑤	CZBS209514C		21,900	8.9
300	〃	〃	⑤	⑤	CZBS309514C		27,600	12.0
400	〃	〃	⑤	⑤	CZBS409514C		32,300	15.2
500	〃	〃	⑤	⑤	CZBS509514C		40,300	18.5
600	〃	〃	⑤	⑤	CZBS609514C		46,800	21.6
50	1000	140	⑤	⑤	CZBS051014C		13,700	4.2
100	〃	〃	⑤	⑤	CZBS101014C		16,100	5.9
200	〃	〃	⑤	⑤	CZBS201014C		22,300	9.2
300	〃	〃	⑤	⑤	CZBS301014C		28,400	12.5
400	〃	〃	⑤	⑤	CZBS401014C		33,100	15.8
500	〃	〃	⑤	⑤	CZBS501014C		41,300	19.2
600	〃	〃	⑤	⑤	CZBS601014C		48,400	22.5
50	1200	140	⑤	⑤	CZBS051214C		14,500	4.9
100	〃	〃	⑤	⑤	CZBS101214C		17,400	6.8
200	〃	〃	⑤	⑤	CZBS201214C		24,200	10.7
300	〃	〃	⑤	⑤	CZBS301214C		30,600	14.4
400	〃	〃	⑤	⑤	CZBS401214C		35,500	18.3
500	〃	〃	⑤	⑤	CZBS501214C		44,500	22.1
600	〃	〃	⑤	⑤	CZBS601214C		52,100	25.9

深さ160mm

寸法(mm) タテ(A)	ヨコ(B)	フカサ(C)	納期区分 クリーム	ベージュ	品番		標準価格	製品質量(kg)
50	350	160	⑤	⑤	CZBS053516C		10,500	2.1
100	〃	〃	⑤	⑤	CZBS103516C		11,600	3.1
200	〃	〃	⑤	⑤	CZBS203516C		15,500	4.8
300	〃	〃	⑤	⑤	CZBS303516C		20,000	6.5
400	〃	〃	⑤	⑤	CZBS403516C		22,500	8.2
500	〃	〃	⑤	⑤	CZBS503516C		28,600	10.1
600	〃	〃	⑤	⑤	CZBS603516C		34,700	11.8
50	400	160	○	⑤	CZBS054016C		10,700	2.3
100	〃	〃	○	⑤	CZBS104016C		11,900	3.3
200	〃	〃	⑤	⑤	CZBS204016C		16,000	5.1
300	〃	〃	⑤	⑤	CZBS304016C		20,600	7.0
400	〃	〃	⑤	⑤	CZBS404016C		23,200	8.8
500	〃	〃	⑤	⑤	CZBS504016C		29,400	10.8
600	〃	〃	⑤	⑤	CZBS604016C		35,500	12.6

寸法(mm) タテ(A)	ヨコ(B)	フカサ(C)	納期区分 クリーム	ベージュ	品番		標準価格	製品質量(kg)
50	500	160	○	⑤	CZBS055016C		10,800	2.9
100	〃	〃	○	⑤	CZBS105016C		12,400	3.7
200	〃	〃	○	⑤	CZBS205016C		17,100	5.9
300	〃	〃	⑤	⑤	CZBS305016C		21,900	8.0
400	〃	〃	⑤	⑤	CZBS405016C		25,100	10.1
500	〃	〃	⑤	⑤	CZBS505016C		31,500	12.3
600	〃	〃	⑤	⑤	CZBS605016C		37,700	14.4
50	600	160	○	⑤	CZBS056016C		11,400	3.0
100	〃	〃	○	⑤	CZBS106016C		13,200	4.2
200	〃	〃	○	⑤	CZBS206016C		18,300	6.6
300	〃	〃	⑤	⑤	CZBS306016C		23,200	8.9
400	〃	〃	⑤	⑤	CZBS406016C		26,700	11.3
500	〃	〃	⑤	⑤	CZBS506016C		33,500	13.7
600	〃	〃	⑤	⑤	CZBS606016C		39,700	16.1

○在庫品①～⑩納期別出荷品 注注文品 終生産終了品

●電線固定金具は P.588をご参照ください。

深さ160mm

寸法(mm) タテ(A)	ヨコ(B)	フカサ(C)	納期区分 クリーム	ベージュ	品番		標準価格	製品質量(kg)
50	700	160	◯	⑤	CZBS057016C		12,200	3.3
100	〃	〃	◯	⑤	CZBS107016C		14,000	4.7
200	〃	〃	◯	⑤	CZBS207016C		19,100	7.3
300	〃	〃	⑤	⑤	CZBS307016C		24,200	9.9
400	〃	〃	⑤	⑤	CZBS407016C		28,400	12.5
500	〃	〃	⑤	⑤	CZBS507016C		35,200	15.2
600	〃	〃	⑤	⑤	CZBS607016C		41,600	17.8
50	800	160	◯	⑤	CZBS058016C		12,600	3.7
100	〃	〃	◯	⑤	CZBS108016C		14,600	5.1
200	〃	〃	⑤	⑤	CZBS208016C		20,300	8.0
300	〃	〃	⑤	⑤	CZBS308016C		25,500	10.9
400	〃	〃	⑤	⑤	CZBS408016C		29,900	13.7
500	〃	〃	⑤	⑤	CZBS508016C		37,300	16.7
600	〃	〃	⑤	⑤	CZBS608016C		43,500	19.5
50	900	160	⑤	⑤	CZBS059016C		13,400	4.0
100	〃	〃	⑤	⑤	CZBS109016C		15,500	5.6
200	〃	〃	⑤	⑤	CZBS209016C		21,500	8.7
300	〃	〃	⑤	⑤	CZBS309016C		26,800	11.8
400	〃	〃	⑤	⑤	CZBS409016C		31,800	14.9
500	〃	〃	⑤	⑤	CZBS509016C		39,600	18.1
600	〃	〃	⑤	⑤	CZBS609016C		46,300	21.2

寸法(mm) タテ(A)	ヨコ(B)	フカサ(C)	納期区分 クリーム	ベージュ	品番		標準価格	製品質量(kg)
50	950	160	⑤	⑤	CZBS059516C		13,700	4.2
100	〃	〃	⑤	⑤	CZBS109516C		16,000	5.8
200	〃	〃	⑤	⑤	CZBS209516C		22,000	9.1
300	〃	〃	⑤	⑤	CZBS309516C		27,700	12.3
400	〃	〃	⑤	⑤	CZBS409516C		32,600	15.5
500	〃	〃	⑤	⑤	CZBS509516C		40,600	18.9
600	〃	〃	⑤	⑤	CZBS609516C		47,400	22.1
50	1000	160	◯	⑤	CZBS051016C		14,000	4.3
100	〃	〃	◯	⑤	CZBS101016C		16,200	6.1
200	〃	〃	◯	⑤	CZBS201016C		22,500	9.4
300	〃	〃	⑤	⑤	CZBS301016C		28,600	12.8
400	〃	〃	⑤	⑤	CZBS401016C		33,400	16.1
500	〃	〃	⑤	⑤	CZBS501016C		41,600	19.6
600	〃	〃	⑤	⑤	CZBS601016C		49,200	23.0
50	1200	160	◯	⑤	CZBS051216C		14,600	5.0
100	〃	〃	◯	⑤	CZBS101216C		17,500	7.0
200	〃	〃	⑤	⑤	CZBS201216C		24,400	10.9
300	〃	〃	⑤	⑤	CZBS301216C		30,700	14.7
400	〃	〃	⑤	⑤	CZBS401216C		35,800	18.6
500	〃	〃	⑤	⑤	CZBS501216C		44,800	22.5
600	〃	〃	⑤	⑤	CZBS601216C		52,600	26.4

深さ200mm

寸法(mm) タテ(A)	ヨコ(B)	フカサ(C)	納期区分 クリーム	ベージュ	品番		標準価格	製品質量(kg)
50	350	200	⑤	⑤	CZBS053520C		10,800	2.3
100	〃	〃	⑤	⑤	CZBS103520C		12,000	3.3
200	〃	〃	⑤	⑤	CZBS203520C		16,100	5.2
300	〃	〃	⑤	⑤	CZBS303520C		20,900	7.1
400	〃	〃	⑤	⑤	CZBS403520C		23,500	8.9
500	〃	〃	⑤	⑤	CZBS503520C		30,000	10.9
600	〃	〃	⑤	⑤	CZBS603520C		36,100	12.8
50	400	200	◯	⑤	CZBS054020C		10,800	2.5
100	〃	〃	◯	⑤	CZBS104020C		12,100	3.5
200	〃	〃	⑤	⑤	CZBS204020C		16,500	5.5
300	〃	〃	⑤	⑤	CZBS304020C		21,500	7.6
400	〃	〃	⑤	⑤	CZBS404020C		24,400	9.5
500	〃	〃	⑤	⑤	CZBS504020C		31,000	11.6
600	〃	〃	⑤	⑤	CZBS604020C		37,100	13.6
50	500	200	◯	⑤	CZBS055020C		11,100	3.1
100	〃	〃	◯	⑤	CZBS105020C		12,900	3.9
200	〃	〃	◯	⑤	CZBS205020C		17,700	6.3
300	〃	〃	⑤	⑤	CZBS305020C		22,900	8.6
400	〃	〃	⑤	⑤	CZBS405020C		26,100	10.8
500	〃	〃	⑤	⑤	CZBS505020C		32,900	13.1
600	〃	〃	⑤	⑤	CZBS605020C		39,200	15.4

寸法(mm) タテ(A)	ヨコ(B)	フカサ(C)	納期区分 クリーム	ベージュ	品番		標準価格	製品質量(kg)
50	600	200	◯	⑤	CZBS056020C		11,700	3.2
100	〃	〃	◯	⑤	CZBS106020C		13,600	4.4
200	〃	〃	◯	⑤	CZBS206020C		18,900	7.0
300	〃	〃	⑤	⑤	CZBS306020C		24,100	9.5
400	〃	〃	⑤	⑤	CZBS406020C		27,800	12.0
500	〃	〃	⑤	⑤	CZBS506020C		34,900	14.5
600	〃	〃	⑤	⑤	CZBS606020C		41,300	17.1
50	700	200	◯	⑤	CZBS057020C		12,300	3.5
100	〃	〃	◯	⑤	CZBS107020C		14,300	4.9
200	〃	〃	◯	⑤	CZBS207020C		19,700	7.7
300	〃	〃	⑤	⑤	CZBS307020C		25,200	10.5
400	〃	〃	⑤	⑤	CZBS407020C		29,400	13.2
500	〃	〃	⑤	⑤	CZBS507020C		36,800	16.0
600	〃	〃	⑤	⑤	CZBS607020C		43,200	18.8
50	800	200	◯	⑤	CZBS058020C		12,900	3.9
100	〃	〃	◯	⑤	CZBS108020C		15,100	5.3
200	〃	〃	⑤	⑤	CZBS208020C		20,900	8.4
300	〃	〃	⑤	⑤	CZBS308020C		26,400	11.5
400	〃	〃	⑤	⑤	CZBS408020C		31,000	14.4
500	〃	〃	⑤	⑤	CZBS508020C		38,700	17.5
600	〃	〃	⑤	⑤	CZBS608020C		45,100	20.5

◯在庫品①～⑩納期別出荷品(注)注文品(終)生産終了品

CZBS形 ベースシステム(キット販売品)

CA-G04

深さ200mm

寸法(mm) タテ(A)	ヨコ(B)	フカサ(C)	納期区分 クリーム	ベージュ	品番		標準価格	製品質量(kg)
50	900	200	⑤	⑤	CZBS059020C		13,700	4.2
100	〃	〃	⑤	⑤	CZBS109020C		16,000	5.8
200	〃	〃	⑤	⑤	CZBS209020C		22,000	9.1
300	〃	〃	⑤	⑤	CZBS309020C		27,700	12.4
400	〃	〃	⑤	⑤	CZBS409020C		32,800	15.6
500	〃	〃	⑤	⑤	CZBS509020C		41,000	18.9
600	〃	〃	⑤	⑤	CZBS609020C		47,700	22.2
50	950	200	⑤	⑤	CZBS059520C		14,000	4.4
100	〃	〃	⑤	⑤	CZBS109520C		16,400	6.0
200	〃	〃	⑤	⑤	CZBS209520C		22,600	9.5
300	〃	〃	⑤	⑤	CZBS309520C		28,600	12.9
400	〃	〃	⑤	⑤	CZBS409520C		33,800	16.2
500	〃	〃	⑤	⑤	CZBS509520C		42,100	19.7
600	〃	〃	⑤	⑤	CZBS609520C		49,000	23.1

寸法(mm) タテ(A)	ヨコ(B)	フカサ(C)	納期区分 クリーム	ベージュ	品番		標準価格	製品質量(kg)
50	1000	200	◯	⑤	CZBS051020C		14,300	4.5
100	〃	〃	◯	⑤	CZBS101020C		16,700	6.3
200	〃	〃	◯	⑤	CZBS201020C		23,100	9.8
300	〃	〃	⑤	⑤	CZBS301020C		29,400	13.4
400	〃	〃	⑤	⑤	CZBS401020C		34,500	16.8
500	〃	〃	⑤	⑤	CZBS501020C		43,200	20.4
600	〃	〃	⑤	⑤	CZBS601020C		50,600	24.0
50	1200	200	◯	⑤	CZBS051220C		14,900	5.2
100	〃	〃	◯	⑤	CZBS101220C		18,000	7.2
200	〃	〃	⑤	⑤	CZBS201220C		25,100	11.3
300	〃	〃	⑤	⑤	CZBS301220C		31,600	15.3
400	〃	〃	⑤	⑤	CZBS401220C		37,000	19.3
500	〃	〃	⑤	⑤	CZBS501220C		46,400	23.3
600	〃	〃	⑤	⑤	CZBS601220C		54,100	27.4

深さ250mm

寸法(mm) タテ(A)	ヨコ(B)	フカサ(C)	納期区分 クリーム	ベージュ	品番		標準価格	製品質量(kg)
50	350	250	⑤	⑤	CZBS053525C		11,100	2.5
100	〃	〃	⑤	⑤	CZBS103525C		12,300	3.6
200	〃	〃	⑤	⑤	CZBS203525C		16,500	5.7
300	〃	〃	⑤	⑤	CZBS303525C		21,900	7.8
400	〃	〃	⑤	⑤	CZBS403525C		24,700	9.8
500	〃	〃	⑤	⑤	CZBS503525C		31,500	12.0
600	〃	〃	⑤	⑤	CZBS603525C		37,700	14.0
50	400	250	◯	⑤	CZBS054025C		11,300	2.7
100	〃	〃	◯	⑤	CZBS104025C		12,600	3.8
200	〃	〃	⑤	⑤	CZBS204025C		17,000	6.0
300	〃	〃	⑤	⑤	CZBS304025C		22,500	8.3
400	〃	〃	⑤	⑤	CZBS404025C		25,400	10.4
500	〃	〃	⑤	⑤	CZBS504025C		32,300	12.7
600	〃	〃	⑤	⑤	CZBS604025C		38,600	14.8
50	500	250	◯	⑤	CZBS055025C		11,400	3.3
100	〃	〃	◯	⑤	CZBS105025C		13,200	4.2
200	〃	〃	◯	⑤	CZBS205025C		18,300	6.8
300	〃	〃	⑤	⑤	CZBS305025C		23,800	9.3
400	〃	〃	⑤	⑤	CZBS405025C		27,100	11.7
500	〃	〃	⑤	⑤	CZBS505025C		34,400	14.2
600	〃	〃	⑤	⑤	CZBS605025C		40,700	16.6
50	600	250	◯	⑤	CZBS056025C		12,000	3.4
100	〃	〃	◯	⑤	CZBS106025C		13,900	4.7
200	〃	〃	◯	⑤	CZBS206025C		19,300	7.5
300	〃	〃	⑤	⑤	CZBS306025C		25,100	10.2
400	〃	〃	⑤	⑤	CZBS406025C		28,900	12.9
500	〃	〃	⑤	⑤	CZBS506025C		36,300	15.6
600	〃	〃	⑤	⑤	CZBS606025C		42,900	18.3
50	700	250	◯	⑤	CZBS057025C		12,700	3.7
100	〃	〃	◯	⑤	CZBS107025C		14,600	5.2
200	〃	〃	◯	⑤	CZBS207025C		20,200	8.2
300	〃	〃	⑤	⑤	CZBS307025C		26,100	11.2
400	〃	〃	⑤	⑤	CZBS407025C		30,600	14.1
500	〃	〃	⑤	⑤	CZBS507025C		38,100	17.1
600	〃	〃	⑤	⑤	CZBS607025C		44,700	20.0

寸法(mm) タテ(A)	ヨコ(B)	フカサ(C)	納期区分 クリーム	ベージュ	品番		標準価格	製品質量(kg)
50	800	250	◯	⑤	CZBS058025C		13,200	4.1
100	〃	〃	◯	⑤	CZBS108025C		15,500	5.6
200	〃	〃	⑤	⑤	CZBS208025C		21,500	8.9
300	〃	〃	⑤	⑤	CZBS308025C		27,400	12.2
400	〃	〃	⑤	⑤	CZBS408025C		32,000	15.3
500	〃	〃	⑤	⑤	CZBS508025C		40,200	18.6
600	〃	〃	⑤	⑤	CZBS608025C		46,700	21.7
50	900	250	⑤	⑤	CZBS059025C		14,000	4.4
100	〃	〃	⑤	⑤	CZBS109025C		16,200	6.1
200	〃	〃	⑤	⑤	CZBS209025C		22,500	9.6
300	〃	〃	⑤	⑤	CZBS309025C		28,700	13.1
400	〃	〃	⑤	⑤	CZBS409025C		33,900	16.5
500	〃	〃	⑤	⑤	CZBS509025C		42,300	20.0
600	〃	〃	⑤	⑤	CZBS609025C		49,300	23.4
50	950	250	⑤	⑤	CZBS059525C		14,300	4.6
100	〃	〃	⑤	⑤	CZBS109525C		16,700	6.3
200	〃	〃	⑤	⑤	CZBS209525C		23,100	10.0
300	〃	〃	⑤	⑤	CZBS309525C		29,400	13.6
400	〃	〃	⑤	⑤	CZBS409525C		34,800	17.1
500	〃	〃	⑤	⑤	CZBS509525C		43,500	20.8
600	〃	〃	⑤	⑤	CZBS609525C		50,500	24.3
50	1000	250	◯	⑤	CZBS051025C		14,500	4.7
100	〃	〃	◯	⑤	CZBS101025C		17,000	6.6
200	〃	〃	◯	⑤	CZBS201025C		23,500	10.3
300	〃	〃	⑤	⑤	CZBS301025C		30,500	14.1
400	〃	〃	⑤	⑤	CZBS401025C		35,500	17.7
500	〃	〃	⑤	⑤	CZBS501025C		44,500	21.5
600	〃	〃	⑤	⑤	CZBS601025C		52,200	25.2
50	1200	250	◯	⑤	CZBS051225C		15,400	5.4
100	〃	〃	◯	⑤	CZBS101225C		18,400	7.5
200	〃	〃	⑤	⑤	CZBS201225C		25,500	11.8
300	〃	〃	⑤	⑤	CZBS301225C		32,500	16.0
400	〃	〃	⑤	⑤	CZBS401225C		38,000	20.2
500	〃	〃	⑤	⑤	CZBS501225C		47,700	24.4
600	〃	〃	⑤	⑤	CZBS601225C		55,700	28.6

◯在庫品①～⑩納期別出荷品 注注文品 終生産終了品

 本体価格表には消費税は含まれておりません。

深さ300mm

寸法(mm) タテ(A)	ヨコ(B)	フカサ(C)	納期区分 クリーム	ベージュ	品番		標準価格	製品質量(kg)
50	350	300	⑤	⑤	CZBS053530C		11,400	2.8
100	〃	〃	⑤	⑤	CZBS103530C		12,600	4.0
200	〃	〃	⑤	⑤	CZBS203530C		17,100	6.2
300	〃	〃	⑤	⑤	CZBS303530C		22,800	8.4
400	〃	〃	⑤	⑤	CZBS403530C		25,700	10.7
500	〃	〃	⑤	⑤	CZBS503530C		32,800	13.0
600	〃	〃	⑤	⑤	CZBS603530C		39,300	15.2
50	400	300	⑤	⑤	CZBS054030C		11,600	3.0
100	〃	〃	⑤	⑤	CZBS104030C		12,900	4.2
200	〃	〃	⑤	⑤	CZBS204030C		17,500	6.5
300	〃	〃	⑤	⑤	CZBS304030C		23,300	8.9
400	〃	〃	⑤	⑤	CZBS404030C		26,400	11.3
500	〃	〃	⑤	⑤	CZBS504030C		33,800	13.7
600	〃	〃	⑤	⑤	CZBS604030C		40,300	16.0
50	500	300	⑤	⑤	CZBS055030C		11,900	3.6
100	〃	〃	⑤	⑤	CZBS105030C		13,700	4.6
200	〃	〃	⑤	⑤	CZBS205030C		18,900	7.3
300	〃	〃	⑤	⑤	CZBS305030C		24,800	9.9
400	〃	〃	⑤	⑤	CZBS405030C		28,300	12.6
500	〃	〃	⑤	⑤	CZBS505030C		35,700	15.2
600	〃	〃	⑤	⑤	CZBS605030C		42,300	17.8
50	600	300	⑤	⑤	CZBS056030C		12,500	3.7
100	〃	〃	⑤	⑤	CZBS106030C		14,500	5.1
200	〃	〃	⑤	⑤	CZBS206030C		19,900	8.0
300	〃	〃	⑤	⑤	CZBS306030C		26,000	10.8
400	〃	〃	⑤	⑤	CZBS406030C		29,900	13.8
500	〃	〃	⑤	⑤	CZBS506030C		37,700	16.6
600	〃	〃	⑤	⑤	CZBS606030C		44,500	19.5
50	700	300	⑤	⑤	CZBS057030C		13,100	4.0
100	〃	〃	⑤	⑤	CZBS107030C		14,900	5.6
200	〃	〃	⑤	⑤	CZBS207030C		20,700	8.7
300	〃	〃	⑤	⑤	CZBS307030C		27,000	11.8
400	〃	〃	⑤	⑤	CZBS407030C		31,600	15.0
500	〃	〃	⑤	⑤	CZBS507030C		39,600	18.1
600	〃	〃	⑤	⑤	CZBS607030C		46,400	21.2

寸法(mm) タテ(A)	ヨコ(B)	フカサ(C)	納期区分 クリーム	ベージュ	品番		標準価格	製品質量(kg)
50	800	300	⑤	⑤	CZBS058030C		13,500	4.4
100	〃	〃	⑤	⑤	CZBS108030C		15,800	6.0
200	〃	〃	⑤	⑤	CZBS208030C		22,000	9.4
300	〃	〃	⑤	⑤	CZBS308030C		28,300	12.8
400	〃	〃	⑤	⑤	CZBS408030C		33,100	16.2
500	〃	〃	⑤	⑤	CZBS508030C		41,500	19.6
600	〃	〃	⑤	⑤	CZBS608030C		48,300	22.9
50	900	300	⑤	⑤	CZBS059030C		14,300	4.7
100	〃	〃	⑤	⑤	CZBS109030C		16,500	6.5
200	〃	〃	⑤	⑤	CZBS209030C		23,100	10.1
300	〃	〃	⑤	⑤	CZBS309030C		29,600	13.7
400	〃	〃	⑤	⑤	CZBS409030C		34,900	17.4
500	〃	〃	⑤	⑤	CZBS509030C		43,800	21.0
600	〃	〃	⑤	⑤	CZBS609030C		50,900	24.6
50	950	300	⑤	⑤	CZBS059530C		14,500	4.9
100	〃	〃	⑤	⑤	CZBS109530C		17,000	6.7
200	〃	〃	⑤	⑤	CZBS209530C		23,600	10.5
300	〃	〃	⑤	⑤	CZBS309530C		30,500	14.2
400	〃	〃	⑤	⑤	CZBS409530C		35,800	18.0
500	〃	〃	⑤	⑤	CZBS509530C		44,800	21.8
600	〃	〃	⑤	⑤	CZBS609530C		52,200	25.5
50	1000	300	⑤	⑤	CZBS051030C		14,800	5.0
100	〃	〃	⑤	⑤	CZBS101030C		17,300	7.0
200	〃	〃	⑤	⑤	CZBS201030C		24,100	10.8
300	〃	〃	⑤	⑤	CZBS301030C		31,300	14.7
400	〃	〃	⑤	⑤	CZBS401030C		36,700	18.6
500	〃	〃	⑤	⑤	CZBS501030C		46,000	22.5
600	〃	〃	⑤	⑤	CZBS601030C		53,800	26.4
50	1200	300	⑤	⑤	CZBS051230C		15,700	5.7
100	〃	〃	⑤	⑤	CZBS101230C		18,700	7.9
200	〃	〃	⑤	⑤	CZBS201230C		26,100	12.3
300	〃	〃	⑤	⑤	CZBS301230C		33,500	16.6
400	〃	〃	⑤	⑤	CZBS401230C		39,000	21.1
500	〃	〃	⑤	⑤	CZBS501230C		49,200	25.4
600	〃	〃	⑤	⑤	CZBS601230C		57,300	29.8

ダクト&ベースシステム用オプション

■ダクト用上ブタ
ダクト上部からの入線のない場合などに
ご使用いただけます。

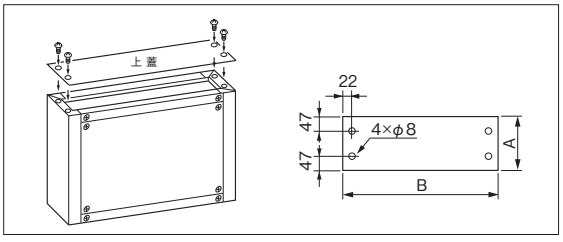

奥行(A)(mm)	ヨコ(B)(mm)	使用ダクト フカサ	ヨコ	納期区分 クリーム	ベージュ	品番		標準価格
154	394	160	400	⑤	⑤	DBB-4016C		1,420
〃	494		500	⑤	⑤	DBB-5016C		1,770
〃	594		600	⑤	⑤	DBB-6016C		2,070
〃	694		700	⑤	⑤	DBB-7016C		2,340
194	394	200	400	⑤	⑤	DBB-4020C		1,770
〃	494		500	⑤	⑤	DBB-5020C		2,150
〃	594		600	⑤	⑤	DBB-6020C		2,550
〃	694		700	⑤	⑤	DBB-7020C		2,870

◯在庫品①～⑩納期別出荷品(注)注文品(終)生産終了品

CZBS形 ベースシステム(キット販売品)

CA RoHS
CA-G04

深さ350mm

寸法(mm) タテ(A)	ヨコ(B)	フカサ(C)	納期区分 クリーム	ベージュ	品番		標準価格	製品質量(kg)
50	350	350	⑤	⑤	CZBS053535C		12,000	3.0
100	〃	〃	⑤	⑤	CZBS103535C		13,400	4.3
200	〃	〃	⑤	⑤	CZBS203535C		17,800	6.7
300	〃	〃	⑤	⑤	CZBS303535C		23,600	9.1
400	〃	〃	⑤	⑤	CZBS403535C		27,000	11.5
500	〃	〃	⑤	⑤	CZBS503535C		34,800	14.1
600	〃	〃	⑤	⑤	CZBS603535C		41,600	16.5
50	400	350	⑤	⑤	CZBS054035C		12,200	3.2
100	〃	〃	◯	⑤	CZBS104035C		13,700	4.5
200	〃	〃	⑤	⑤	CZBS204035C		18,400	7.0
300	〃	〃	⑤	⑤	CZBS304035C		24,400	9.6
400	〃	〃	⑤	⑤	CZBS404035C		27,800	12.1
500	〃	〃	⑤	⑤	CZBS504035C		35,700	14.8
600	〃	〃	⑤	⑤	CZBS604035C		42,600	17.3
50	500	350	⑤	⑤	CZBS055035C		12,500	3.8
100	〃	〃	◯	⑤	CZBS105035C		14,500	4.9
200	〃	〃	⑤	⑤	CZBS205035C		19,600	7.8
300	〃	〃	⑤	⑤	CZBS305035C		25,700	10.6
400	〃	〃	⑤	⑤	CZBS405035C		29,600	13.4
500	〃	〃	⑤	⑤	CZBS505035C		37,700	16.3
600	〃	〃	⑤	⑤	CZBS605035C		44,700	19.1
50	600	350	⑤	⑤	CZBS056035C		13,100	3.9
100	〃	〃	◯	⑤	CZBS106035C		15,200	5.4
200	〃	〃	⑤	⑤	CZBS206035C		20,600	8.5
300	〃	〃	⑤	⑤	CZBS306035C		26,800	11.5
400	〃	〃	⑤	⑤	CZBS406035C		31,300	14.6
500	〃	〃	⑤	⑤	CZBS506035C		39,700	17.7
600	〃	〃	⑤	⑤	CZBS606035C		46,800	20.8
50	700	350	⑤	⑤	CZBS057035C		13,700	4.2
100	〃	〃	◯	⑤	CZBS107035C		15,700	5.9
200	〃	〃	⑤	⑤	CZBS207035C		21,600	9.2
300	〃	〃	⑤	⑤	CZBS307035C		28,000	12.5
400	〃	〃	⑤	⑤	CZBS407035C		32,900	15.8
500	〃	〃	⑤	⑤	CZBS507035C		41,500	19.2
600	〃	〃	⑤	⑤	CZBS607035C		48,700	22.5

寸法(mm) タテ(A)	ヨコ(B)	フカサ(C)	納期区分 クリーム	ベージュ	品番		標準価格	製品質量(kg)
50	800	350	⑤	⑤	CZBS058035C		14,200	4.6
100	〃	〃	◯	⑤	CZBS108035C		16,500	6.3
200	〃	〃	⑤	⑤	CZBS208035C		22,800	9.9
300	〃	〃	⑤	⑤	CZBS308035C		29,100	13.5
400	〃	〃	⑤	⑤	CZBS408035C		34,500	17.0
500	〃	〃	⑤	⑤	CZBS508035C		43,500	20.7
600	〃	〃	⑤	⑤	CZBS608035C		50,600	24.2
50	900	350	⑤	⑤	CZBS059035C		14,800	4.9
100	〃	〃	⑤	⑤	CZBS109035C		17,300	6.8
200	〃	〃	⑤	⑤	CZBS209035C		23,800	10.6
300	〃	〃	⑤	⑤	CZBS309035C		30,500	14.4
400	〃	〃	⑤	⑤	CZBS409035C		36,300	18.2
500	〃	〃	⑤	⑤	CZBS509035C		45,800	22.1
600	〃	〃	⑤	⑤	CZBS609035C		53,200	25.9
50	950	350	⑤	⑤	CZBS059535C		15,200	5.1
100	〃	〃	⑤	⑤	CZBS109535C		17,700	7.0
200	〃	〃	⑤	⑤	CZBS209535C		24,500	11.0
300	〃	〃	⑤	⑤	CZBS309535C		31,300	14.9
400	〃	〃	⑤	⑤	CZBS409535C		37,300	18.8
500	〃	〃	⑤	⑤	CZBS509535C		46,800	22.9
600	〃	〃	⑤	⑤	CZBS609535C		54,400	26.8
50	1000	350	⑤	⑤	CZBS051035C		15,500	5.2
100	〃	〃	◯	⑤	CZBS101035C		18,000	7.3
200	〃	〃	⑤	⑤	CZBS201035C		24,900	11.3
300	〃	〃	⑤	⑤	CZBS301035C		32,200	15.4
400	〃	〃	⑤	⑤	CZBS401035C		38,000	19.4
500	〃	〃	⑤	⑤	CZBS501035C		47,900	23.6
600	〃	〃	⑤	⑤	CZBS601035C		56,100	27.7
50	1200	350	⑤	⑤	CZBS051235C		16,200	5.9
100	〃	〃	◯	⑤	CZBS101235C		19,400	8.2
200	〃	〃	⑤	⑤	CZBS201235C		26,800	12.8
300	〃	〃	⑤	⑤	CZBS301235C		34,400	17.3
400	〃	〃	⑤	⑤	CZBS401235C		40,500	21.9
500	〃	〃	⑤	⑤	CZBS501235C		51,000	26.5
600	〃	〃	⑤	⑤	CZBS601235C		59,600	31.1

ダクト&ベースシステム用オプション

■電線固定金具

ダクト及びベースの中には電線を支持する固定金具を取り付けられます。

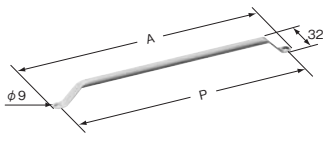

(電線固定金具取付例)

材質	鉄パイプ	
塗装色	ナイガイ クリーム色 (日塗工 L22-90B マンセル 2.5Y9/1)	ナイガイ ベージュ色 (日塗工 L25-70B マンセル 5Y7/1)
	・塗装色2色同価格でご注文を承ります。 ・ナイガイベージュ色は品番末尾CをKに替えてご注文ください。	

ダクト又はベースのヨコ(B)	寸法(mm) A	P	納期区分 クリーム	ベージュ	品番		標準価格
350	232	215	◯	⑤	DBP-35C		1,810
400	282	265	◯	⑤	DBP-40C		1,810
500	382	365	◯	⑤	DBP-50C		1,910
600	482	465	◯	⑤	DBP-60C		2,100
700	582	565	◯	⑤	DBP-70C		2,220
800	682	665	◯	⑤	DBP-80C		2,320
900	782	765	◯	⑤	DBP-90C		2,410
1000	882	865	◯	⑤	DBP-100C		2,540
1200	1082	1065	◯	⑤	DBP-120C		2,730

◯在庫品 ①～⑩納期別出荷品 注注文品 終生産終了品

SZ形 ステンレス製基台

RoHS

■CSH形・CRF形・CRH形キャビネットを壁支持形自立用基台としてご使用いただけます。

SZ057-25K

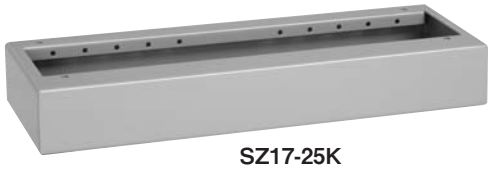

SZ17-25K

注）アンカーボルトのほかにご使用されるキャビネットには必要に応じて転倒防止対策を行なってください。

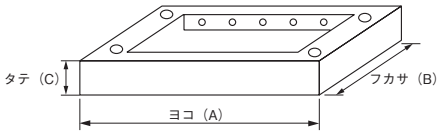

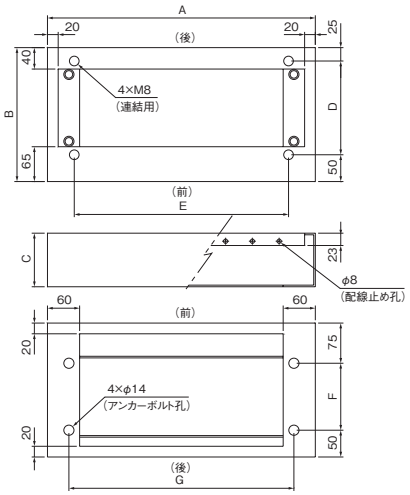

付　属　品
本体連結用ボルト（M8 × 20、ばね座金、平座金付）…4 本

材　　質	ステンレス　2.0mm	
塗　装　色	ナイガイクリーム色（日塗工 L22-90B マンセル 2.5Y9/1）	ナイガイベージュ色（日塗工 L25-70B マンセル 5Y7/1）
	・塗装色 2 色同価格でご注文を承ります。 ・ナイガイクリーム色は品番末尾KをCに替えてご注文ください。	

寸　法（mm）			納期区分		品　番		標準価格	本体連結寸法（mm）		アンカーボルト取付ピッチ（mm）		製品質量（kg）	備考
ヨコ（A）	フカサ（B）	タテ（C）	クリーム	ベージュ				D	E	F	G		
500	200	50	○	⑤	SZ 055-20K		24,200	125	400	75	420	3.0	
600	〃	〃	⑤	⑤	SZ 056-20K		25,800	〃	500	〃	520	3.4	
700	〃	〃	⑤	⑤	SZ 057-20K		28,700	〃	600	〃	620	3.9	
800	〃	〃	⑤	⑤	SZ 058-20K		30,300	〃	700	〃	720	4.3	
1000	〃	〃	⑤	⑤	SZ0510-20K		34,800	〃	900	〃	920	5.3	
1200	〃	〃	⑤	⑤	SZ0512-20K		38,400	〃	1100	〃	1120	6.2	
500	250	50	⑤	⑤	SZ 055-25K		25,200	175	400	125	420	3.2	
600	〃	〃	⑤	⑤	SZ 056-25K		26,800	〃	500	〃	520	3.6	
700	〃	〃	⑤	⑤	SZ 057-25K		29,900	〃	600	〃	620	4.1	
800	〃	〃	⑤	⑤	SZ 058-25K		31,800	〃	700	〃	720	4.6	
1000	〃	〃	⑤	⑤	SZ0510-25K		36,000	〃	900	〃	920	5.5	
1200	〃	〃	⑤	⑤	SZ0512-25K		39,900	〃	1100	〃	1120	6.4	
500	200	100	⑤	⑤	SZ 15-20K		27,800	125	400	75	420	4.1	
600	〃	〃	⑤	⑤	SZ 16-20K		30,900	〃	500	〃	520	4.7	
700	〃	〃	⑤	⑤	SZ 17-20K		32,500	〃	600	〃	620	5.3	
800	〃	〃	⑤	⑤	SZ 18-20K		35,500	〃	700	〃	720	5.9	
1000	〃	〃	⑤	⑤	SZ 110-20K		39,700	〃	900	〃	920	7.2	
1200	〃	〃	⑤	⑤	SZ 112-20K		46,400	〃	1100	〃	1120	8.4	
500	250	100	⑤	⑤	SZ 15-25K		30,500	175	400	125	420	4.4	
600	〃	〃	⑤	⑤	SZ 16-25K		32,800	〃	500	〃	520	5.0	
700	〃	〃	⑤	⑤	SZ 17-25K		35,100	〃	600	〃	620	5.6	
800	〃	〃	⑤	⑤	SZ 18-25K		37,600	〃	700	〃	720	6.2	
1000	〃	〃	⑤	⑤	SZ 110-25K		41,900	〃	900	〃	920	7.5	
1200	〃	〃	⑤	⑤	SZ 112-25K		48,900	〃	1100	〃	1120	8.7	

○在庫品 ①～⑩納期別出荷品 注注文品 終生産終了品

NFZ・NMZ形 自立盤キャビネット用基台

RoHS

■CNA形・CNY形専用基台、高さ100mmタイプです。

NFZ160-25C

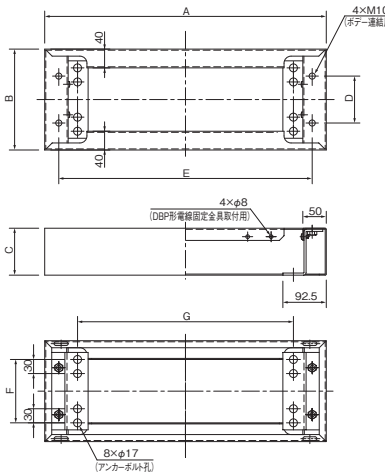

注）アンカーボルトのほかにご使用されるキャビネットには必要に応じて転倒防止対策を行なってください。

材質	鉄 2.3mm、4.5mm	
塗装色	ナイガイクリーム色（日塗工 L22-90B マンセル 2.5Y9/1）	ナイガイベージュ色（日塗工 L25-70B マンセル 5Y7/1）
	・塗装色２色同価格でご注文を承ります。 ・ナイガイベージュ色は品番末尾CをKに替えてご注文ください。	

付属品

本体連結用ボルト（M10 × 35、ばね座金、平座金付）…4本

寸法(㎜) ヨコ(A)	フカサ(B)	タテ(C)	納期区分 クリーム	ベージュ	品番		標準価格	ボデー連結寸法(㎜) D	E	アンカーボルト取付ピッチ(㎜) F	G	製品質量(kg)	備考	
600	215	100	○	⑤	NFZ160-25C		12,100	100	540	135	460	6.1	キャビネット深さ250mm用	ヨコ幅 600mm用
700	〃	〃	○	⑤	NFZ170-25C		14,100	〃	640	〃	560	6.7		ヨコ幅 700mm用
800	〃	〃	○	⑤	NFZ180-25C		16,500	〃	740	〃	660	7.3		ヨコ幅 800mm用
900	〃	〃	○	⑤	NFZ190-25C		17,800	〃	840	〃	760	7.9		ヨコ幅 900mm用
1000	〃	〃	○	⑤	NFZ110-25C		20,000	〃	940	〃	860	8.5		ヨコ幅1000mm用
1200	〃	〃	○	⑤	NFZ112-25C		22,600	〃	1140	〃	1060	9.8		ヨコ幅1200mm用
600	315	100	○	⑤	NFZ160-35C		15,400	200	540	235	460	8.9	キャビネット深さ350mm用	ヨコ幅 600mm用
700	〃	〃	○	⑤	NFZ170-35C		17,300	〃	640	〃	560	9.5		ヨコ幅 700mm用
800	〃	〃	○	⑤	NFZ180-35C		19,900	〃	740	〃	660	10.1		ヨコ幅 800mm用
900	〃	〃	○	⑤	NFZ190-35C		21,500	〃	840	〃	760	10.8		ヨコ幅 900mm用
1000	〃	〃	○	⑤	NFZ110-35C		23,200	〃	940	〃	860	11.4		ヨコ幅1000mm用
1200	〃	〃	○	⑤	NFZ112-35C		25,800	〃	1140	〃	1060	12.6		ヨコ幅1200mm用

■CNE形・CNEV形専用基台、高さ100mmタイプです。

注）アンカーボルトのほかにご使用されるキャビネットには必要に応じて転倒防止対策を行なってください。

材質	鉄 2.3mm、4.5mm	
塗装色	ナイガイクリーム色（日塗工 L22-90B マンセル 2.5Y9/1）	ナイガイベージュ色（日塗工 L25-70B マンセル 5Y7/1）
	・塗装色２色同価格でご注文を承ります。 ・ナイガイベージュ色は品番末尾CをKに替えてご注文ください。	

付属品

本体連結用ボルト（M10 × 35、ばね座金、平座金付）…4本

寸法(㎜) ヨコ(A)	フカサ(B)	タテ(C)	納期区分 クリーム	ベージュ	品番		標準価格	ボデー連結寸法(㎜) D	E	アンカーボルト取付ピッチ(㎜) F	G	製品質量(kg)	備考	
600	250	100	○	⑤	NMZ160-25C		10,900	100	540	135	460	6.3	キャビネット深さ250mm用	ヨコ幅 600mm用
700	〃	〃	○	⑤	NMZ170-25C		12,300	〃	640	〃	560	6.9		ヨコ幅 700mm用
800	〃	〃	○	⑤	NMZ180-25C		14,900	〃	740	〃	660	7.5		ヨコ幅 800mm用
900	〃	〃	○	⑤	NMZ190-25C		16,200	〃	840	〃	760	8.1		ヨコ幅 900mm用
1000	〃	〃	○	⑤	NMZ110-25C		17,700	〃	940	〃	860	8.7		ヨコ幅1000mm用
1200	〃	〃	○	⑤	NMZ112-25C		20,300	〃	1140	〃	1060	10.0		ヨコ幅1200mm用
600	350	100	○	⑤	NMZ160-35C		14,000	200	540	235	460	9.1	キャビネット深さ350mm用	ヨコ幅 600mm用
700	〃	〃	○	⑤	NMZ170-35C		15,400	〃	640	〃	560	9.7		ヨコ幅 700mm用
800	〃	〃	○	⑤	NMZ180-35C		17,800	〃	740	〃	660	10.3		ヨコ幅 800mm用
900	〃	〃	○	⑤	NMZ190-35C		19,300	〃	840	〃	760	11.0		ヨコ幅 900mm用
1000	〃	〃	○	⑤	NMZ110-35C		20,900	〃	940	〃	860	11.6		ヨコ幅1000mm用
1200	〃	〃	○	⑤	NMZ112-35C		23,200	〃	1140	〃	1060	12.8		ヨコ幅1200mm用

○在庫品 ①～⑩納期別出荷品 (注)注文品 (終)生産終了品

FZA形 壁掛形 キャビネット用 フリーアクセスフロア用基台

RoHS

CME・CRF形フリーアクセスフロア用基台

■コンピューター室やOAフロア用の架台としてご利用ください。
■DBP形電線固定金具（P.588）を取り付けることができます。
■前面と両側面に開口プレートが付いています。

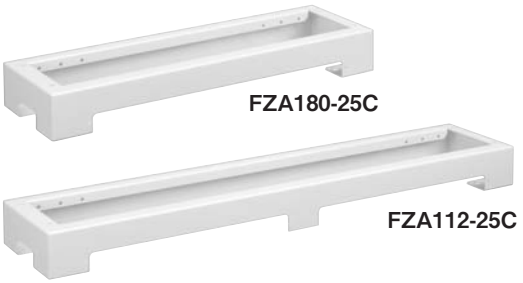

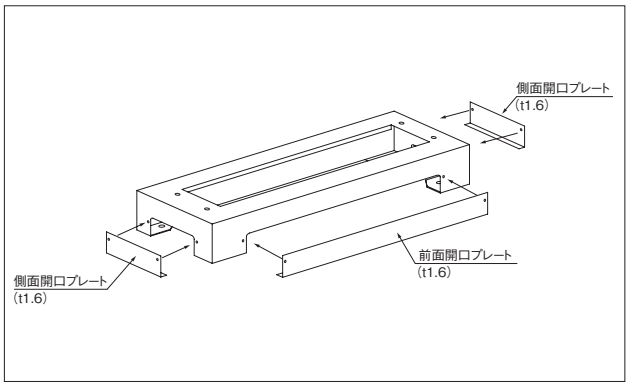

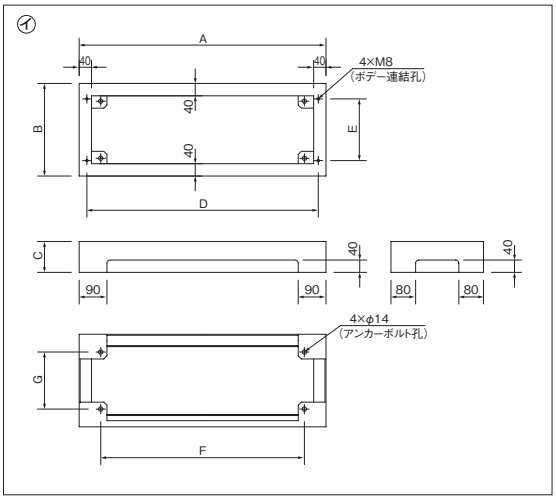

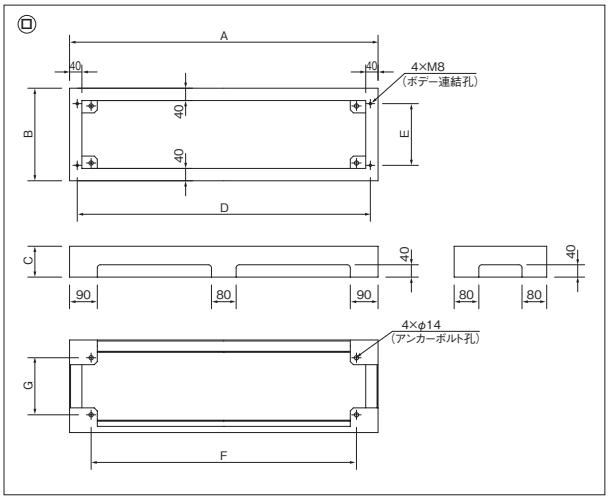

注）所定のアンカーボルト以外にも必要に応じてご使用されるキャビネットは壁面にも固定してください。

付属品
本体連結用ボルト（M8 × 20、ばね座金、平座金付）…4 本

材質	鉄 3.2mm	
塗装色	ナイガイクリーム色（日塗工 L22-90B マンセル 2.5Y9/1）	ナイガイベージュ色（日塗工 L25-70B マンセル 5Y7/1）
	・塗装色２色同価格でご注文を承ります。 ・ナイガイベージュ色は品番末尾CをKに替えてご注文ください。	

寸法（mm）			納期区分		品番		標準価格	ボデー連結寸法（mm）		アンカーボルト取付ピッチ（mm）		製品質量（kg）	図番	備考	
ヨコ(A)	フカサ(B)	タテ(C)	クリーム	ベージュ				D	E	F	G				
600	250	100	(注)	(注)	FZA160-25C		19,100	550	150	460	135	6.4	イ	キャビネット深さ250mm用	ヨコ幅 600mm用
700	〃	〃	(注)	(注)	FZA170-25C		20,000	650	〃	560	〃	7.1	〃		ヨコ幅 700mm用
800	〃	〃	(注)	(注)	FZA180-25C		20,600	750	〃	660	〃	7.8	〃		ヨコ幅 800mm用
1000	〃	〃	(注)	(注)	FZA110-25C		24,400	950	〃	860	〃	9.2	ロ		ヨコ幅1000mm用
1200	〃	〃	(注)	(注)	FZA112-25C		26,500	1150	〃	1060	〃	10.5	〃		ヨコ幅1200mm用
600	300	100	(注)	(注)	FZA160-30C		19,900	550	200	460	185	7.0	イ	キャビネット深さ300mm用	ヨコ幅 600mm用
700	〃	〃	(注)	(注)	FZA170-30C		20,900	650	〃	560	〃	7.7	〃		ヨコ幅 700mm用
800	〃	〃	(注)	(注)	FZA180-30C		21,900	750	〃	660	〃	8.3	〃		ヨコ幅 800mm用
1000	〃	〃	(注)	(注)	FZA110-30C		25,700	950	〃	860	〃	9.7	ロ		ヨコ幅1000mm用
1200	〃	〃	(注)	(注)	FZA112-30C		28,000	1150	〃	1060	〃	11.1	〃		ヨコ幅1200mm用

◯在庫品 ①～⑩納期別出荷品 (注)注文品 (終)生産終了品

注）壁掛形キャビネットを壁面に取り付けまたは転倒防止などの対策を施してください。

NFZA・NMZA形 自立盤 キャビネット用 フリーアクセスフロア用基台

CNA形フリーアクセスフロア用基台

RoHS

■コンピューター室やOAフロア用の架台としてご利用ください。
■DBP形電線固定金具（P.588）を取り付けることができます。
■前面に開口プレート（t1.6）が付いています。

NFZA180-25C

NFZA112-25C

注）アンカーボルトのほかにご使用されるキャビネットには必要に応じて転倒防止対策を行なってください。

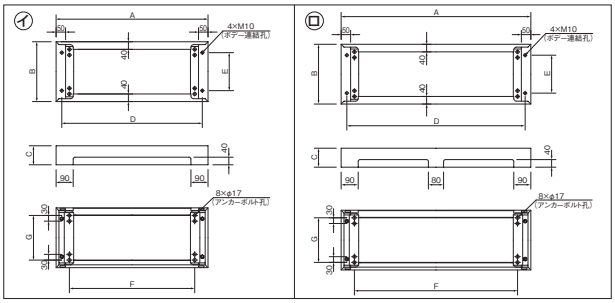

付属品
本体連結用ボルト（M10 × 35、ばね座金、平座金付）…4本

材質	鉄 2.3mm、4.5mm	
塗装色	ナイガイクリーム色（日塗工 L22-90B マンセル 2.5Y9/1）	ナイガイベージュ色（日塗工 L25-70B マンセル 5Y7/1）
	・塗装色 2 色同価格でご注文を承ります。 ・ナイガイベージュ色は品番末尾CをKに替えてご注文ください。	

寸法（㎜） ヨコ(A)	フカサ(B)	タテ(C)	納期区分 クリーム	ベージュ	品番		標準価格	ボデー連結寸法（㎜） D	E	アンカーボルト取付ピッチ（㎜） F	G	製品質量（kg）	図番	備考	
600	215	100	○	⑤	NFZA160-25C		16,000	540	100	460	135	6.3	イ	キャビネット深さ250㎜用	ヨコ幅 600mm用
700	〃	〃	○	⑤	NFZA170-25C		17,400	640	〃	560	〃	6.9	〃		ヨコ幅 700mm用
800	〃	〃	○	⑤	NFZA180-25C		20,000	740	〃	660	〃	7.5	〃		ヨコ幅 800mm用
900	〃	〃	○	⑤	NFZA190-25C		21,500	840	〃	760	〃	8.1	ロ		ヨコ幅 900mm用
1000	〃	〃	○	⑤	NFZA110-25C		22,900	940	〃	860	〃	8.7	〃		ヨコ幅1000mm用
1200	〃	〃	○	⑤	NFZA112-25C		25,700	1140	〃	1060	〃	9.9	〃		ヨコ幅1200mm用
600	315	100	○	⑤	NFZA160-35C		19,000	540	200	460	235	7.5	イ	キャビネット深さ350㎜用	ヨコ幅 600mm用
700	〃	〃	○	⑤	NFZA170-35C		20,400	640	〃	560	〃	8.1	〃		ヨコ幅 700mm用
800	〃	〃	○	⑤	NFZA180-35C		23,100	740	〃	660	〃	8.7	〃		ヨコ幅 800mm用
900	〃	〃	○	⑤	NFZA190-35C		24,500	840	〃	760	〃	9.3	ロ		ヨコ幅 900mm用
1000	〃	〃	○	⑤	NFZA110-35C		26,100	940	〃	860	〃	9.9	〃		ヨコ幅1000mm用
1200	〃	〃	○	⑤	NFZA112-35C		28,600	1140	〃	1060	〃	11.1	〃		ヨコ幅1200mm用
600	365	100	注	注	NFZA160-40C		19,900	540	250	460	285	8.2	イ	キャビネット深さ400㎜用	ヨコ幅 600mm用
800	〃	〃	注	注	NFZA180-40C		23,900	740	〃	660	〃	9.4	〃		ヨコ幅 800mm用
1000	〃	〃	注	注	NFZA110-40C		26,800	940	〃	860	〃	10.6	ロ		ヨコ幅1000mm用
1200	〃	〃	注	注	NFZA112-40C		29,400	1140	〃	1060	〃	11.8	〃		ヨコ幅1200mm用
700	465	100	注	注	NFZA170-50C		22,000	640	350	560	385	10.1	イ	キャビネット深さ500㎜用	ヨコ幅 700mm用
800	〃	〃	注	注	NFZA180-50C		24,700	740	〃	660	〃	10.6	〃		ヨコ幅 800mm用
1000	〃	〃	注	注	NFZA110-50C		27,700	940	〃	860	〃	11.8	ロ		ヨコ幅1000mm用
1200	〃	〃	注	注	NFZA112-50C		30,200	1140	〃	1060	〃	13.0	〃		ヨコ幅1200mm用

CNE形・CNEV形フリーアクセスフロア用基台

■コンピューター室やOAフロア用の架台としてご利用ください。
■DBP形電線固定金具（P.588）を取り付けることができます。
■前面に開口プレート（t1.6）が付いています。
注）アンカーボルトのほかにご使用されるキャビネットには必要に応じて転倒防止対策を行なってください。

付属品
本体連結用ボルト（M10 × 35、ばね座金、平座金付）…4本

材質	鉄 2.3mm、4.5mm	
塗装色	ナイガイクリーム色（日塗工 L22-90B マンセル 2.5Y9/1）	ナイガイベージュ色（日塗工 L25-70B マンセル 5Y7/1）
	・塗装色 2 色同価格でご注文を承ります。 ・ナイガイベージュ色は品番末尾CをKに替えてご注文ください。	

寸法（㎜） ヨコ(A)	フカサ(B)	タテ(C)	納期区分 クリーム	ベージュ	品番		標準価格	ボデー連結寸法（㎜） D	E	アンカーボルト取付ピッチ（㎜） F	G	製品質量（kg）	図番	備考	
600	250	100	○	⑤	NMZA160-25C		16,000	540	100	460	135	6.5	イ	キャビネット深さ250㎜用	ヨコ幅 600mm用
700	〃	〃	○	⑤	NMZA170-25C		17,400	640	〃	560	〃	7.1	〃		ヨコ幅 700mm用
800	〃	〃	○	⑤	NMZA180-25C		20,000	740	〃	660	〃	7.7	〃		ヨコ幅 800mm用
900	〃	〃	○	⑤	NMZA190-25C		21,500	840	〃	760	〃	8.3	ロ		ヨコ幅 900mm用
1000	〃	〃	○	⑤	NMZA110-25C		22,900	940	〃	860	〃	8.9	〃		ヨコ幅1000mm用
1200	〃	〃	○	⑤	NMZA112-25C		25,700	1140	〃	1060	〃	10.1	〃		ヨコ幅1200mm用
600	350	100	○	⑤	NMZA160-35C		19,000	540	200	460	235	7.8	イ	キャビネット深さ350㎜用	ヨコ幅 600mm用
700	〃	〃	○	⑤	NMZA170-35C		20,400	640	〃	560	〃	8.4	〃		ヨコ幅 700mm用
800	〃	〃	○	⑤	NMZA180-35C		23,200	740	〃	660	〃	9.0	〃		ヨコ幅 800mm用
900	〃	〃	○	⑤	NMZA190-35C		24,500	840	〃	760	〃	9.5	ロ		ヨコ幅 900mm用
1000	〃	〃	○	⑤	NMZA110-35C		26,100	940	〃	860	〃	10.2	〃		ヨコ幅1000mm用
1200	〃	〃	○	⑤	NMZA112-35C		28,600	1140	〃	1060	〃	11.4	〃		ヨコ幅1200mm用

○在庫品 ①～⑩納期別出荷品 注注文品 終生産終了品

キャビネットオプション価格表

ルーバー取付オプションコード

コード	仕　様		標準価格 /1 箇所
T060	LB120-FC　防虫網＋フィルター付丸形ルーバー（クリーム色）加工＋開口面に取り付け		9,000
T061	LB120-FK　防虫網＋フィルター付丸形ルーバー（ベージュ色）加工＋開口面に取り付け		9,000
T062	LB120-MC　防虫網付丸形ルーバー（クリーム色）加工＋開口面に取り付け		8,310
T063	LB120-MK　防虫網付丸形ルーバー（ベージュ色）加工＋開口面に取り付け		8,310
T064	LB1212-FC　防虫網＋フィルター付角形ルーバー（クリーム色）加工＋開口面に取り付け		11,830
T065	LB1212-FK　防虫網＋フィルター付角形ルーバー（ベージュ色）加工＋開口面に取り付け		11,830
T066	LB1212-MC　防虫網付角形ルーバー（クリーム色）加工＋開口面に取り付け		11,120
T067	LB1212-MK　防虫網付角形ルーバー（ベージュ色）加工＋開口面に取り付け		11,120
T068	PRB-1　ルーバー鉄板製（小・クリーム色）加工＋開口面に取り付け		9,060
T069	PRB-1A　防虫網付ルーバー鉄板製（小・クリーム色）加工＋開口面に取り付け		9,450
T070	PRB-1K　ルーバー鉄板製（小・ベージュ色）加工＋開口面に取り付け		9,060
T071	PRB-1SK　ルーバー SUS 製（小・ベージュ色）加工＋開口面に取り付け		10,630
T072	PRB-2　ルーバー鉄板製（大・クリーム色）加工＋開口面に取り付け		9,570
T073	PRB-2A　防虫網付ルーバー鉄板製（大・クリーム色）加工＋開口面に取り付け		10,030
T074	PRB-2K　ルーバー鉄板製（大・ベージュ色）加工＋開口面に取り付け		9,570
T075	PRB-2SK　ルーバー SUS 製（大・ベージュ色）加工＋開口面に取り付け		11,530

検針窓取付オプションコード

コード	仕　様		標準価格 /1 箇所
T090	WM-3P　検針窓（小）加工＋開口面に取り付け		8,560
T091	WM-4P　検針窓（大）加工＋開口面に取り付け		8,850
T092	WM-3PA　網入りガラス付検針窓（小）加工＋開口面に取り付け		10,300
T093	WM-4PA　網入りガラス付検針窓（大）加工＋開口面に取り付け		11,460

特別オプションコード

コード	仕　様		標準価格 /1 箇所
ZZ01	指定色（内外オーダー６色）又は、内外標準色（ナイガイクリーム色・ナイガイベージュ色）		箱標×0.2倍
ZZ05	木製基板に変更（壁掛け・自立キャビネット）		箱標×0.1倍

注1. TOP盤の機器組込品の指定色はTOP盤オプション価格表をご参照ください。
注2. 内外オーダー以外の指定色についても承りますのでご相談ください。
注3. コード「ZZ05」は、カタログ製品で木製基板のない機種についてのみ適用します。

キャビネットとハンドルの対応表

キャビネット			ハンドル		
品 番	品 名		品 番	品 名	キー No.
CME	盤用キャビネット	タテ1000㎜以下	NCH-13	スイングハンドル	NCH200
		タテ1100㎜以上	NCH-12		
CMB	〃	タテ1000㎜以下	NCH-13	〃	〃
		タテ1100㎜以上	NCH-12		
CMEV	熱機器収納（スリット付）キャビネット 安定器収納キャビネット	タテ1000㎜以下	NCH-13	〃	〃
		タテ1100㎜以上	NCH-12		
CMEL	安定器収納キャビネット	タテ1000㎜以下	NCH-13	〃	〃
		タテ1100㎜以上	NCH-12		
CMC	中フレーム付盤用キャビネット	タテ1000㎜以下	NCH-13	〃	〃
		タテ1100㎜以上	NCH-12		
CME	電話保安器キャビネット 電話端子・電話保安器キャビネット	タテ1000㎜以下	NCH-13	〃	〃
		タテ1100㎜以上	NCH-12		
CMB	〃	タテ1000㎜以下	NCH-13	〃	〃
		タテ1100㎜以上	NCH-12		
CMEL・CMBL	ルーバー付テレビ共聴器キャビネット	タテ1000㎜以下	NCH-13	〃	〃
CME	テレビ共聴器スペース付 電話端子キャビネット	タテ1000㎜以下	NCH-13	〃	〃
		タテ1100㎜以上	NCH-12		
CKH・CKK	仮設用キャビネット	CKH	A-52	丸形ハンドル	—
		CKK	THA-165-2	笹形ハンドル（小）	—
CRF	制御盤キャビネット	タテ1000㎜以下	NCH-13P	防水スイングハンドル	NCH200
		タテ1100㎜以上	NCH-12P		
CRH	〃	タテ1000㎜以下	NCH-13P	〃	〃
		タテ1100㎜以上	NCH-12P		
CRFG	窓付制御盤キャビネット	タテ1000㎜以下	NCH-13P	〃	〃
		タテ1100㎜以上	NCH-12P		
CRHG	〃	タテ1000㎜以下	NCH-13P	〃	〃
		タテ1100㎜以上	NCH-12P		
CRFL	ルーバー付制御盤キャビネット 熱機器収納（ルーバー付）キャビネット	タテ1000㎜以下	NCH-13P	〃	〃
		タテ1100㎜以上	NCH-12P		
CRS	遮光板付キャビネット	—	NCH-13P	〃	〃
CRH	電話保安器キャビネット 電話端子キャビネット	タテ1000㎜以下	NCH-13P	〃	〃
CRF	テレビ共聴器スペース付 電話端子キャビネット	タテ1000㎜以下	NCH-13P	〃	〃
		タテ1100㎜以上	NCH-12P		
CCN	コントロールボックス	—	C-1537-A-4	キャッチクリップ（SUS）	—
CNE	自立盤キャビネット	—	D1150-SU02	防水スイングハンドル	E200
CNEV	スリット付自立盤キャビネット	—	〃	〃	〃
CNA	自立盤キャビネット	—	NCH-11P	〃	NCH200
CNY	〃	—	〃	〃	〃
CMFK	テナント盤キャビネット	タテ1000㎜以下	NCH-13	スイングハンドル	〃
		タテ1100㎜以上	NCH-12		
CMDK	テナント盤キャビネット・2段ドア	—	NCH-13	〃	〃
		タテ1500㎜以上の場合、下段ドアのみ	NCH-12		

キャビネット			ハンドル		
品 番	品 名		品 番	品 名	キー No.
CHMK	引込計器盤キャビネット	—	PH-52	封印付取り外しハンドル	—
CHHK	〃	メーター部	〃	〃	—
		スイッチ部	PH-53	取り外しハンドル	—
CGAK	集合計器盤キャビネット	メーター部	PH-52	封印付取り外しハンドル	—
		スイッチ部	PH-53	取り外しハンドル	—
CGYK	〃	メーター部	PH-52	封印付取り外しハンドル	—
		スイッチ部	PH-53	取り外しハンドル	—
CTH	ステンレス製屋外盤キャビネット	—	PH-53	取り外しハンドル	—
CSH	ステンレス製屋内屋外兼用盤キャビネット	タテ1000㎜以下	NCH-13P	防水スイングハンドル	NCH200
		タテ1100㎜以上	NCH-12P		
CSHG	ステンレス製窓付盤キャビネット	タテ1000㎜以下	NCH-13P	〃	〃
		タテ1100㎜以上	NCH-12P		
CTHG	ステンレス製屋外窓付盤キャビネット	—	PH-53	取り外しハンドル	—
CWMK	ステンレス製引込計器盤キャビネット	—	PH-52	封印付取り外しハンドル	—
CWHK	〃	メーター部	〃	〃	—
		スイッチ部	PH-53	取り外しハンドル	—
CAHK	アルミ製引込計器盤キャビネット	メーター部	PH-52	封印付取り外しハンドル	—
		スイッチ部	PH-53	取り外しハンドル	—

ハンドル組み替え価格表

弊社のキャビネットは下記のように変更が可能です。

標準ハンドル	変更ハンドル	コード		変更標準価格
封印付 取り外しハンドル PH-5220	封印無 取り外しハンドル PH-53	T033		2,220
	ステンレス製封印無 取り外しハンドル PH-53-SUS	T034		6,180
	ステンレス製封印付 取り外しハンドル PH-52-SUS	T035		6,670
	笹形ハンドル（中） A-33-3-2	T036		1,800
	キー付笹形ハンドル（中） A-33-3-1（No.500）	T037		2,670
	キー付笹形ハンドル（中） A-33-3-1-200（No.200）	T038		2,670
封印無 取り外しハンドル PH-5320	封印付 取り外しハンドル PH-52	T042		2,420
	ステンレス製封印付 取り外しハンドル PH-52-SUS	T043		6,770
	ステンレス製封印無 取り外しハンドル PH-53-SUS	T044		6,280
	笹形ハンドル（中） A-33-3-2	T045		1,930
	キー付笹形ハンドル（中） A-33-3-1（No.500）	T046		2,800
	キー付笹形ハンドル（中） A-33-3-1-200（No.200）	T047		2,800

セキュリティ対応ハンドル

ハイセキュリティ錠前「TAK60」への変更が可能です。

TAK60：従来の 200 番キーに代わるハイセキュリティ錠前です。
尚、TAK60 は、タキゲン製造株式会社の商品名です。

標準ハンドル	変更ハンドル	コード		変更標準価格
スイングハンドル NCH-12 NCH-12P キー No.NCH200	スイングハンドル（パッキン付） A-464-2-1 キー No.TAK60	T050		4,690
スイングハンドル NCH-13 NCH-13P キー No.NCH200	スイングハンドル（パッキン付） A-464-3-1 キー No.TAK60	T051		4,790

注）現場でのハンドル交換の場合は別途ご相談ください。
ハイセキュリティ錠前「TAK70、TAK80」への変更は別途ご相談ください。