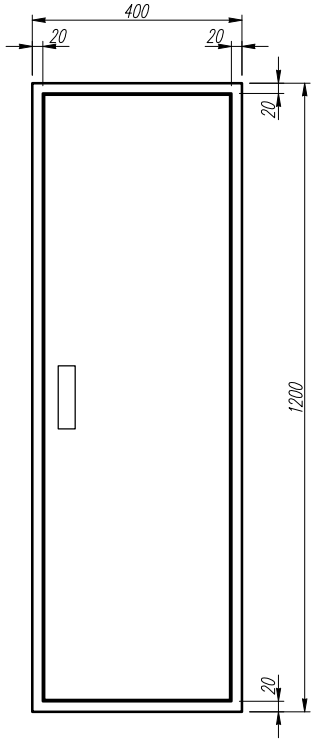

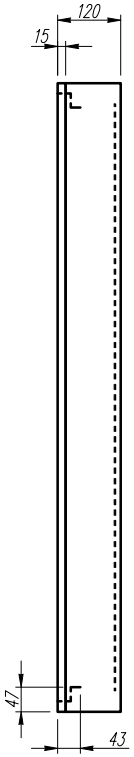

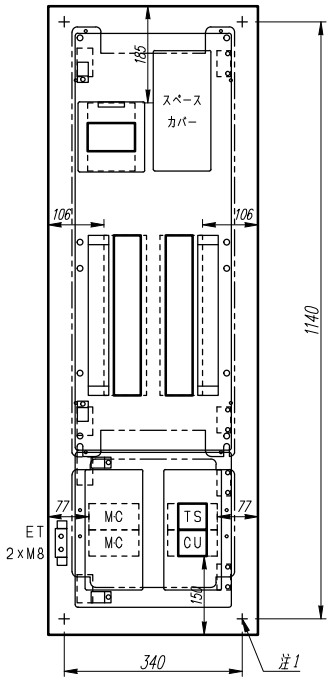

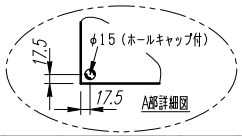

注1）取付孔は設けておりません。
　取付孔が必要な場合、参考位置にφ10孔加工をお願いします。
注2）用途名板は記入シートで、弊社タイプ打ちは致しておりません。
　負荷名称が必要な場合はご指示願います。
注3）分岐CBスペースについてはダミーBOXと致します。
注4）各部の詳細については、別途詳細図をご請求願います。
注5）機器等変更することがありますので、あらかじめご了承下さい。

変更履歴		特記事項	品番	TLHE1530CB	検図	設計	製図	名称	TOP電灯分電盤	数量
			キャビネット	CMEZ124012SC （屋内露出壁掛）						
			ドア	t1.6（スチール）	作成日	縮尺 A3基準 1:10		整理番号		ページ
			ボデー	t1.6（スチール）						
			ハンドル	スイングハンドル中 （キー200）				内外電機株式会社 Naigai Energering Inc.	図番	欠
			色/仕上げ	ナイガイクリーム色（2.5Y9/1近似色）						

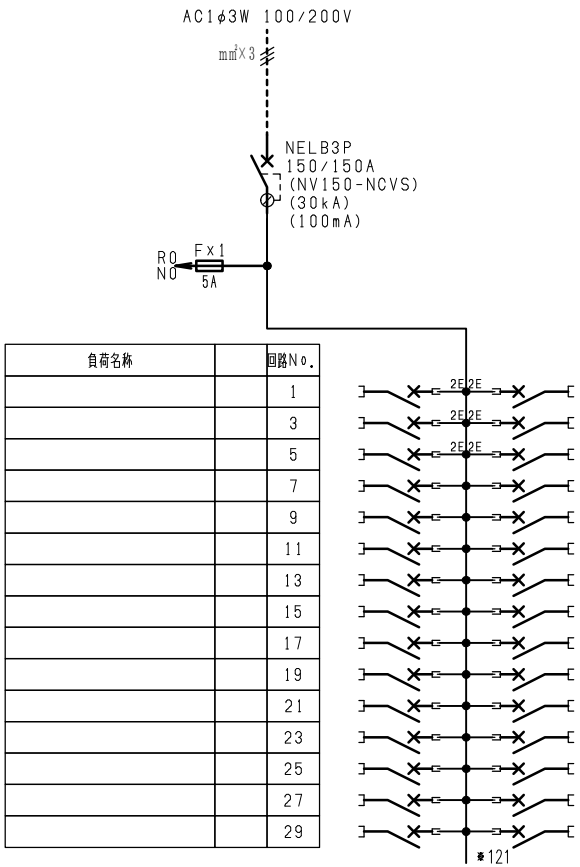

負荷名称		回路No.
		1
		3
		5
		7
		9
		11
		13
		15
		17
		19
		21
		23
		25
		27
		29

回路No.		負荷名称
2		
4		
6		
8		
10		
12		
14		
16		
18		
20		
22		
24		
26		
28		
30		

負荷名称		回路No.
		31
		33

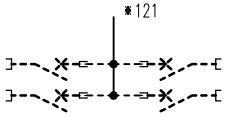

回路No.		負荷名称
32		
34		

型式	定格	数量	電圧(V)	備考
NPS-22	PSCB2P2E 30/ 20A	6	100	電圧指定
NPS-12	PSCB2P1E 30/ 20A	24	100	
(スペース)	PSCB2P 30/ A	4	100	

注1）凸印記入箇所はロックカバー付
注2）電圧、極数表示なきものは2P・1E・100V
注3）容量表示なきものは20A
注4）感度表示なきものは30mA

変更履歴	特記事項	品番 TLHE1530CB	検図	設計	製図	名称 TOP電灯分電盤
		シーケンス記号				
			作成日			整理番号 / ページ
						内外電機株式会社 Naigai Energering Inc. / 図番 / 欠

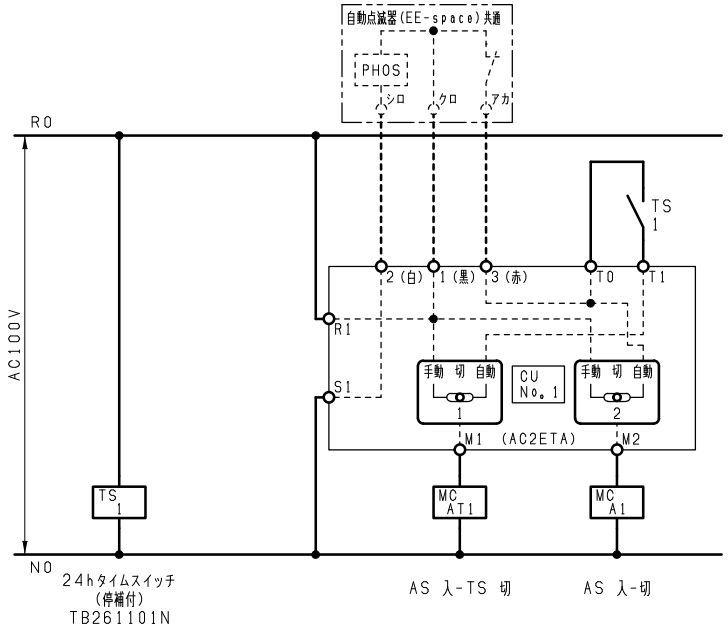

注1) 1, 2, 3の端子記号は
外部自動点滅器(EEスイッチ)接続用です。

変更履歴	特記事項	品番	検図	設計	製図	名称	
		シーケンス記号					
			作成日			整理番号	ページ
						内外電機株式会社 Naigai Energering Inc. 図番	欠