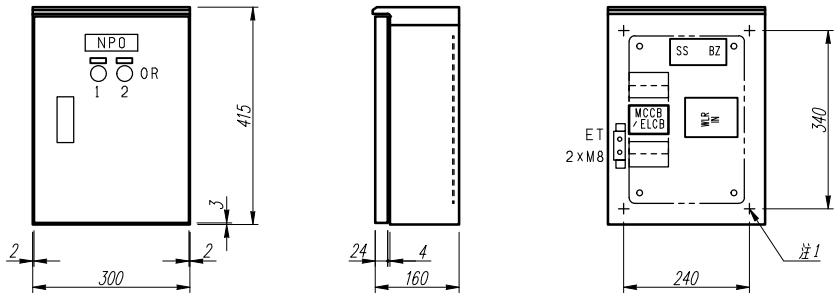

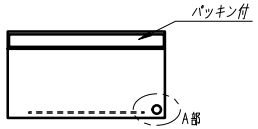

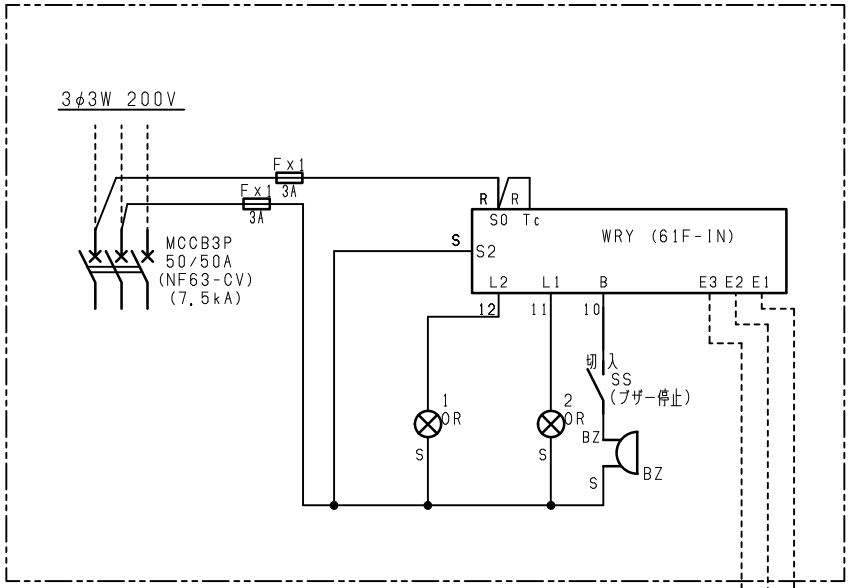

記号	警　報　名　称
OR1	満　水
OR2	減　水

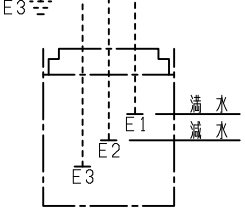

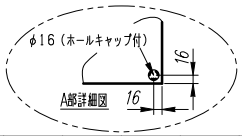

注1）取付孔は設けておりません。
取付孔が必要な場合、参考位置にφ10孔加工をお願いします。

変更履歴	特記事項							
		品番	SWGCEF02-B	検図	設計	製図	名称	数量
		キャビネット	CRHZ403016SC (屋外露出壁掛)					
		ドア	t1.6 (スチール)	作成日	縮尺 A3基準 1:10		整理番号	ページ
		ボデー	t1.6 (スチール)					
		ハンドル	防水スイングハンドル小 (キー200)				内外電機株式会社 Naigai Energering Inc.	図番 / 欠
		色/仕上げ	ナイガイクリーム色 (2.5Y9/1近似色)					