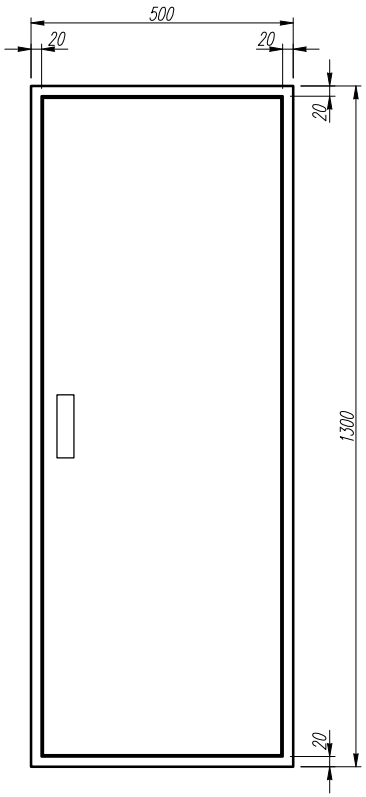

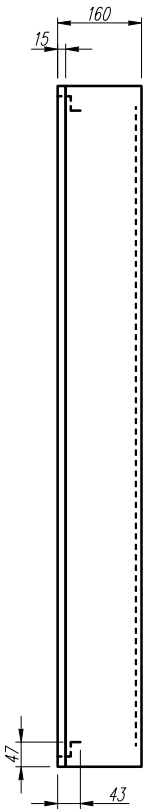

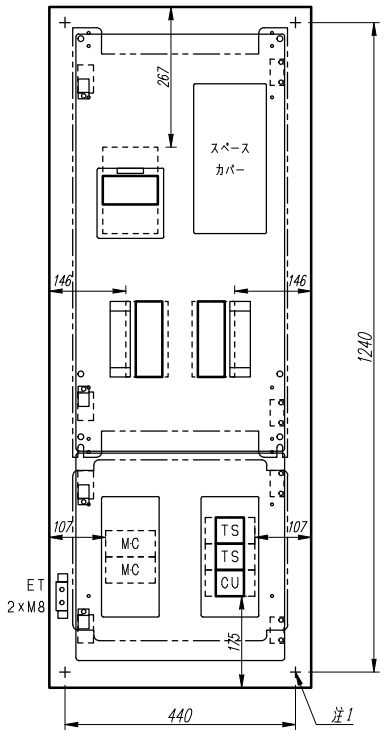

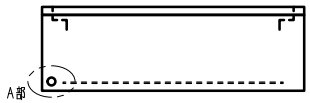

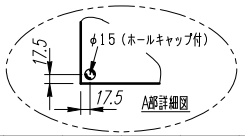

注1）取付孔は設けておりません。
　　取付孔が必要な場合、参考位置にφ10孔加工をお願いします。
注2）用途名板は記入シートで、弊社タイプ打ちは致しておりません。
　　負荷名称が必要な場合はご指示願います。
注3）分岐CBスペースについてはダミーBOXと致します。
注4）各部の詳細については、別途詳細図をご請求願います。
注5）機器等変更することがありますので、あらかじめご了承下さい。

変更履歴	特記事項	品番	TLHE2014CC	検図	設計	製図	名称	TOP電灯分電盤	数量
		キャビネット	CMEZ135016SC （屋内露出壁掛）						
		ドア	t1.6（スチール）	作成日	縮尺	A3基準	整理番号		ページ
		ボデー	t1.6（スチール）			1:10			
		ハンドル	スイングハンドル中 （キー200）				内外電機株式会社	図番	欠
		色/仕上げ	ナイガイクリーム色（2.5Y9/1近似色）				Naigai Energering Inc.		

TLHE225014002

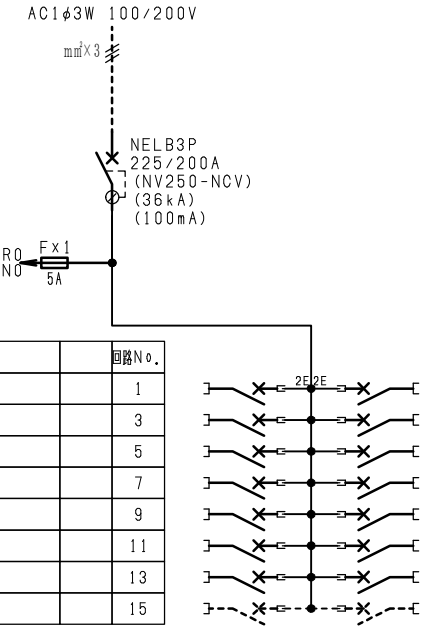

負荷名称		回路No.
		1
		3
		5
		7
		9
		11
		13
		15

回路No.		負荷名称
2		
4		
6		
8		
10		
12		
14		
16		

型式	定格	数量	電圧(V)	備考
NPS-22	PSCB2P2E 30/ 20A	2	100	電圧指定
NPS-12	PSCB2P1E 30/ 20A	12	100	
(スペース)	PSCB2P 30/ A	2	100	

注1) 凸印記入箇所はロックカバー付
注2) 電圧、極数表示なきものは2P・1E・100V
注3) 容量表示なきものは20A
注4) 感度表示なきものは30mA

変更履歴	特記事項	品番 TLHE2014CC		検図	設計	製図	名称 TOP電灯分電盤	
		シーケンス記号						
			作成日				整理番号	ページ
							内外電機株式会社 Naigai Energering Inc.	図番 / 欠

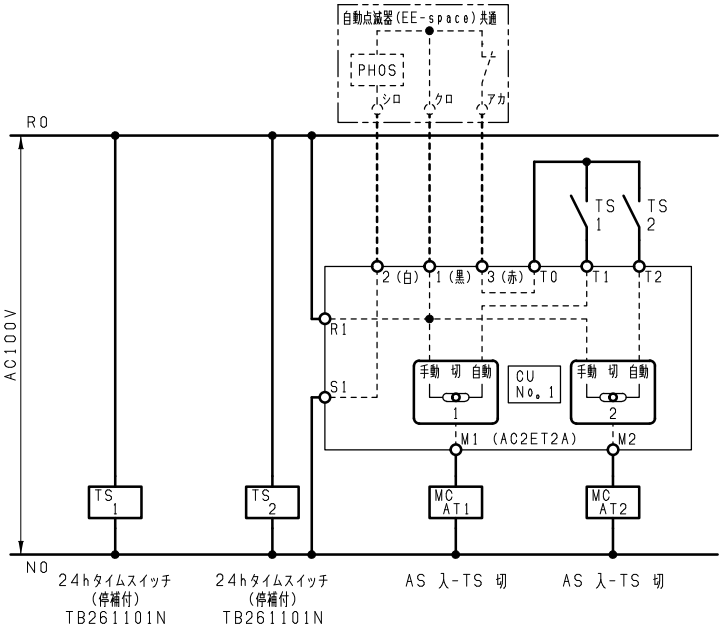

注1) 1, 2, 3の端子記号は
外部自動点滅器(EEスイッチ)接続用です。

変更履歴	特記事項	品番		検図	設計	製図	名称	
		シーケンス記号						
			作成日				整理番号	ページ
							内外電機株式会社 Naigai Energering Inc.	図番 / 欠