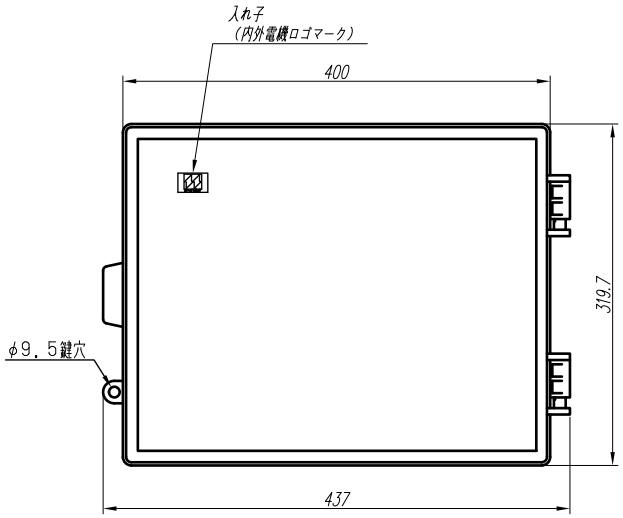

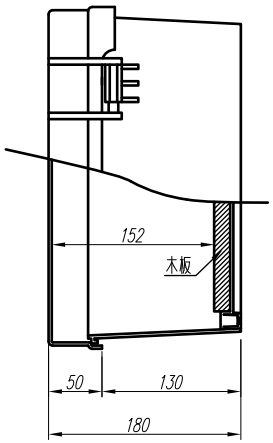

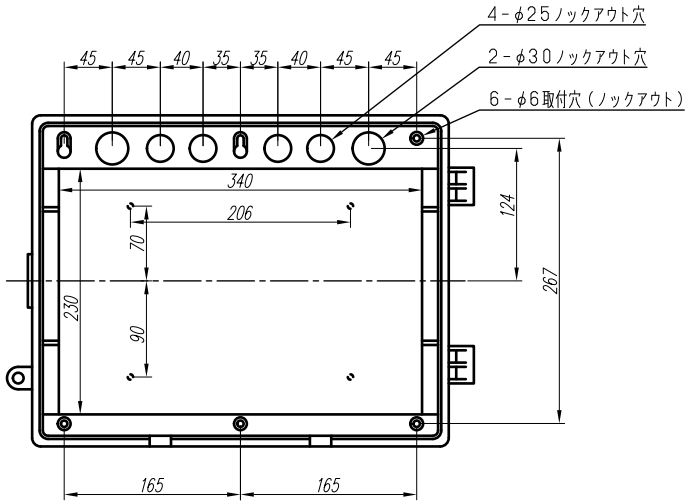

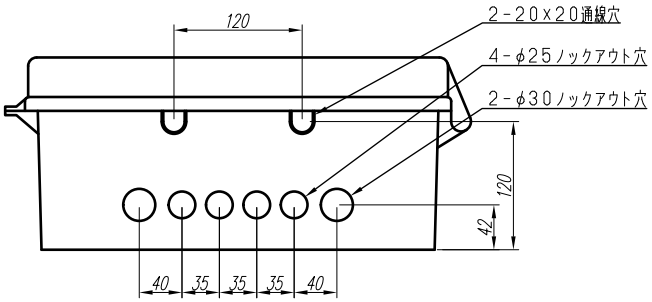

変更履歴		特記事項	品番	PNB313918WD		検図	設計	製図	名称	数量
		ベースーーー230×340×t15木板	BOX形式	PNB313918WD　（露出）						
			ドア	t3．0（ABS樹脂製）	作成日		縮尺 A3基準 1:5		整理番号	ページ
			ボデー	t3．0（ABS樹脂製）						
			ハンドル						内外電機株式会社 Naigai Energering Inc.	図番	欠
			材質色	ダークグレー色（5PB1／2．5近似色）						